STOGO VENTILIATORIAI SU STANDARTINIU VARIKLIU
ROOF FANS WITH IEC STANDARD MOTOR

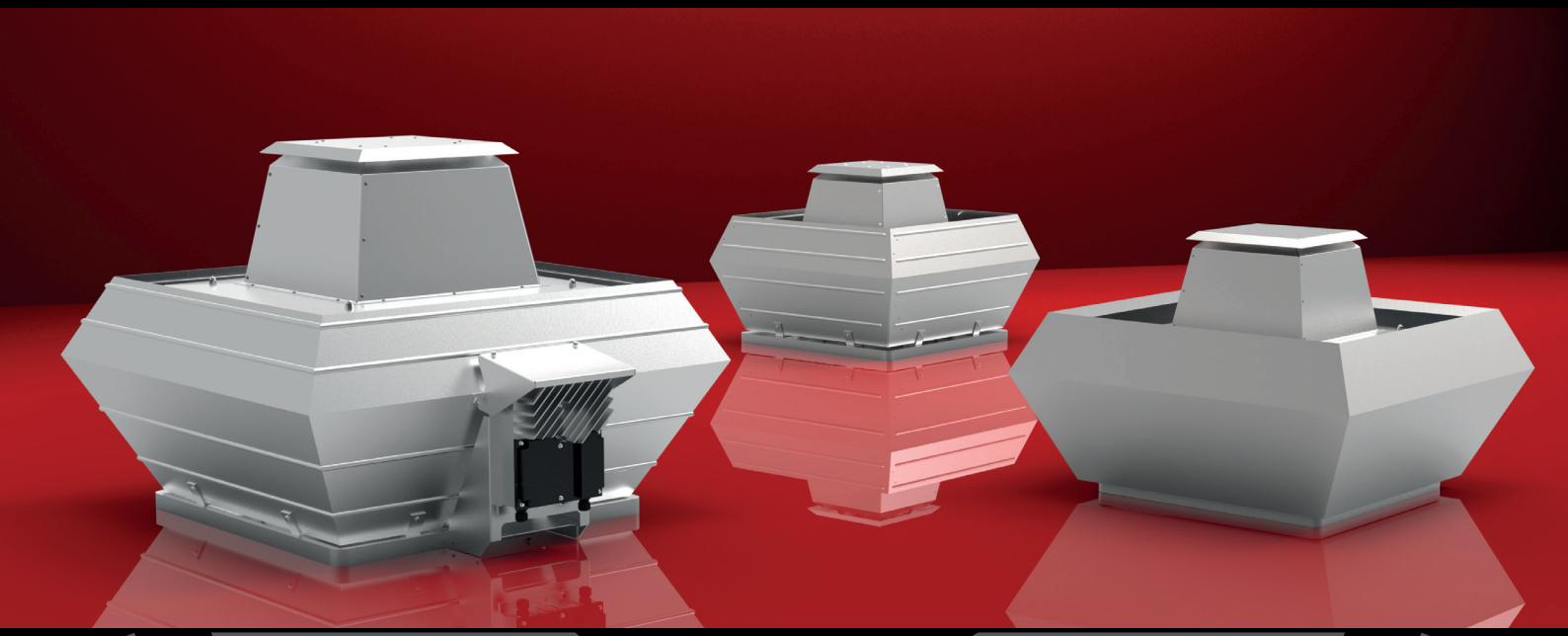

ECOFIT ETRI
rosenberg®
THE AIR MOVEMENT GROUP

Rosenberg Ventilatoren GmbH

Maybachstr. 1/9
D-74653 Künzelsau-Gaisbach
Tel. +49 (0)7940 / 142-0
Faks. +49 (0)7940 / 142-125

www.rosenberg-gmbh.com
info@rosenberg-gmbh.com

RoVent® 10

Ventiliatorių parinkimo programa

Fan Selection Software

Naudojant mūsų parinkimo programą RoVent10, galima greitai ir paprastai parinkti ventiliatorių tiksliai pagal darbo tašką iš daugiau kaip 2.900 ventiliatorių modelių. Be to, pateikiama išsami parinkto ventiliatoriaus tipo dokumentacija. Reguliarūs atnaujinimai užtikrina, kad programinė įranga visada būtų naujausios versijos.

With our fan selection software RoVent10 an operating point specific fan selection can be made quickly and easily from over 2.900 fan models. Furthermore, detailed documentation on the selected fan type is available. The software is kept up to date through regular automatic updates.



RoVent CD-ROM galite bet kada nemokamai gauti viename iš mūsų filialų. Arba programinę įrangą galima atsisiųsti iš svetainės www.rosenberg-gmbh.com.

You can receive the RoVent CD-ROM anytime free of charge from one of our subsidiaries. Alternatively, it can be downloaded anytime from our website www.rosenberg-gmbh.com.

Stogo ventiliatoriai / *Roof Fans*

	Puslapis / *Page*
Tipo žymėjimas ir trumpas aprašymas / *Type Code and Short Description*	2-5
Dydis / *Size* 310	6 - 9
Dydis / *Size* 355	10 - 13
Dydis / *Size* 400	14 - 17
Dydis / *Size* 450	18 - 21
Dydis / *Size* 500	22 - 23
Dydis / *Size* 560	24 - 25
Dydis / *Size* 630	26 - 27
Dydis / *Size* 710	28 - 29
Dydis / *Size* 800	30 - 31
Dydis / *Size* 900	32 - 35

Priedai / *Accessories*

KR - Atlenkiamas rėmas / *Swing-out Frame*	36
SD - Pagrindo triukšmo slopintuvas / *Socket Sound Attenuator*	36
SDK - Pagrindo slopintuvas virtuvės orui / *Socket Sound Attenuator for Kitchen Exhaust Air*	37
FS - Plokščio stogo pagrindas / *Flat Roof Socket*	37
SDS – Nuožulnaus stogo pagrindas / *Base for Sloping Roof*	38
SSD – Nuožulnus pagrindo slopintuvas / *Socket Sound Attenuator for Sloping Roof*	38
SSD-AP – Nuožulnus slopintuvas su adapterio plokšte / *Sound Attenuator for Sloping Roof with Adapter Plate*	39
SSD-K – Nuožulnus slopintuvas virtuvės orui / *Sound Attenuator for Sloping Roof for Kitchen Exhaust Air*	40
AP - Adapterio plokštė / *Adapter Plate*	40
BG - Apsauginės grotelės / *Protection Guard*	41
VS - Automatinė sklendė / *Shutter (automatic)*	41
VM - Sklendė su varikliu / *Shutter (motor-driven)*	42
ASS - Lankstus jungiamasis vamzdis / *Flexible Connection*	42
ASF - Jungiamoji jungė / *Connection Flange*	42
SDM - Garso izoliacijos modulis / *Sound Insulation Module*	43
GS - Įrenginio išjungiklis / *ON / OFF-Switch*	44
RTE..G - 5 pakopų valdikliai / *5-Step Control Unit*	46
RTD..G - 5 pakopų valdikliai / *5-Step Control Unit*	48
MSE / MSD - Variklio apsaugos jungikliai / *Motor Protection Switches*	50
TE / TD - Transformatorius / *Transformer*	52
5 pakopų jungiklis montuoti į skydą / *5-Step Switch for Control Cabinet Installation*	53
POT 1 - Potenciometras korpuse / *Potentiometer in the Housing*	53
POT 2 - Potenciometras korpuse / *Potentiometer in the Housing*	54
POT 3 - 3 pakopų potenciometras korpuse / *3-Step-Potentiometer in the Housing*	54
POT-KK - Potenciometras montuoti gnybtų dėžutėje / *Potentiometer for Terminal Box*	55
MTC - MultiControl valdymo ir reguliavimo įrenginys / *MultiControl Controller*	56
FC 102 (FU) - Dažnio keitiklis / *Frequency Converter*	57

Stogo ventiliatoriai su standartiniais varikliais / *Roof Fans with IEC Standard Motor*

vertikalus oro išpūtimas / *vertical outlet*

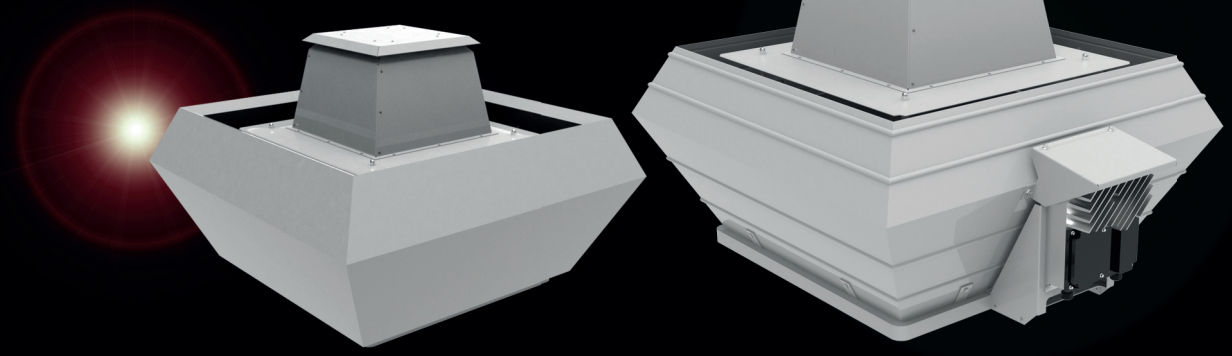

Tipo žymėjimas / *Type Code*

D V N F S 500 - 4 D - GS

Stogo ventiliatorius / *Roof Fan*

Vertikalus oro išpūtimas / *Vertical Outlet*

Standartinis variklis / *IEC Standard Motor*

Iš anksto sumontuotas dažnio keitiklis / *Pre-assembled Frequency Converter*

Garso izoliuotas modelis / *Sound Attenuated Version*

Darbo rato skersmuo / *Impeller Diameter*
500 = 500 mm

Variklio polių skaičius / *Number of Poles*
4 = 4 polių / *4-pole*

Variklio tipas / *Motor Type*
E = vienfazė kintamoji srovė / *Single Phase AC*
D = trifazė srovė / *Three Phase*

Iš anksto sumontuotas įrenginio išjungiklis / *Pre-assembled On/Off-Switch*

Savybės ir konstrukcija

Rosenberg stogo ventiliatoriai tinka montuoti ant plokščių, vienšlaičių, dvišlaičių, lenktų ir pjūklinių stogų. Kadangi pavaros variklis yra atskirtas nuo oro srauto, ventiliatoriai gali dirbti iki 120°C transportuojamos terpės temperatūros. Korpuso šoninės plokštės vertikaliai išpūtimo krypčiai ir variklio dangtis pagaminti iš jūros vandeniui atsparaus aliuminio. Pagrindo rėme įtaisytas įsiurbimo antgalis puikiai apsaugo kanalą nuo patekančio vandens. Gamykloje sumontuoti tvirtinimo varžtai užtikrina paprastą ir nesudėtingą priedų montavimą prie ventiliatoriaus. Variklio laikymo narvas pagamintas iš plastiku dengto apvalaus plieno ir skirtas apsaugoti nuo paukščių bei prisilietimo. Ventiliatorius varo IEC standartiniai varikliai, konstrukcinės formos IMB5, apsaugos klasės IP55, 1~230V/50Hz arba 3~400V/50Hz, šiluminės klasės F. Visos plastikinės dalys ir kabeliai yra atsparūs UV spinduliuotei. Garso izoliuota serija (DVNS / DVNFS) dėl vietą taupančios, garsą sugeriančios apdailos svarbiausiose vietose pasižymi itin žemu triukšmo lygiu.

Features and Construction

Rosenberg roof fans are suitable for mounting on flat roofs, pent roofs, saddle roofs an shed roofs. The fans can be operated up to 120°C as the motor is out of the air stream. Side panels of vertical discharge and motor hood made of sea water resistant aluminum. The duct is perfectly protected against water penetration by inlet nozzle incorporated in the base frame. The factory-made mounting screws guarantee an easy and uncomplicated installation of the accessory at the fan. The motor carrier cage consists of plastic-coated round steel and is designed as a bird- and contact protection. The fans are driven by standard IEC three phase motors in construction IMB5, protection class IP55, 1~230V/50Hz resp. 3~400V/50Hz, insulation class F. All plastic components and cables are UV-resistant. The sound attenuated series (DVNS / DVNFS) offer with a space saving and sound absorbing casing extremely low noise levels.

Naudojimo sritys

Rosenberg stogo ventiliatoriai su standartiniais varikliais tinka virtuvių, dirbtuvių, biurų ir gyvenamųjų pastatų, slaugos namų, daugiaaukščių pastatų, viešbučių, tualetų, vonių ir daugelio kitų patalpų vėdinimui.

Applications

Rosenberg roof fans with IEC standard motors are suitable for the ventilation of kitchens, garages, office buildings, residential buildings, nursing homes, skyscrapers, hotels, toilets, baths and much more.

Oro našumo charakteristikos

Šių tipų serijų charakteristikos išmatuotos pagal DIN EN ISO 5801, A montavimo tipu (laisvas įsiurbimas; laisvas išpūtimas) ir rodo įsiurbimo pusėje turimą slėgio padidėjimą Δp_{fa} kaip tūrio srauto funkciją.

Air Performance Curves

The performance curve for these series were incorporated according to DIN EN ISO 5801 in mounting position A (free inlet ; free outlet) and indicate the pressure increase Δpfa as function of the air flow.

Triukšmas

Oro našumo charakteristikose pateiktas A svertinis išpūtimo pusės garso galios lygis L_{WA8} (apibrauktos reikšmės). A svertinis įsiurbimo pusės garso galios lygis L_{WA5} (garso matavimas pagal DIN EN ISO 3745 ir ISO 13347-3, apgaubiančio paviršiaus metodu) apskaičiuojamas pagal formulę, pateiktą dešinėje nuo oro našumo charakteristikos. A svertinį garso slėgio lygį L_{pA} 1 m atstumu apytiksliai gauname, atėmę 7 dB(A) iš A garso galios lygio. Reikia atsižvelgti į tai, kad atspindžiai, patalpos savybės ir savieji dažniai skirtingai veikia garso slėgio lygio dydį. Santykinius oktavinius garso galios lygius L_{WArel} oktavų vidurinėse dažnių juostose galima rasti atitinkamų ventiliatorių tipų puslapiuose pateiktose lentelėse.

Sound Level

The bordered values printed in the performance curve diagrams show the "A" weighted L_{WA8} outlet sound power level. The "A" weighted suction sound power level L_{WA5} (Sound measurement according to DIN EN ISO 3745 and ISO 13347-3 in the enveloping surface performed) are calculated according to the formula to the right next to the air performance curve. The "A" weighted sound pressure level L_{pA} at a distance of 1 metre is calculated approximately by deducting 7 dB(A) from the "A" weighted sound power level. It is important to note that the reflection and room characteristic as well as natural frequencies influence the sound pressure levels a different way. The relative octave sound power level L_{WArel} at octave medium frequency you can find on the table on each fan type page.

Montavimo ir naudojimo pavyzdys
Assembly and Application Example

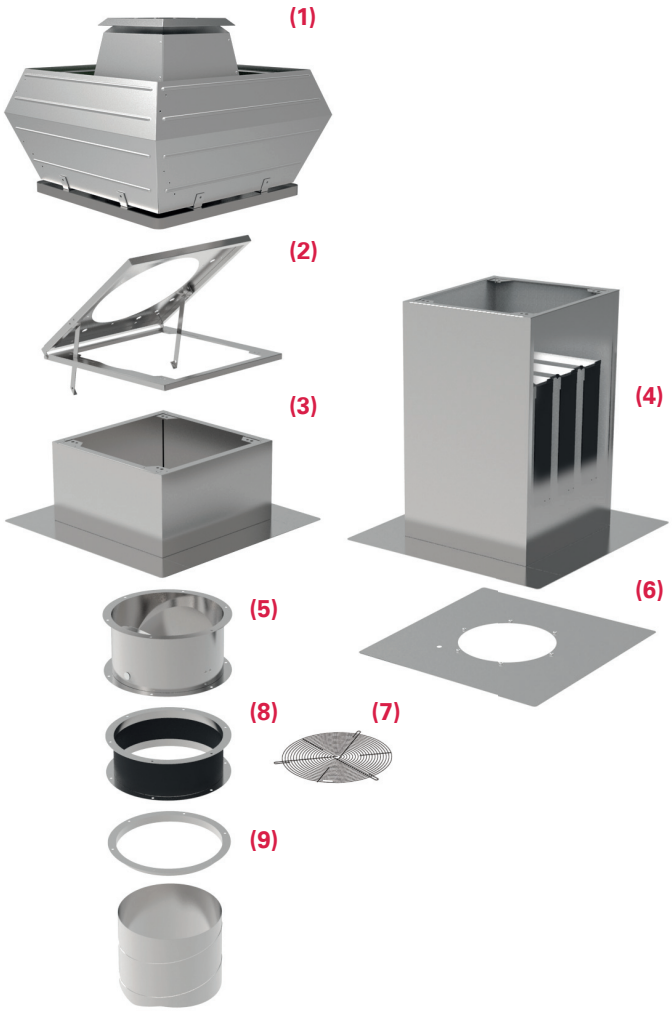

(1)

Stogo ventiliatorius DVN(F) / *Roof Fan DVN(F)*

Stogo apsauginis gaubtas ir kvadratinis korpusas pagaminti iš jūros vandeniui atsparaus aliuminio, variklio laikymo narvas su integruota apsauga nuo prisilietimo – iš plastiku dengto apvalaus plieno. / *Rain protection hood and square housing of seawater-resistant aluminum. Motor carrier cage with integrated protection guard of plastic coated steel.*

(2)

KR - Atlenkiamas rėmas / *KR - Swing-out Frame*

Tiksliai pritaikytas atlenkiamas rėmas, montuojamas tarp stogo ventiliatoriaus pagrindo rėmo ir pagrindo / *Adapted swing-out frame for assembly between base frame of the roof fan and base.*

(3)

FS - Plokščio stogo pagrindas / *FS - Flat Roof Socket*

Pagamintas iš korozijai atsparaus aliuminio, su 20 mm storio dėvėjimuisi atsparia izoliacija. / *Made of corrosion-resistant aluminium, abrasion-resistant insulation with 20 mm gauge.*

(4)

SD - Triukšmo slopintuvas / *SD - Socket Sound Attenuator*

Skirtas triukšmui slopinti įsiurbimo pusėje. Pagamintas iš korozijai atsparaus aliuminio, su 20 mm storio dėvėjimuisi atsparia izoliacija. / *For suction side acoustic insulation. Housing made of corrosion-resistant aluminium and abrasion-resistant insulation with 20 mm gauge.*

(5)

VS - Sklendė / *VS - Shutter*

Apsaugo nuo šalto oro patekimo ventiliatoriui nedirbant. Korpusas iš cinkuoto plieno skardos, sklendės iš aliuminio. / *Protect against cold outside air during standstill of the fan. Housing made of galvanized sheet steel, aluminium flaps.*

(6)

AP - Adapterio plokštė / *AP - Adapter Plate*

Pagaminta iš cinkuoto plieno skardos su įtvirtintomis kniedinėmis veržlėmis įsiurbimo pusės priedams montuoti. / *Made of galvanized sheet steel and attached rivet nut for the assembly of suction side accessories.*

(7)

BG - Apsauginės grotelės / *BG - Protection Guard*

Įsiurbimo pusės dengimui, pagamintos iš plieno / *Protection guard for the suction side cover, made of steel.*

(8)

ASS - Lankstus vamzdis / *ASS - Flexible Connection*

Rėmas iš cinkuoto plieno skardos. Elastinė vidurinė dalis iš PVC audinio / *Frame made of galvanized sheet steel. Elastic central section made of PVC-fabric.*

(9)

ASF - Jungiamoji jungė / *ASF - Connection Flange*

Pagaminta iš cinkuoto plieno skardos / *Made of galvanized sheet steel.*

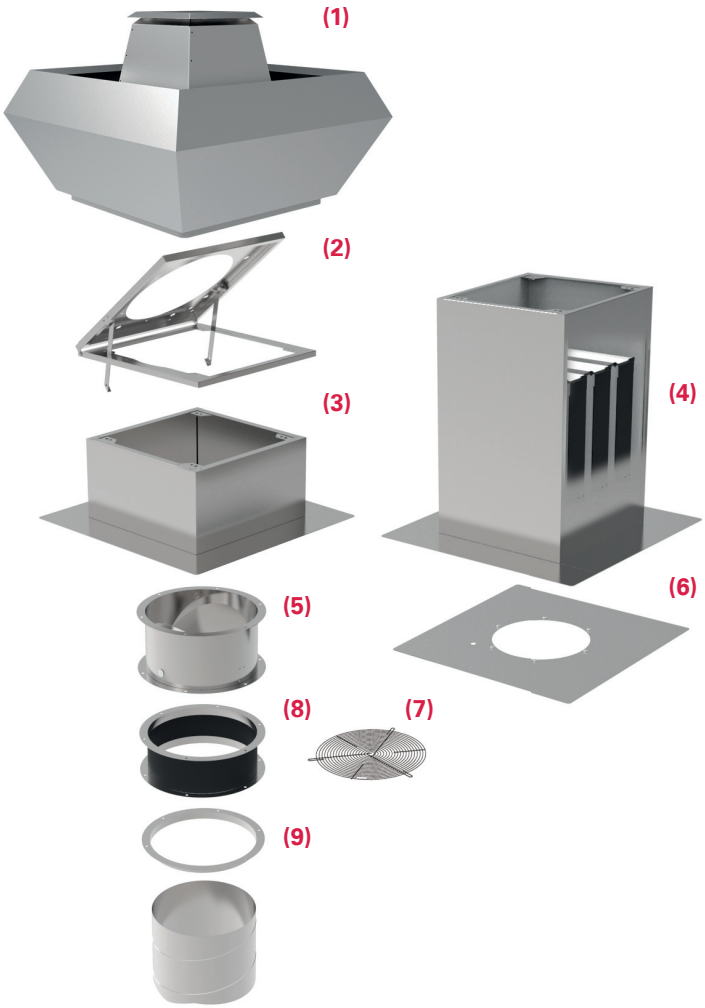

(1)

Garso izoliuotas stogo ventiliatorius DVN(F)S
Sound attenuated Roof Fan DVN(F)S

Stogo apsauginis gaubtas ir kvadratinis korpusas su integruotu garso izoliacijos gaubtu pagaminti iš jūros vandeniui atsparaus aliuminio. / *Rain protection hood and square housing of seawater-resistant aluminum.*

(2)

KR - Atlenkiamas rėmas / *KR - Swing-out Frame*

Tiksliai pritaikytas atlenkiamas rėmas, montuojamas tarp stogo ventiliatoriaus pagrindo rėmo ir pagrindo / *Adapted swing-out frame for assembly between base frame of the roof fan and base.*

(3)

FS - Plokščio stogo pagrindas / *FS - Flat Roof Socket*

Pagamintas iš korozijai atsparaus aliuminio, su 20 mm storio dėvėjimuisi atsparia izoliacija. / *Made of corrosion-resistant aluminium, abrasion-resistant insulation with 20 mm gauge.*

(4)

SD - Triukšmo slopintuvas / *SD - Socket Sound Attenuator*

Skirtas triukšmui slopinti įsiurbimo pusėje. Pagamintas iš korozijai atsparaus aliuminio, su 20 mm storio dėvėjimuisi atsparia izoliacija. / *For suction side acoustic insulation. Housing made of corrosion-resistant aluminium and abrasion-resistant 20 mm gauge insulation.*

(5)

VS - Sklendė / *VS - Shutter*

Apsaugo nuo šalto oro patekimo ventiliatoriui nedirbant. Korpusas iš cinkuoto plieno skardos, sklendės iš aliuminio. / *Protect against cold outside air during standstill of the fan. Housing made of galvanized sheet steel, aluminium flaps.*

(6)

AP - Adapterio plokštė / *AP - Adapter Plate*

Pagaminta iš cinkuoto plieno skardos su įtvirtintomis kniedinėmis veržlėmis įsiurbimo pusės priedams montuoti. / *Made of galvanized sheet steel and attached rivet nut for the assembly of suction side accessories.*

(7)

BG - Apsauginės grotelės / *BG - Protection Guard*

Įsiurbimo pusės dengimui, pagamintos iš plieno / *Protection guard for the suction side cover, made of steel.*

(8)

ASS - Lankstus vamzdis / *ASS - Flexible Connection*

Rėmas iš cinkuoto plieno skardos. Elastinė vidurinė dalis iš PVC audinio / *Frame made of galvanized sheet steel. Elastic central section made of PVC-fabric.*

(9)

ASF - Jungiamoji jungė / *ASF - Connection Flange*

Pagaminta iš cinkuoto plieno skardos / *Made of galvanized sheet steel.*

Stogo ventiliatorius / *Roof Fan*
Dydis / *Size:* 310



- paprastas montavimas
- tvirtas, nuo oro sąlygų apsaugotas korpusas
- variklis už oro srauto ribų – tinka aukštesnei transportuojamos terpės temperatūrai
- įtampa reguliuojamas išorinio rotoriaus AC variklis su išvestu velenu
- sumontuotas įrenginio išjungiklis (tipas GS)

- *easy to install*
- *weatherproof housing*
- *motor outside of the air stream for higher temperatures*
- *voltage controllable AC external rotor motor with executed shaft*
- *on/off-switch mounted (Type GS)*

Techniniai duomenys / *Technical data:*

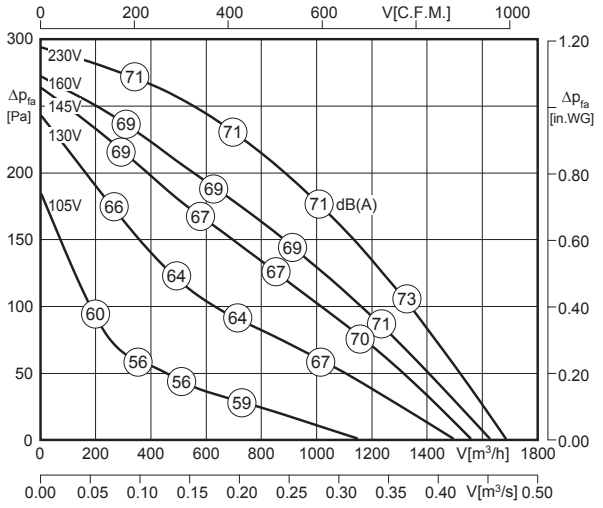

LWA8 pateikiamas oro našumo charakteristikoje
LWA8 is displayed in air performance curve

LWA5 = LWA8 - 3 dB

100% ErP ready
Išimtis[4] *exception*

[4] Variklio aušinimo temperatūra > 65°C / *Motor cooling temperature > 65°C*

Tipas / *Type*	Art. Nr.	U [V]	f [Hz]	P [kW]	I_N [A]	n [min⁻¹]	C [µF]	t_R [°C]	Triukšmas* *sound* [dB(A)]	Δ I [%]	I_a/I_n	⚠	✱	[kg]
DVN 310L-4E-GS	A24-31016	1~230	50	0.18	0.85	1400	4	120	68 / 71	41	3.0	IP54	01.024	19.0
DVN 310L-4E	A23-31016	1~230	50	0.18	0.85	1400	4	120	68 / 71	41	3.0	IP54	01.024	19.0

*) santykinis bendrasis lygis: įsiurbimo pusė LWA5 / išpūtimo pusė LWA8 esant V=0,5 x Vmax
**) relative total sound level: inlet side LWA5 / Outlet side LWA8 at V=0,5 x Vmax*

Triukšmo lygiai / *Sound levels:*

LWArel A svertinis esant V=0,5*Vmax LWArel A-weighted at V=0,5*Vmax	fM [Hz]						
	125	250	500	1K	2K	4K	8K
LWA5 [dB(A)] Įsiurbimo pusė / *inlet side*	-26	-14	-10	-9	-8	-12	-19
LWA8 [dB(A)] Išpūtimo pusė / *outlet side*	-22	-12	-6	-4	-6	-15	-22

Elektros schema / *Wiring diagram:*

01.024

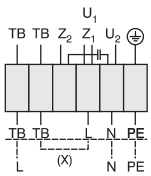

U1 ruda / *brown*
U2 mėlyna / *blue*
Z1 juoda / *black*
Z2 oranžinė / *orange*

TB balta / *white*
PE geltona-žalia / *yellow-green*

Dešininis sukimasis / *clockwise*

Matmenys / *Dimensions:* [mm]

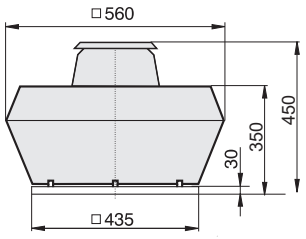

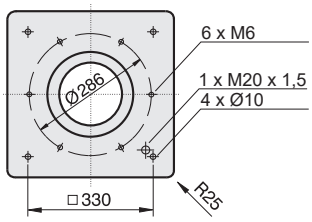

[4] Automatinė sklendė - sklendė su varikliu, žr. 42 psl.
Automatic shutter - Motor-driven shtütter please see page 42

Priedai / *Accessories:*



RTE 1,5
Art. Nr. H10-01500
Psl./*Page* 46



MSE 1
Art. Nr. H80-22001
Psl./*Page* 50



TE 1,5
Art. Nr. H70-01500
Psl./*Page* 52



GS 1
Art. Nr. H80-00230
Psl./*Page* 44



KR
Art. Nr. A71-31000
Psl./*Page* 36



SD
Art. Nr. A40-31021
Psl./*Page* 36



AP
Art. Nr. A40-31030
Psl./*Page* 40



FS
Art. Nr. A80-31000
Psl./*Page* 37



SDS
Art. Nr. A80-31050
Psl./*Page* 38



VS [4]
Art. Nr. A60-31000
Psl./*Page* 41



ASS
Art. Nr. I30-31000
Psl./*Page* 42



ASF
Art. Nr. I00-31000
Psl./*Page* 42



BG
Art. Nr. P25-25020
Psl./*Page* 41

Stogo ventiliatorius (garso izoliuotas) / *Roof Fan (Sound Attenuated)*
Dydis / *Size:* 310



- paprastas montavimas
- tvirtas, nuo oro sąlygų apsaugotas korpusas
- variklis už oro srauto ribų – tinka aukštesnei transportuojamos terpės temperatūrai
- įtampa reguliuojamas išorinio rotoriaus AC variklis su išvestu velenu
- garso izoliuotas modelis
- sumontuotas įrenginio išjungiklis (tipas GS)

- *easy to install*
- *weatherproof housing*
- *motor outside of the air stream for higher temperatures*
- *voltage controllable AC external rotor motor with executed shaft*
- *sound attenuated version*
- *on/off-switch mounted (Type GS)*

Techniniai duomenys / *Technical data:*

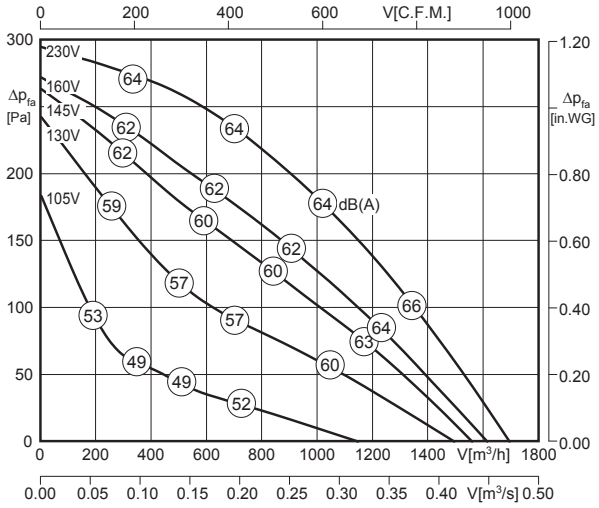

LWA8 pateikiamas oro našumo charakteristikoje
LWA8 is displayed in air performance curve

LWA5 = LWA8 - 3 dB

100% ErP ready
Išimtis[4] exception

Variklio aušinimo temperatūra > 65°C / *Motor cooling temperature > 65°C*

Tipas / *Type*	Art. Nr.	U [V]	f [Hz]	P [kW]	I_N [A]	n [min⁻¹]	C [µF]	t_R [°C]	Triukšmas* *sound* [dB(A)]	Δ I [%]	I_a/I_n			■ [kg]
DVNS 310L-4E-GS	A89-31017	1~230	50	0.18	0.85	1400	4	120	61 / 64	41	3.0	IP54	01.024	24.5
DVNS 310L-4E	A89-31016	1~230	50	0.18	0.85	1400	4	120	61 / 64	41	3.0	IP54	01.024	24.5

*) santykinis bendrasis lygis: įsiurbimo pusė LWA5 / išpūtimo pusė LWA8 esant V=0,5 x V_{max}
**) relative total sound level: inlet side LWA5 / Outlet side LWA8 at V=0,5 x V_{max}*

Triukšmo lygiai / *Sound levels:*

LWArel A svertinis esant V=0,5*Vmax LWArel A-weighted at V=0,5*Vmax	fM [Hz]						
	125	250	500	1K	2K	4K	8K
LWA5 [dB(A)] Įsiurbimo pusė / *inlet side*	-26	-14	-10	-9	-8	-12	-19
LWA8 [dB(A)] Išpūtimo pusė / *outlet side*	-22	-12	-6	-4	-6	-15	-22

Elektros schema / *Wiring diagram:*

01.024

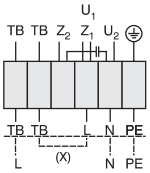

U_1 ruda / *brown*
U_2 mėlyna / *blue*
Z_1 juoda / *black*
Z_2 oranžinė / *orange*

TB balta / *white*
PE geltona-žalia / *yellow-green*

Dešininis sukimasis / *clockwise*

Matmenys / *Dimensions:* [mm]

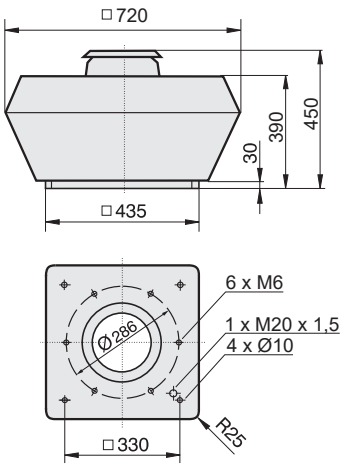

[4] Automatinė sklendė - sklendė su varikliu, žr. 42 psl.
Automatic shutter - Motor-driven shutter please see page 42

Priedai / *Accessories:*



RTE 1,5	MSE 1	TE 1,5	GS 1	KR	SD	AP	FS	SDS	VS [4]	ASS	ASF	BG
Art. Nr. H10-01500	Art. Nr. H80-22001	Art. Nr. H70-01500	Art. Nr. H80-00230	Art. Nr. A71-31000	Art. Nr. A40-31021	Art. Nr. A40-31030	Art. Nr. A80-31000	Art. Nr. A80-31050	Art. Nr. A60-31000	Art. Nr. I30-31000	Art. Nr. I00-31000	Art. Nr. P25-25020
Psl./*Page* 46	Psl./*Page* 50	Psl./*Page* 52	Psl./*Page* 44	Psl./*Page* 36	Psl./*Page* 36	Psl./*Page* 40	Psl./*Page* 37	Psl./*Page* 38	Psl./*Page* 41	Psl./*Page* 42	Psl./*Page* 42	Psl./*Page* 41

Stogo ventiliatorius / *Roof Fan*
Dydis / *Size:* 310



- paprastas montavimas
- tvirtas, nuo oro sąlygų apsaugotas korpusas
- variklis už oro srauto ribų – tinka aukštesnei transportuojamos terpės temperatūrai
- įtampa reguliuojamas išorinio rotoriaus AC variklis su išvestu velenu
- sumontuotas įrenginio išjungiklis (tipas GS)

- *easy to install*
- *weatherproof housing*
- *motor outside of the air stream for higher temperatures*
- *voltage controllable AC external rotor motor with executed shaft*
- *on/off-switch mounted (Type GS)*

Techniniai duomenys / *Technical data:*

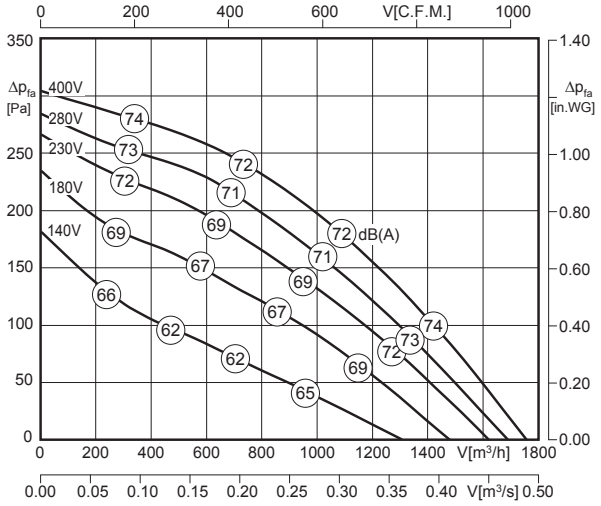

L_{WA8} pateikiamas oro našumo charakteristikoje
L_{WA8} is displayed in air performance curve

$L_{WA5} = L_{WA8}$ - 3 dB

100% ErP ready
Išimtis[4] *exception*

[4] Variklio aušinimo temperatūra > 65°C / *Motor cooling temperature > 65°C*

Tipas / *Type*	Art. Nr.	U [V]	f [Hz]	P [kW]	I_N [A]	n [min⁻¹]	C [µF]	t_R [°C]	Triukšmas* *sound* [dB(A)]	Δ I [%]	I_a/I_n	⚠	✱	[kg]
DVN 310L-4D-GS	A24-31003	3~400	50	0.19	0.5	1390	-	120	69 / 72	-	3.8	IP54	01.006	19.0
DVN 310L-4D	A23-31003	3~400	50	0.19	0.5	1390	-	120	69 / 72	-	3.8	IP54	01.006	19.0

*) santykinis bendrasis lygis: įsiurbimo pusė L_{WA5} / išpūtimo pusė L_{WA8} esant V=0,5 x V_{max}
**) relative total sound level: inlet side L_{WA5} / Outlet side L_{WA8} at V=0,5 x V_{max}*

Triukšmo lygiai / *Sound levels:*

L_{WArel} A svertinis esant V=0,5*Vmax L_{WArel} A-weighted at V=0,5*Vmax	fM [Hz]						
	125	250	500	1K	2K	4K	8K
L_{WA5} [dB(A)] Įsiurbimo pusė / *inlet side*	-26	-14	-10	-9	-8	-12	-19
L_{WA8} [dB(A)] Išpūtimo pusė / *outlet side*	-22	-12	-6	-4	-6	-15	-22

Elektros schema / *Wiring diagram:*

01.006

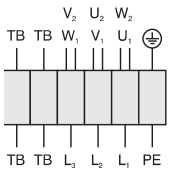

U_1 ruda / *brown*
V_1 mėlyna / *blue*
W_1 juoda / *black*
U_2 raudona / *red*
V_2 pilka / *grey*
W_2 oranžinė / *orange*
TB balta / *white*
PE geltona-žalia / *yellow-green*

Matmenys / *Dimensions:* [mm]

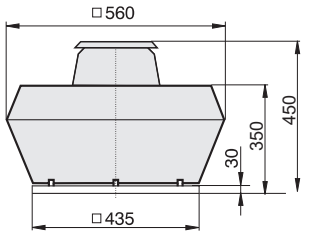

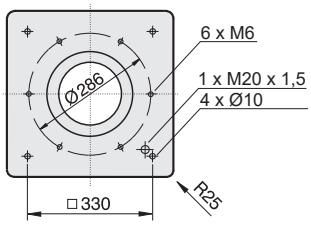

[4] Automatinė sklendė - sklendė su varikliu, žr. 42 psl.
Automatic shutter - Motor-driven shutter please see page 42

Priedai / *Accessories:*



RTD 1,2	MSD 1	TD 1,0	GS 2	KR	SD	AP	FS	SDS	VS [4]	ASS	ASF	BG
Art. Nr. H00-01201	Art. Nr. H80-38001	Art. Nr. H60-01000	Art. Nr. H80-00031	Art. Nr. A71-31000	Art. Nr. A40-31021	Art. Nr. A40-31030	Art. Nr. A80-31000	Art. Nr. A80-31050	Art. Nr. A60-31000	Art. Nr. I30-31000	Art. Nr. I00-31000	Art. Nr. P25-25020
Psl./*Page* 48	Psl./*Page* 50	Psl./*Page* 52	Psl./*Page* 44	Psl./*Page* 36	Psl./*Page* 36	Psl./*Page* 40	Psl./*Page* 37	Psl./*Page* 38	Psl./*Page* 41	Psl./*Page* 42	Psl./*Page* 42	Psl./*Page* 41



- paprastas montavimas
- tvirtas, nuo oro sąlygų apsaugotas korpusas
- variklis už oro srauto ribų – tinka aukštesnei transportuojamos terpės temperatūrai
- įtampa reguliuojamas išorinio rotoriaus AC variklis su išvestu velenu
- garso izoliuotas modelis
- sumontuotas įrenginio išjungiklis (tipas GS)

- *easy to install*
- *weatherproof housing*
- *motor outside of the air stream for higher temperatures*
- *voltage controllable AC external rotor motor with executed shaft*
- *sound attenuated version*
- *on/off-switch mounted (Type GS)*

Techniniai duomenys / *Technical data:*

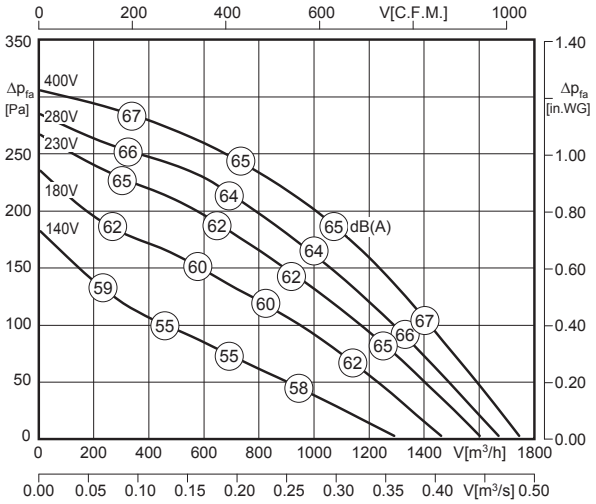

L_{WA8} pateikiamas oro našumo charakteristikoje
L_{WA8} is displayed in air performance curve

$L_{WA5} = L_{WA8} + 4$ dB

100% ErP ready
Išimtis[4] exception

Variklio aušinimo temperatūra > 65°C / *Motor cooling temperature > 65°C*

Tipas / *Type*	Art. Nr.	U [V]	f [Hz]	P [kW]	I_N [A]	n [min^{-1}]	C [µF]	t_R [°C]	Triukšmas* *sound* [dB(A)]	Δ I [%]	I_a/I_n			[kg]
DVNS 310L-4D-GS	A89-31004	3~400	50	0.19	0.5	1390	-	120	69 / 65	-	3.8	IP54	01.006	19.0
DVNS 310L-4D	A89-31003	3~400	50	0.19	0.5	1390	-	120	69 / 65	-	3.8	IP54	01.006	19.0

*) santykinis bendrasis lygis: įsiurbimo pusė L_{WA5} / išpūtimo pusė L_{WA8} esant V=0,5 x V_{max}
**) relative total sound level: inlet side L_{WA5} / Outlet side L_{WA8} at V=0,5 x V_{max}*

Triukšmo lygiai / *Sound levels:*

L_{WAre} A svertinis esant V=0,5*Vmax L_{WAre} A-weighted at V=0,5*Vmax	fM [Hz]						
	125	250	500	1K	2K	4K	8K
L_{WA5} [dB(A)] Įsiurbimo pusė / *inlet side*	-19	-7	-3	-2	-1	-5	-12
L_{WA8} [dB(A)] Išpūtimo pusė / *outlet side*	-22	-12	-6	-4	-6	-15	-22

Elektros schema / *Wiring diagram:*

01.006

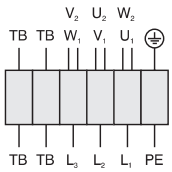

U_1 ruda / *brown*
V_1 mėlyna / *blue*
W_1 juoda / *black*
U_2 raudona / *red*
V_2 pilka / *grey*
W_2 oranžinė / *orange*
TB balta / *white*
PE geltona-žalia / *yellow-green*

Matmenys / *Dimensions:* [mm]

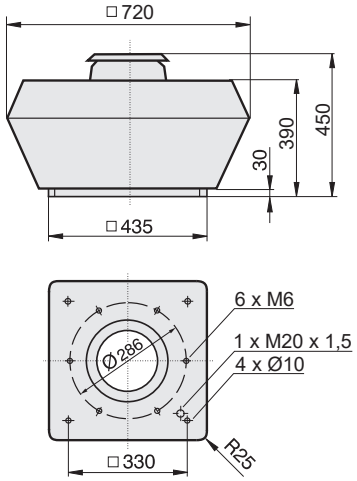

[4] Automatinė sklendė - sklendė su varikliu, žr. 42 psl.
Automatic shutter - Motor-driven shutter please see page 42

Priedai / *Accessories:*



RTD 1,2	MSD 1	TD 1,0	GS 2	KR	SD	AP	FS	SDS	VS [4]	ASS	ASF	BG
Art. Nr. H00-01201	Art. Nr. H80-38001	Art. Nr. H60-01000	Art. Nr. H80-00031	Art. Nr. A71-31000	Art. Nr. A40-31021	Art. Nr. A40-31030	Art. Nr. A80-31000	Art. Nr. A80-31050	Art. Nr. A60-31000	Art. Nr. I30-31000	Art. Nr. I00-31000	Art. Nr. P25-25020
Psl./*Page* 48	Psl./*Page* 50	Psl./*Page* 52	Psl./*Page* 44	Psl./*Page* 36	Psl./*Page* 36	Psl./*Page* 40	Psl./*Page* 37	Psl./*Page* 38	Psl./*Page* 41	Psl./*Page* 42	Psl./*Page* 42	Psl./*Page* 41

Stogo ventiliatorius / *Roof Fan*
Dydis / *Size:* 355



- paprastas montavimas
- tvirtas, nuo oro sąlygų apsaugotas korpusas
- variklis už oro srauto ribų – tinka aukštesnei transportuojamos terpės temperatūrai
- greitis reguliuojamas sumontuotu dažnio keitikliu (DVNF)
- sumontuotas įrenginio išjungiklis (tipas GS)

- *easy to install*
- *weatherproof housing*
- *motor outside of the air stream for higher temperatures*
- *controllable with an integrated frequency converter (DVNF)*
- *on/off-switch mounted (Type GS)*

Techniniai duomenys / *Technical data:*

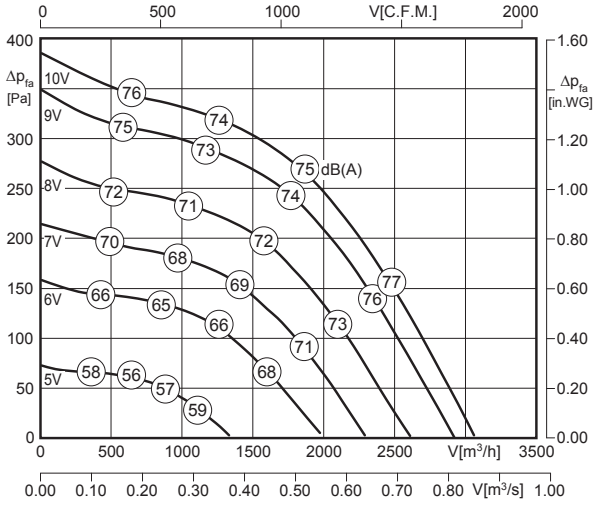

LWA8 pateikiamas oro našumo charakteristikoje
LWA8 is displayed in air performance curve

LWA5 = LWA8 - 3 dB

100% ErP ready
Išimtis[4] *exception*

[4] Variklio aušinimo temperatūra > 65°C / *Motor cooling temperature > 65°C*

Tipas / *Type*	Art. Nr.	U [V]	f [Hz]	P [kW]	I_N [A]	n [min^{-1}]	C [µF]	t_R [°C]	Triukšmas* *sound* [dB(A)]	Δ I [%]	I_a/I_n	⚠	✱	[kg]
DVNF 355-4E-GS	A47-35551	1~230	50	0.32	1.45	1410	-	120	71 / 74	-	5.2	IP55	01.455	35.0
DVNF 355-4E	A47-35501	1~230	50	0.32	1.45	1410	-	120	71 / 74	-	5.2	IP55	01.455	35.0

*) santykinis bendrasis lygis: įsiurbimo pusė LWA5 / išpūtimo pusė LWA8 esant V=0,5 x V_{max}
**) relative total sound level: inlet side LWA5 / Outlet side LWA8 at V=0,5 x V_{max}*

Triukšmo lygiai / *Sound levels:*

LWArel A svertinis esant V=0,5*Vmax LWArel A-weighted at V=0,5*Vmax	fM [Hz]						
	125	250	500	1K	2K	4K	8K
LWA5 [dB(A)] Įsiurbimo pusė / *inlet side*	-26	-14	-10	-9	-8	-12	-19
LWA8 [dB(A)] Išpūtimo pusė / *outlet side*	-22	-12	-6	-4	-6	-15	-22

Elektros schema / *Wiring diagram:*

01.455

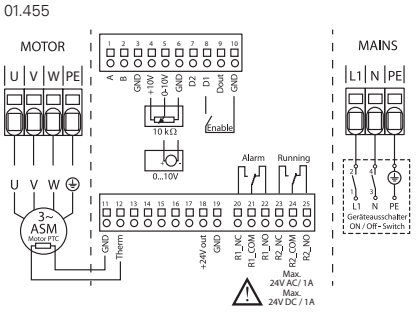

Matmenys / *Dimensions:* [mm]

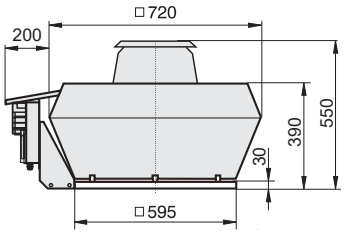

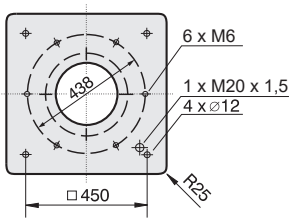

[4] Automatinė sklendė - sklendė su varikliu, žr. 42 psl.
Automatic shutter - Motor-driven shtütter please see page 42

Priedai / *Accessories:*



POT 1	POT 3	MTC	GS 4	KR	SD	AP	FS	SDS	VS [4]	ASS	ASF	BG
Art. Nr. H55-00049	Art. Nr. H55-00068	Art. Nr. H55-00073	Art. Nr. H80-00033	Art. Nr. A71-35500	Art. Nr. A40-35521	Art. Nr. A40-35530	Art. Nr. A80-35500	Art. Nr. A80-35550	Art. Nr. A60-35500	Art. Nr. I30-35502	Art. Nr. I00-35501	Art. Nr. P21-40002
Psl./*Page* 53	Psl./*Page* 54	Psl./*Page* 56	Psl./*Page* 44	Psl./*Page* 36	Psl./*Page* 36	Psl./*Page* 40	Psl./*Page* 37	Psl./*Page* 38	Psl./*Page* 41	Psl./*Page* 42	Psl./*Page* 42	Psl./*Page* 41

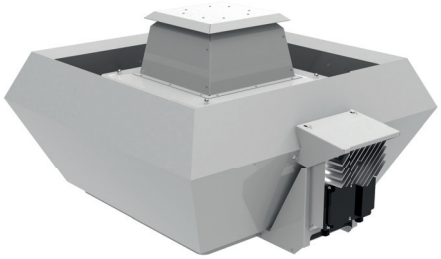

- paprastas montavimas
- tvirtas, nuo oro sąlygų apsaugotas korpusas
- variklis už oro srauto ribų – tinka aukštesnei transportuojamos terpės temperatūrai
- greitis reguliuojamas sumontuotu dažnio keitikliu (DVNF)
- garso izoliuotas modelis
- sumontuotas įrenginio išjungiklis (tipas GS)

- *easy to install*
- *weatherproof housing*
- *motor outside of the air stream for higher temperatures*
- *controllable with an integrated frequency converter (DVNF)*
- *sound attenuated version*
- *on/off-switch mounted (Type GS)*

Techniniai duomenys / *Technical data:*

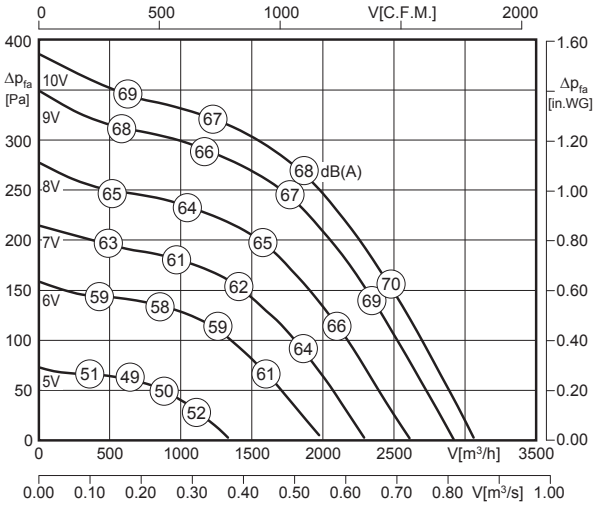

LWA8 pateikiamas oro našumo charakteristikoje
LWA8 is displayed in air performance curve

LWA5 = LWA8 + 4 dB

100% ErP ready
Išimtis[4] exception

Variklio aušinimo temperatūra > 65°C / *Motor cooling temperature > 65°C*

Tipas / *Type*	Art. Nr.	U [V]	f [Hz]	P [kW]	I_N [A]	n [min⁻¹]	C [µF]	t_R [°C]	Triukšmas* *sound* [dB(A)]	Δ I [%]	I_a/I_n			[kg]
DVNFS 355-4E-GS	A47-35553	1~230	50	0.32	1.45	1410	-	120	71 / 67	-	5.2	IP55	01.455	43.0
DVNFS 355-4E	A47-35503	1~230	50	0.32	1.45	1410	-	120	71 / 67	-	5.2	IP55	01.455	43.0

*) santykinis bendrasis lygis: įsiurbimo pusė LWA5 / išpūtimo pusė LWA8 esant V=0,5 x V_{max}
**) relative total sound level: inlet side LWA5 / Outlet side LWA8 at V=0,5 x V_{max}*

Triukšmo lygiai / *Sound levels:*

LWArel A svertinis esant V=0,5*Vmax LWArel A-weighted at V=0,5*Vmax	fM [Hz]						
	125	250	500	1K	2K	4K	8K
LWA5 [dB(A)] Įsiurbimo pusė / *inlet side*	-15	-3	1	2	3	-1	-8
LWA8 [dB(A)] Išpūtimo pusė / *outlet side*	-22	-12	-6	-4	-6	-15	-22

Matmenys / *Dimensions:* [mm]

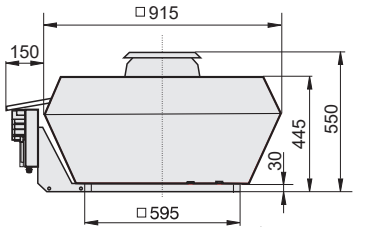

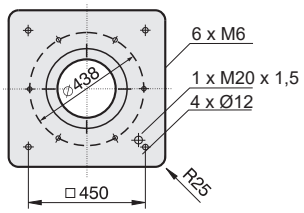

Elektros schema / *Wiring diagram:*

01.455

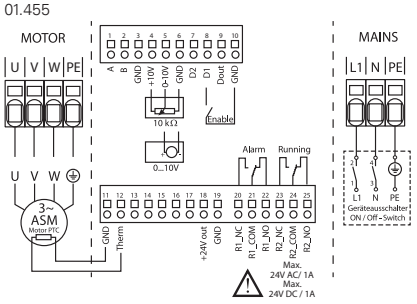

[4] Automatinė sklendė - sklendė su varikliu, žr. 42 psl.
Automatic shutter - Motor-driven shutter please see page 42

Priedai / *Accessories:*



POT 1	POT 3	MTC	GS 4	KR	SD	AP	FS	SDS	VS [4]	ASS	ASF	BG
Art. Nr. H55-00049	Art. Nr. H55-00068	Art. Nr. H55-00073	Art. Nr. H80-00033	Art. Nr. A71-35500	Art. Nr. A40-35521	Art. Nr. A40-35530	Art. Nr. A80-35500	Art. Nr. A80-35550	Art. Nr. A60-35500	Art. Nr. I30-35502	Art. Nr. I00-35501	Art. Nr. P21-40002
Psl./*Page* 53	Psl./*Page* 54	Psl./*Page* 56	Psl./*Page* 44	Psl./*Page* 36	Psl./*Page* 36	Psl./*Page* 40	Psl./*Page* 37	Psl./*Page* 38	Psl./*Page* 41	Psl./*Page* 42	Psl./*Page* 42	Psl./*Page* 41

Stogo ventiliatorius / *Roof Fan*
Dydis / *Size:* 355



- paprastas montavimas
- tvirtas, nuo oro sąlygų apsaugotas korpusas
- variklis už oro srauto ribų – tinka aukštesnei transportuojamos terpės temperatūrai
- greitis reguliuojamas sumontuotu dažnio keitikliu (DVNF)
- sumontuotas įrenginio išjungiklis (tipas GS)

- *easy to install*
- *weatherproof housing*
- *motor outside of the air stream for higher temperatures*
- *controllable with an integrated frequency converter (DVNF)*
- *on/off-switch mounted (Type GS)*

Techniniai duomenys / *Technical data:*

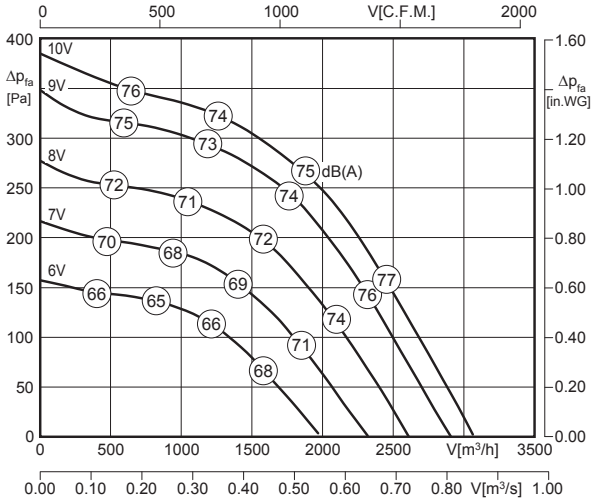

L_{WA8} pateikiamas oro našumo charakteristikoje
L_{WA8} is displayed in air performance curve

$L_{WA5} = L_{WA8} - 3$ dB

100% ErP ready
Išimtis[4] exception

[4] Variklio aušinimo temperatūra > 65°C / *Motor cooling temperature > 65°C*

Tipas / *Type*	Art. Nr.	U [V]	f [Hz]	P [kW]	I_N [A]	n [min⁻¹]	C [µF]	t_R [°C]	Triukšmas* *sound* [dB(A)]	Δ I [%]	I_a/I_n	⚠	✱	[kg]
DVNF 355-4D-GS	A47-35550	3~400	50	0.31	0.59	1410	-	120	71 / 74	-	5.2	IP55	01.454	35.0
DVNF 355-4D	A47-35500	3~400	50	0.31	0.59	1410	-	120	71 / 74	-	5.2	IP55	01.454	35.0

*) santykinis bendrasis lygis: įsiurbimo pusė L_{WA5} / išpūtimo pusė L_{WA8} esant V=0,5 x V_{max}
**) relative total sound level: inlet side L_{WA5} / Outlet side L_{WA8} at V=0,5 x V_{max}*

Triukšmo lygiai / *Sound levels:*

L_{WArel} A svertinis esant V=0,5*Vmax L_{WArel} A-weighted at V=0,5*Vmax	fM [Hz]						
	125	250	500	1K	2K	4K	8K
L_{WA5} [dB(A)] Įsiurbimo pusė / *inlet side*	-26	-14	-10	-9	-8	-12	-19
L_{WA8} [dB(A)] Išpūtimo pusė / *outlet side*	-22	-12	-6	-4	-6	-15	-22

Matmenys / *Dimensions:* [mm]

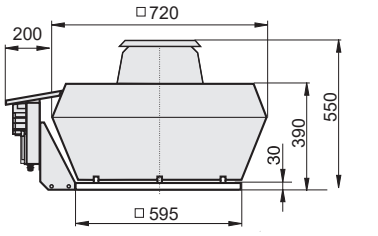

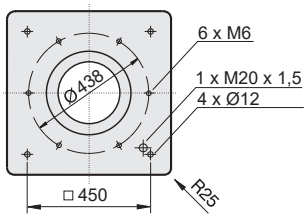

[4] Automatinė sklendė - sklendė su varikliu, žr. 42 psl.
Automatic shutter - Motor-driven shutter please see page 42

Elektros schema / *Wiring diagram:*

01.454

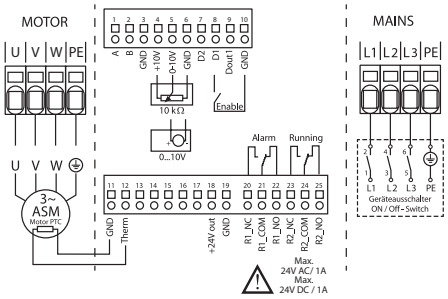

Priedai / *Accessories:*



POT 1	POT 3	MTC	GS 4	KR	SD	AP	FS	SDS	VS [4]	ASS	ASF	BG
Art. Nr. H55-00049	Art. Nr. H55-00068	Art. Nr. H55-00073	Art. Nr. H80-00033	Art. Nr. A71-35500	Art. Nr. A40-35521	Art. Nr. A40-35530	Art. Nr. A80-35500	Art. Nr. A80-35550	Art. Nr. A60-35500	Art. Nr. I30-35502	Art. Nr. I00-35501	Art. Nr. P21-40002
Psl./*Page* 53	Psl./*Page* 54	Psl./*Page* 56	Psl./*Page* 44	Psl./*Page* 36	Psl./*Page* 36	Psl./*Page* 40	Psl./*Page* 37	Psl./*Page* 38	Psl./*Page* 41	Psl./*Page* 42	Psl./*Page* 42	Psl./*Page* 41

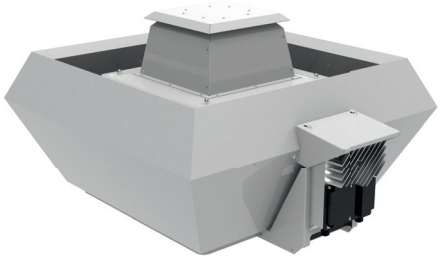

- paprastas montavimas
- tvirtas, nuo oro sąlygų apsaugotas korpusas
- variklis už oro srauto ribų – tinka aukštesnei transportuojamos terpės temperatūrai
- greitis reguliuojamas sumontuotu dažnio keitikliu (DVNF)
- garso izoliuotas modelis
- sumontuotas įrenginio išjungiklis (tipas GS)

- *easy to install*
- *weatherproof housing*
- *motor outside of the air stream for higher temperatures*
- *controllable with an integrated frequency converter (DVNF)*
- *sound attenuated version*
- *on/off-switch mounted (Type GS)*

Techniniai duomenys / *Technical data:*

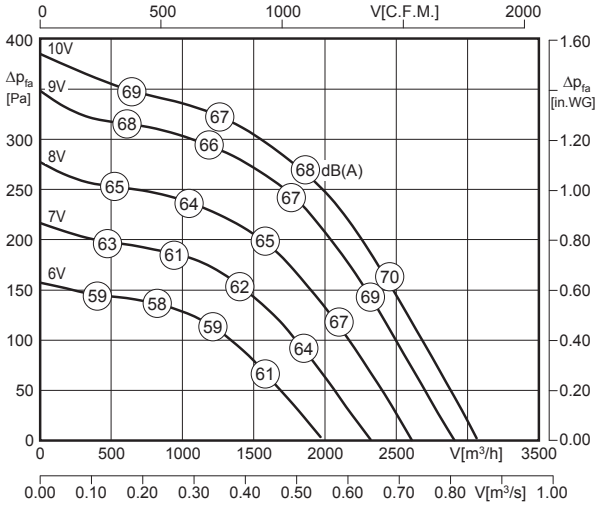

LWA8 pateikiamas oro našumo charakteristikoje
LWA8 is displayed in air performance curve

LWA5 = LWA8 + 4 dB

100% ErP ready
Išimtis[4] exception

Variklio aušinimo temperatūra > 65°C / *Motor cooling temperature > 65°C*

Tipas / *Type*	Art. Nr.	U [V]	f [Hz]	P [kW]	I_N [A]	n [min⁻¹]	C [µF]	t_R [°C]	Triukšmas* *sound* [dB(A)]	Δ I [%]	I_a/I_n			[kg]
DVNFS 355-4D-GS	A47-35552	3~400	50	0.31	0,59	1410	-	120	71 / 67	-	5.2	IP55	01.454	40.0
DVNFS 355-4D	A47-35502	3~400	50	0.31	0,59	1410	-	120	71 / 67	-	5.2	IP55	01.454	40.0

*) santykinis bendrasis lygis: įsiurbimo pusė LWA5 / išpūtimo pusė LWA8 esant V=0,5 x Vmax
**) relative total sound level: inlet side LWA5 / Outlet side LWA8 at V=0,5 x Vmax*

Triukšmo lygiai / *Sound levels:*

LWArel A svertinis esant V=0,5*Vmax LWArel A-weighted at V=0,5*Vmax	fM [Hz]						
	125	250	500	1K	2K	4K	8K
LWA5 [dB(A)] Įsiurbimo pusė / *inlet side*	-15	-3	1	2	3	-1	-8
LWA8 [dB(A)] Išpūtimo pusė / *outlet side*	-22	-12	-6	-4	-6	-15	-22

Matmenys / *Dimensions:* [mm]

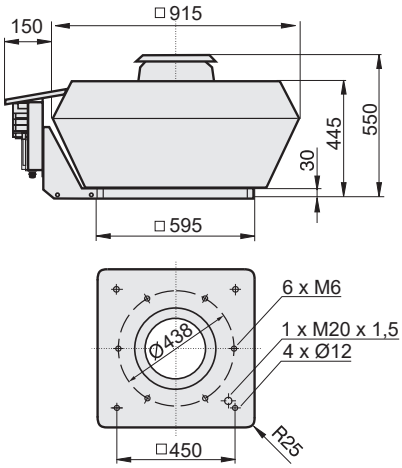

[4] Automatinė sklendė - sklendė su varikliu, žr. 42 psl.
Automatic shutter - Motor-driven shutter please see page 42

Elektros schema / *Wiring diagram:*

01.454

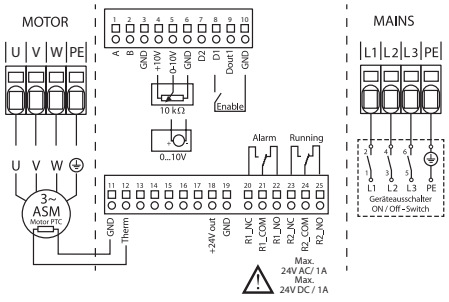

Priedai / *Accessories:*



POT 1	POT 3	MTC	GS 4	KR	SD	AP	FS	SDS	VS [4]	ASS	ASF	BG
Art. Nr. H55-00049	Art. Nr. H55-00068	Art. Nr. H55-00073	Art. Nr. H80-00033	Art. Nr. A71-35500	Art. Nr. A40-35521	Art. Nr. A40-35530	Art. Nr. A80-35500	Art. Nr. A80-35550	Art. Nr. A60-35500	Art. Nr. I30-35502	Art. Nr. I00-35501	Art. Nr. P21-40002
Psl./*Page* 53	Psl./*Page* 54	Psl./*Page* 56	Psl./*Page* 44	Psl./*Page* 36	Psl./*Page* 36	Psl./*Page* 40	Psl./*Page* 37	Psl./*Page* 38	Psl./*Page* 41	Psl./*Page* 42	Psl./*Page* 42	Psl./*Page* 41

Stogo ventiliatorius / *Roof Fan*
Dydis / *Size:* 400



- paprastas montavimas
- tvirtas, nuo oro sąlygų apsaugotas korpusas
- variklis už oro srauto ribų – tinka aukštesnei transportuojamos terpės temperatūrai
- greitis reguliuojamas sumontuotu dažnio keitikliu (DVNF)
- sumontuotas įrenginio išjungiklis (tipas GS)

- *easy to install*
- *weatherproof housing*
- *motor outside of the air stream for higher temperatures*
- *controllable with an integrated frequency converter (DVNF)*
- *on/off-switch mounted (Type GS)*

Techniniai duomenys / *Technical data:*

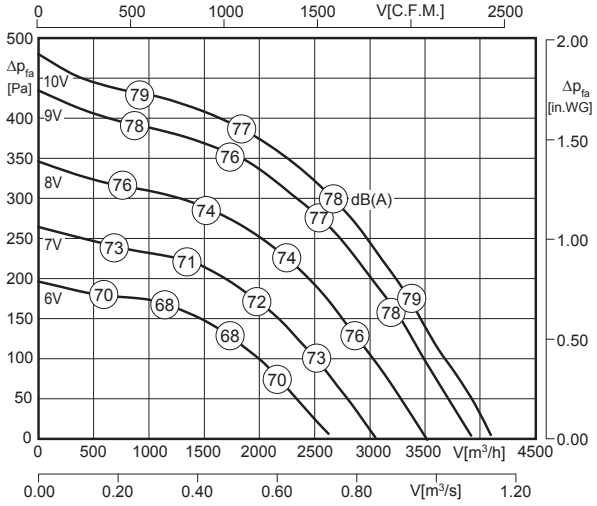

LWA8 pateikiamas oro našumo charakteristikoje
LWA8 is displayed in air performance curve

LWA5 = LWA8 - 3 dB

100% ErP ready
Išimtis[4] *exception*

[4] Variklio aušinimo temperatūra > 65°C / *Motor cooling temperature > 65°C*

Tipas / *Type*	Art. Nr.	U [V]	f [Hz]	P [kW]	I_N [A]	n [min⁻¹]	C [µF]	t_R [°C]	Triukšmas* *sound* [dB(A)]	Δ I [%]	I_a/I_n	⚠	✱	[kg]
DVNF 400-4E-GS	A47-40051	1~230	50	0.53	2.32	1405	-	120	74 / 77	-	5,2	IP55	01.455	40.0
DVNF 400-4E	A47-40001	1~230	50	0.53	2.32	1405	-	120	74 / 77	-	5,2	IP55	01.455	40.0

*) santykinis bendrasis lygis: įsiurbimo pusė LWA5 / išpūtimo pusė LWA8 esant V=0,5 x V_{max}

**) relative total sound level: inlet side LWA5 / Outlet side LWA8 at V=0,5 x V_{max}*

Triukšmo lygiai / *Sound levels:*

LWArel A svertinis esant V=0,5*Vmax LWArel A-weighted at V=0,5*Vmax	fM [Hz]						
	125	250	500	1K	2K	4K	8K
LWA5 [dB(A)] Įsiurbimo pusė / *inlet side*	-27	-11	-11	-11	-8	-10	-22
LWA8 [dB(A)] Išpūtimo pusė / *outlet side*	-23	-11	-6	-6	-6	-9	-15

Elektros schema / *Wiring diagram:*

01.455

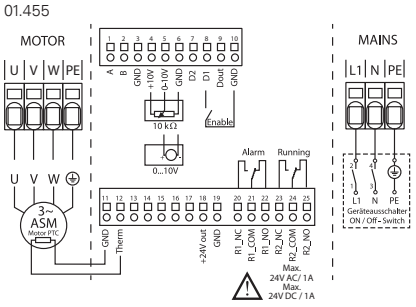

Matmenys / *Dimensions:* [mm]

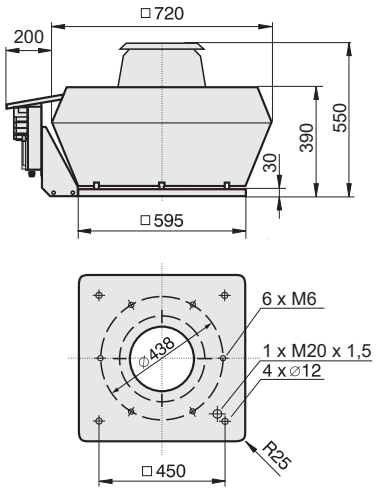

[4] Automatinė sklendė - sklendė su varikliu, žr. 42 psl.
Automatic shutter - Motor-driven shtütter please see page 42

Priedai / *Accessories:*



POT 1	POT 3	MTC	GS 4	KR	SD	AP	FS	SDS	VS [4]	ASS	ASF	BG
Art. Nr. H55-00049	Art. Nr. H55-00068	Art. Nr. H55-00073	Art. Nr. H80-00033	Art. Nr. A71-35500	Art. Nr. A40-35521	Art. Nr. A40-35530	Art. Nr. A80-35500	Art. Nr. A80-35550	Art. Nr. A60-35500	Art. Nr. I30-35502	Art. Nr. I00-35501	Art. Nr. P21-40002
Psl./*Page* 53	Psl./*Page* 54	Psl./*Page* 56	Psl./*Page* 44	Psl./*Page* 36	Psl./*Page* 36	Psl./*Page* 40	Psl./*Page* 37	Psl./*Page* 38	Psl./*Page* 41	Psl./*Page* 42	Psl./*Page* 42	Psl./*Page* 41

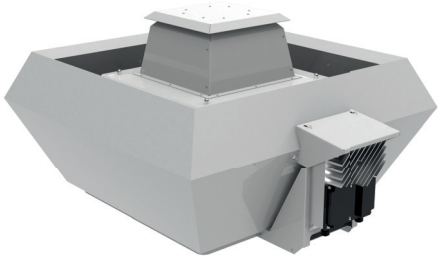

- paprastas montavimas
- tvirtas, nuo oro sąlygų apsaugotas korpusas
- variklis už oro srauto ribų – tinka aukštesnei transportuojamos terpės temperatūrai
- greitis reguliuojamas sumontuotu dažnio keitikliu (DVNF)
- garso izoliuotas modelis
- sumontuotas įrenginio išjungiklis (tipas GS)

- *easy to install*
- *weatherproof housing*
- *motor outside of the air stream for higher temperatures*
- *controllable with an integrated frequency converter (DVNF)*
- *sound attenuated version*
- *on/off-switch mounted (Type GS)*

Techniniai duomenys / *Technical data:*

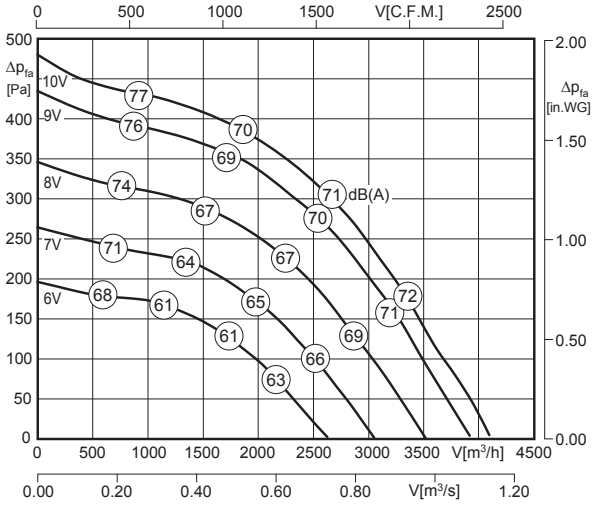

LWA8 pateikiamas oro našumo charakteristikoje
LWA8 is displayed in air performance curve

LWA5 = LWA8 + 2 dB

100% ErP ready
Išimtis*) exception

Variklio aušinimo temperatūra > 65°C / *Motor cooling temperature > 65°C*

Tipas / *Type*	Art. Nr.	U [V]	f [Hz]	P [kW]	I_N [A]	n [min⁻¹]	C [µF]	t_R [°C]	Triukšmas* *sound* [dB(A)]	Δ I [%]	I_a/I_n	⚠	✱	[kg]
DVNFS 400-4E-GS	A47-40053	1~230	50	0.53	2.32	1405	-	120	72 / 70	-	5.2	IP55	01.455	48.0
DVNFS 400-4E	A47-40003	1~230	50	0.53	2.32	1405	-	120	72 / 70	-	5.2	IP55	01.455	48.0

*) santykinis bendrasis lygis: įsiurbimo pusė LWA5 / išpūtimo pusė LWA8 esant V=0,5 x Vmax
**) relative total sound level: inlet side LWA5 / Outlet side LWA8 at V=0,5 x Vmax*

Triukšmo lygiai / *Sound levels:*

LWArel A svertinis esant V=0,5*Vmax LWArel A-weighted at V=0,5*Vmax	fM [Hz]						
	125	250	500	1K	2K	4K	8K
LWA5 [dB(A)] Įsiurbimo pusė / *inlet side*	-22	-6	-6	-6	-3	-5	-17
LWA8 [dB(A)] Išpūtimo pusė / *outlet side*	-15	-6	-5	-6	-10	-14	-22

Matmenys / *Dimensions:* [mm]

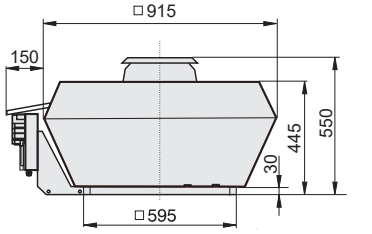

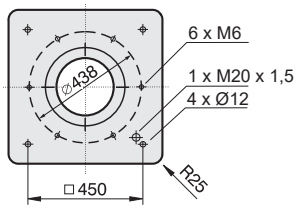

Elektros schema / *Wiring diagram:*

01.455

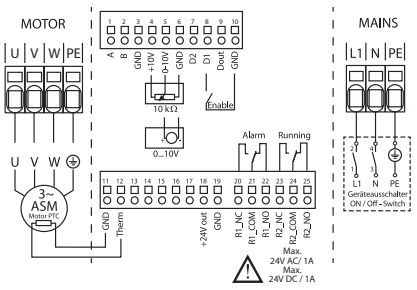

[4] Automatinė sklendė - sklendė su varikliu, žr. 42 psl.
Automatic shutter - Motor-driven shutter please see page 42

Priedai / *Accessories:*



POT 1	POT 3	MTC	GS 4	KR	SD	AP	FS	SDS	VS [4]	ASS	ASF	BG
Art. Nr. H55-00049	Art. Nr. H55-00068	Art. Nr. H55-00073	Art. Nr. H80-00033	Art. Nr. A71-35500	Art. Nr. A40-35521	Art. Nr. A40-35530	Art. Nr. A80-35500	Art. Nr. A80-35550	Art. Nr. A60-35500	Art. Nr. I30-35502	Art. Nr. I00-35501	Art. Nr. P21-40002
Psl./*Page* 53	Psl./*Page* 54	Psl./*Page* 56	Psl./*Page* 44	Psl./*Page* 36	Psl./*Page* 36	Psl./*Page* 40	Psl./*Page* 37	Psl./*Page* 38	Psl./*Page* 41	Psl./*Page* 42	Psl./*Page* 42	Psl./*Page* 41

Stogo ventiliatorius / *Roof Fan*
Dydis / *Size:* 400



- paprastas montavimas
- tvirtas, nuo oro sąlygų apsaugotas korpusas
- variklis už oro srauto ribų – tinka aukštesnei transportuojamos terpės temperatūrai
- greitis reguliuojamas sumontuotu dažnio keitikliu (DVNF)
- sumontuotas įrenginio išjungiklis (tipas GS)

- *easy to install*
- *weatherproof housing*
- *motor outside of the air stream for higher temperatures*
- *controllable with an integrated frequency converter (DVNF)*
- *on/off-switch mounted (Type GS)*

Techniniai duomenys / *Technical data:*

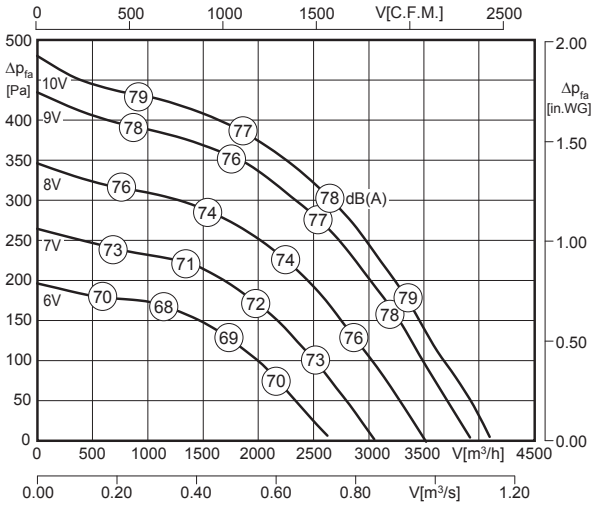

LWA8 pateikiamas oro našumo charakteristikoje
LWA8 is displayed in air performance curve

LWA5 = LWA8 - 3 dB

100% ErP ready
Išimtis[4] *exception*

[4] Variklio aušinimo temperatūra > 65°C / *Motor cooling temperature > 65°C*

Tipas / *Type*	Art. Nr.	U [V]	f [Hz]	P [kW]	I_N [A]	n [min⁻¹]	C [µF]	t_R [°C]	Triukšmas* *sound* [dB(A)]	Δ I [%]	I_a/I_n	⚠	✱	[kg]
DVNF 400-4D-GS	A47-40050	3~400	50	0.53	0.89	1410	-	120	74 / 77	-	5.2	IP55	01.454	40.0
DVNF 400-4D	A47-40000	3~400	50	0.53	0.89	1410	-	120	74 / 77	-	5.2	IP55	01.454	40.0

*) santykinis bendrasis lygis: įsiurbimo pusė LWA5 / išpūtimo pusė LWA8 esant V=0,5 x V_{max}
**) relative total sound level: inlet side LWA5 / Outlet side LWA8 at V=0,5 x V_{max}*

Triukšmo lygiai / *Sound levels:*

LWArel A svertinis esant V=0,5*Vmax LWArel A-weighted at V=0,5*Vmax	fM [Hz]						
	125	250	500	1K	2K	4K	8K
LWA5 [dB(A)] Įsiurbimo pusė / *inlet side*	-27	-11	-11	-11	-8	-10	-22
LWA8 [dB(A)] Išpūtimo pusė / *outlet side*	-23	-11	-6	-6	-6	-9	-15

Matmenys / *Dimensions:* [mm]

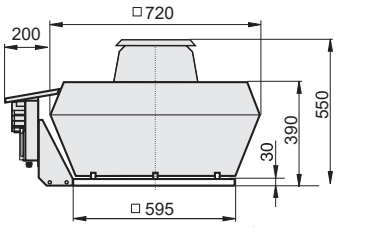

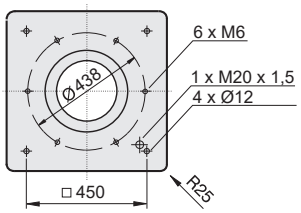

[4] Automatinė sklendė - sklendė su varikliu, žr. 42 psl.
Automatic shutter - Motor-driven shutter please see page 42

Elektros schema / *Wiring diagram:*

01.454

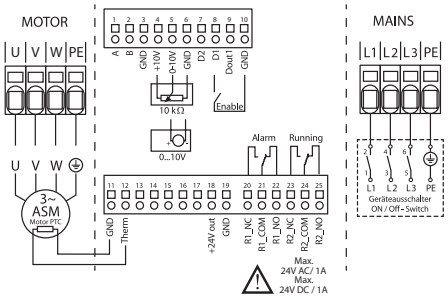

Priedai / *Accessories:*



POT 1	POT 3	MTC	GS 4	KR	SD	AP	FS	SDS	VS [4]	ASS	ASF	BG
Art. Nr. H55-00049	Art. Nr. H55-00068	Art. Nr. H55-00073	Art. Nr. H80-00033	Art. Nr. A71-35500	Art. Nr. A40-35521	Art. Nr. A40-35530	Art. Nr. A80-35500	Art. Nr. A80-35550	Art. Nr. A60-35500	Art. Nr. I30-35502	Art. Nr. I00-35501	Art. Nr. P21-40002
Psl./*Page* 53	Psl./*Page* 54	Psl./*Page* 56	Psl./*Page* 44	Psl./*Page* 36	Psl./*Page* 36	Psl./*Page* 40	Psl./*Page* 37	Psl./*Page* 38	Psl./*Page* 41	Psl./*Page* 42	Psl./*Page* 42	Psl./*Page* 41

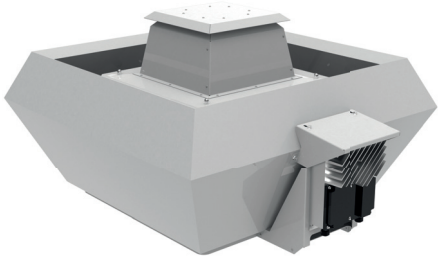

- paprastas montavimas
- tvirtas, nuo oro sąlygų apsaugotas korpusas
- variklis už oro srauto ribų – tinka aukštesnei transportuojamos terpės temperatūrai
- greitis reguliuojamas sumontuotu dažnio keitikliu (DVNF)
- garso izoliuotas modelis
- sumontuotas įrenginio išjungiklis (tipas GS)

- *easy to install*
- *weatherproof housing*
- *motor outside of the air stream for higher temperatures*
- *controllable with an integrated frequency converter (DVNF)*
- *sound attenuated version*
- *on/off-switch mounted (Type GS)*

Techniniai duomenys / *Technical data:*

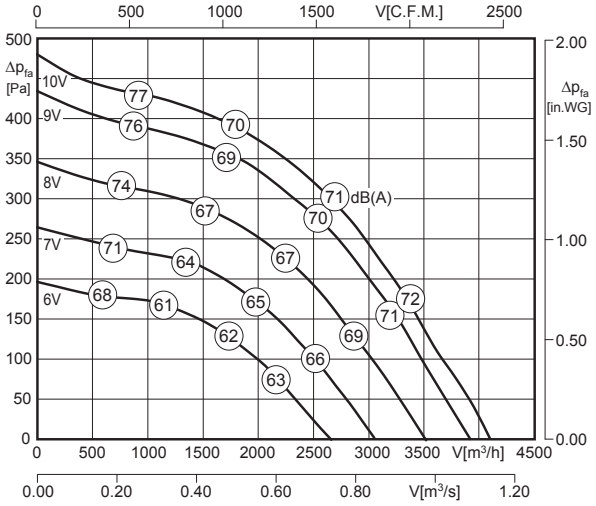

LWA8 pateikiamas oro našumo charakteristikoje
LWA8 is displayed in air performance curve

LWA5 = LWA8 + 2 dB

100% ErP ready
Išimtis[4] *exception*

Variklio aušinimo temperatūra > 65°C / *Motor cooling temperature > 65°C*

Tipas / *Type*	Art. Nr.	U [V]	f [Hz]	P [kW]	I_N [A]	n [min⁻¹]	C [µF]	t_R [°C]	Triukšmas* *sound* [dB(A)]	Δ I [%]	I_a/I_n	⧋	✱	[kg]
DVNFS 400-4D-GS	A47-40052	3~400	50	0.53	0.89	1410	-	120	72 / 70	-	5.2	IP55	01.454	48.0
DVNFS 400-4D	A47-40002	3~400	50	0.53	0.89	1410	-	120	72 / 70	-	5.2	IP55	01.454	48.0

*) santykinis bendrasis lygis: įsiurbimo pusė LWA5 / išpūtimo pusė LWA8 esant V=0,5 x V_{max}
**) relative total sound level: inlet side LWA5 / Outlet side LWA8 at V=0,5 x V_{max}*

Triukšmo lygiai / *Sound levels:*

LWArel A svertinis esant V=0,5*Vmax LWArel A-weighted at V=0,5*Vmax	fM [Hz]						
	125	250	500	1K	2K	4K	8K
LWA5 [dB(A)] Įsiurbimo pusė / *inlet side*	-22	-6	-6	-6	-3	-5	-17
LWA8 [dB(A)] Išpūtimo pusė / *outlet side*	-15	-6	-5	-6	-10	-14	-22

Matmenys / *Dimensions:* [mm]

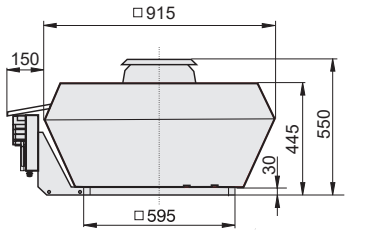

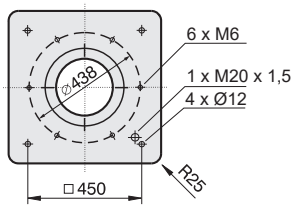

Elektros schema / *Wiring diagram:*

01.454

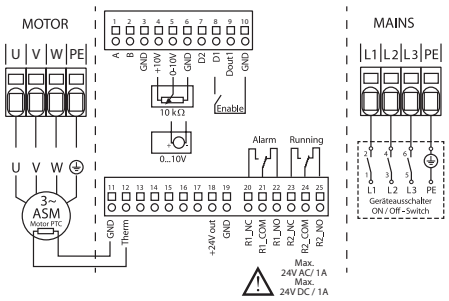

[4] Automatinė sklendė - sklendė su varikliu, žr. 42 psl.
Automatic shutter - Motor-driven shutter please see page 42

Priedai / *Accessories:*



POT 1	POT 3	MTC	GS 4	KR	SD	AP	FS	SDS	VS [4]	ASS	ASF	BG
Art. Nr. H55-00049	Art. Nr. H55-00068	Art. Nr. H55-00058	Art. Nr. H80-00033	Art. Nr. A71-35500	Art. Nr. A40-35521	Art. Nr. A40-35530	Art. Nr. A80-35500	Art. Nr. A80-35550	Art. Nr. A60-35500	Art. Nr. I30-35502	Art. Nr. I00-35501	Art. Nr. P21-40002
Psl./*Page* 53	Psl./*Page* 54	Psl./*Page* 56	Psl./*Page* 44	Psl./*Page* 36	Psl./*Page* 36	Psl./*Page* 40	Psl./*Page* 37	Psl./*Page* 38	Psl./*Page* 41	Psl./*Page* 42	Psl./*Page* 42	Psl./*Page* 41

Stogo ventiliatorius / *Roof Fan*
Dydis / *Size:* 450



- paprastas montavimas
- tvirtas, nuo oro sąlygų apsaugotas korpusas
- variklis už oro srauto ribų – tinka aukštesnei transportuojamos terpės temperatūrai
- greitis reguliuojamas sumontuotu dažnio keitikliu (DVNF)
- sumontuotas įrenginio išjungiklis (tipas GS)

- *easy to install*
- *weatherproof housing*
- *motor outside of the air stream for higher temperatures*
- *controllable with an integrated frequency converter (DVNF)*
- *on/off-switch mounted (Type GS)*

Techniniai duomenys / *Technical data:*

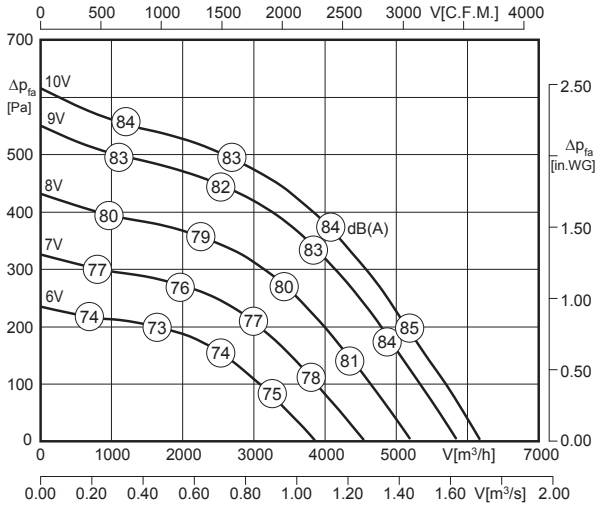

LWA8 pateikiamas oro našumo charakteristikoje
LWA8 is displayed in air performance curve

LWA5 = LWA8 - 3 dB

100% ErP ready
Išimtis[4] *exception*

[4] Variklio aušinimo temperatūra > 65°C / *Motor cooling temperature > 65°C*

Tipas / *Type*	Art. Nr.	U [V]	f [Hz]	P [kW]	I_N [A]	n [min⁻¹]	C [µF]	t_R [°C]	Triukšmas* *sound* [dB(A)]	Δ I [%]	I_a/I_n	⚠	✱	[kg]
DVNF 450-4E-GS	A47-45051	1~230	50	0.95	4.12	1395	-	120	80 / 83	-	6.5	IP55	01.455	49.5
DVNF 450-4E	A47-45001	1~230	50	0.95	4.12	1395	-	120	80 / 83	-	6.5	IP55	01.455	49.5

*) santykinis bendrasis lygis: įsiurbimo pusė LWA5 / išpūtimo pusė LWA8 esant V=0,5 x V_{max}
**) relative total sound level: inlet side LWA5 / Outlet side LWA8 at V=0,5 x V_{max}*

Triukšmo lygiai / *Sound levels:*

LWArel A svertinis esant V=0,5*Vmax LWArel A-weighted at V=0,5*Vmax	fM [Hz]						
	125	250	500	1K	2K	4K	8K
LWA5 [dB(A)] Įsiurbimo pusė / *inlet side*	-17	-14	-10	-8	-8	-16	-23
LWA8 [dB(A)] Išpūtimo pusė / *outlet side*	-16	-9	-5	-5	-8	-13	-21

Matmenys / *Dimensions:* [mm]

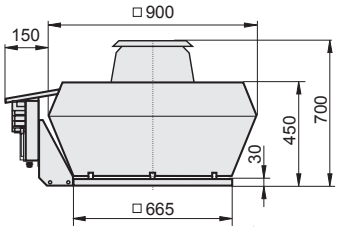

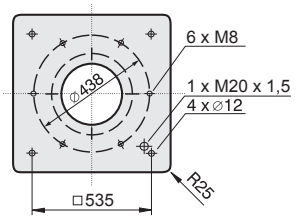

[4] Automatinė sklendė - sklendė su varikliu, žr. 42 psl.
Automatic shutter - Motor-driven shtütter please see page 42

Elektros schema / *Wiring diagram:*

01.455

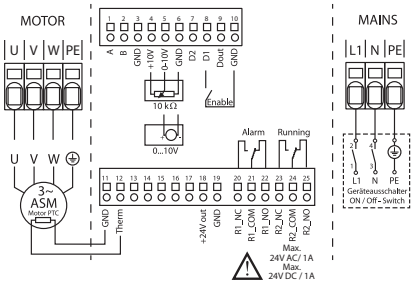

Priedai / *Accessories:*



POT 1	POT 3	MTC	GS 4	KR	SD	AP	FS	SDS	VS [4]	ASS	ASF	BG
Art. Nr. H55-00049	Art. Nr. H55-00068	Art. Nr. H55-00073	Art. Nr. H80-00033	Art. Nr. A71-45000	Art. Nr. A40-45018	Art. Nr. A40-45030	Art. Nr. A80-45000	Art. Nr. A80-45050	Art. Nr. A60-35500	Art. Nr. I30-35502	Art. Nr. I00-35501	Art. Nr. P21-40002
Psl./*Page* 53	Psl./*Page* 54	Psl./*Page* 56	Psl./*Page* 44	Psl./*Page* 36	Psl./*Page* 36	Psl./*Page* 40	Psl./*Page* 37	Psl./*Page* 38	Psl./*Page* 41	Psl./*Page* 42	Psl./*Page* 42	Psl./*Page* 41

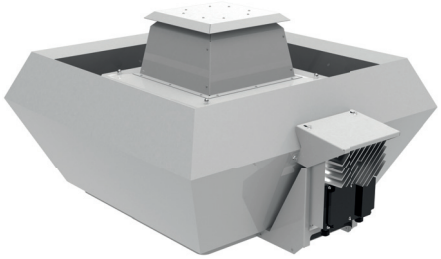

- paprastas montavimas
- tvirtas, nuo oro sąlygų apsaugotas korpusas
- variklis už oro srauto ribų – tinka aukštesnei transportuojamos terpės temperatūrai
- greitis reguliuojamas sumontuotu dažnio keitikliu (DVNF)
- garso izoliuotas modelis
- sumontuotas įrenginio išjungiklis (tipas GS)

- *easy to install*
- *weatherproof housing*
- *motor outside of the air stream for higher temperatures*
- *controllable with an integrated frequency converter (DVNF)*
- *sound attenuated version*
- *on/off-switch mounted (Type GS)*

Techniniai duomenys / *Technical data:*

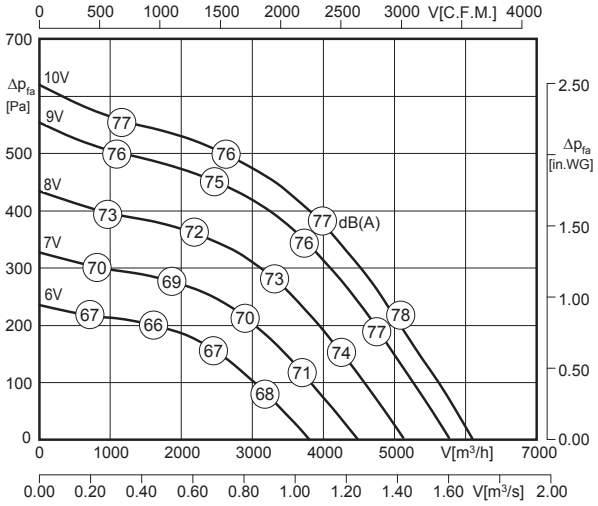

LWA8 pateikiamas oro našumo charakteristikoje
LWA8 is displayed in air performance curve

LWA5 = LWA8 + 4 dB

100% ErP ready
Išimtis[4] exception

Variklio aušinimo temperatūra > 65°C / *Motor cooling temperature > 65°C*

Tipas / *Type*	Art. Nr.	U [V]	f [Hz]	P [kW]	I_N [A]	n [min⁻¹]	C [µF]	t_R [°C]	Triukšmas* *sound* [dB(A)]	Δ I [%]	I_a/I_n	⚠	✱	■ [kg]
DVNFS 450-4E-GS	A47-45053	1~230	50	0.95	4.12	1395	-	120	80 / 76	-	6.5	IP55	01.455	60.5
DVNFS 450-4E	A47-45003	1~230	50	0.95	4.12	1395	-	120	80 / 76	-	6.5	IP55	01.455	60.5

*) santykinis bendrasis lygis: įsiurbimo pusė LWA5 / išpūtimo pusė LWA8 esant V=0,5 x Vmax
**) relative total sound level: inlet side LWA5 / Outlet side LWA8 at V=0,5 x Vmax*

Triukšmo lygiai / *Sound levels:*

LWArel A svertinis esant V=0,5*Vmax LWArel A-weighted at V=0,5*Vmax	fM [Hz]						
	125	250	500	1K	2K	4K	8K
LWA5 [dB(A)] Įsiurbimo pusė / *inlet side*	-7	-2	-1	2	4	-3	-13
LWA8 [dB(A)] Išpūtimo pusė / *outlet side*	-16	-9	-5	-5	-8	-13	-21

Elektros schema / *Wiring diagram:*

01.455

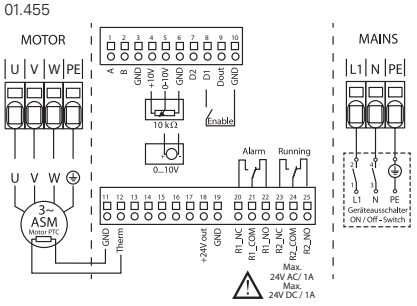

Matmenys / *Dimensions:* [mm]

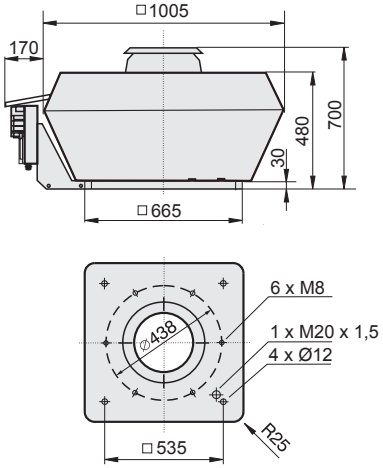

[4] Automatinė sklendė - sklendė su varikliu, žr. 42 psl.
Automatic shutter - Motor-driven shutter please see page 42

Priedai / *Accessories:*



POT 1	POT 3	MTC	GS 4	KR	SD	AP	FS	SDS	VS [4]	ASS	ASF	BG
Art. Nr. H55-00049	Art. Nr. H55-00068	Art. Nr. H55-00073	Art. Nr. H80-00033	Art. Nr. A71-45000	Art. Nr. A40-45018	Art. Nr. A40-45030	Art. Nr. A80-45000	Art. Nr. A80-45050	Art. Nr. A60-35500	Art. Nr. I30-35502	Art. Nr. I00-35501	Art. Nr. P21-40002
Psl./*Page* 53	Psl./*Page* 54	Psl./*Page* 56	Psl./*Page* 44	Psl./*Page* 36	Psl./*Page* 36	Psl./*Page* 40	Psl./*Page* 37	Psl./*Page* 38	Psl./*Page* 41	Psl./*Page* 42	Psl./*Page* 42	Psl./*Page* 41

Stogo ventiliatorius / *Roof Fan*
Dydis / *Size:* 450



- paprastas montavimas
- tvirtas, nuo oro sąlygų apsaugotas korpusas
- variklis už oro srauto ribų – tinka aukštesnei transportuojamos terpės temperatūrai
- greitis reguliuojamas sumontuotu dažnio keitikliu (DVNF)
- sumontuotas įrenginio išjungiklis (tipas GS)

- *easy to install*
- *weatherproof housing*
- *motor outside of the air stream for higher temperatures*
- *controllable with an integrated frequency converter (DVNF)*
- *on/off-switch mounted (Type GS)*

Techniniai duomenys / *Technical data:*

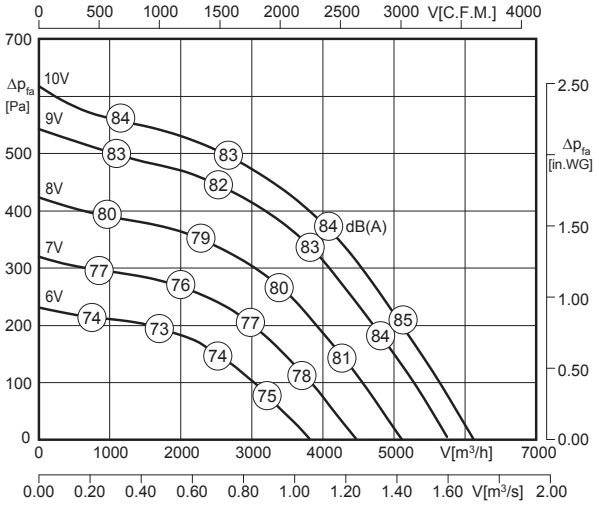

LWA8 pateikiamas oro našumo charakteristikoje
LWA8 is displayed in air performance curve

LWA5 = LWA8 - 3 dB

100% ErP ready
Išimtis[4] *exception*

[4] Variklio aušinimo temperatūra > 65°C / *Motor cooling temperature > 65°C*

Tipas / *Type*	Art. Nr.	U [V]	f [Hz]	P [kW]	I_N [A]	n [min⁻¹]	C [µF]	t_R [°C]	Triukšmas* *sound* [dB(A)]	Δ I [%]	I_a/I_n	⚠	✱	[kg]
DVNF 450-4D-GS	A47-45050	3~400	50	0.93	1.81	1405	-	120	80 / 83	-	6.5	IP55	01.454	49.5
DVNF 450-4D	A47-45000	3~400	50	0,93	1,81	1405	-	120	80 / 83	-	6.5	IP55	01.454	49.5

*) santykinis bendrasis lygis: įsiurbimo pusė LWA5 / išpūtimo pusė LWA8 esant V=0,5 x V_{max}
**) relative total sound level: inlet side LWA5 / Outlet side LWA8 at V=0,5 x V_{max}*

Triukšmo lygiai / *Sound levels:*

LWArel A svertinis esant V=0,5*Vmax LWArel A-weighted at V=0,5*Vmax	fM [Hz]						
	125	250	500	1K	2K	4K	8K
LWA5 [dB(A)] Įsiurbimo pusė / *inlet side*	-17	-14	-10	-8	-8	-16	-23
LWA8 [dB(A)] Išpūtimo pusė / *outlet side*	-16	-9	-5	-5	-8	-13	-21

Matmenys / *Dimensions:* [mm]

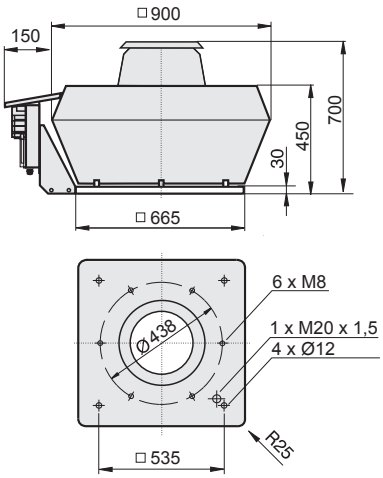

[4] Automatinė sklendė - sklendė su varikliu, žr. 42 psl.
Automatic shutter - Motor-driven shutter please see page 42

Elektros schema / *Wiring diagram:*

01.454

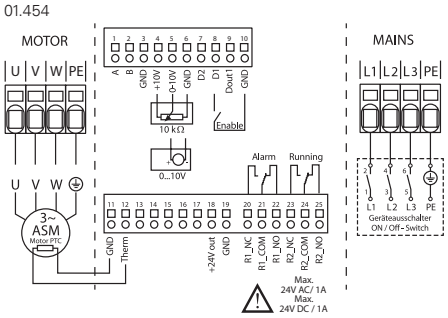

Priedai / *Accessories:*

POT 1	POT 3	MTC	GS 4	KR	SD	AP	FS	SDS	VS [4]	ASS	ASF	BG
Art. Nr. H55-00049	Art. Nr. H55-00068	Art. Nr. H55-00073	Art. Nr. H80-00033	Art. Nr. A71-45000	Art. Nr. A40-45018	Art. Nr. A40-45030	Art. Nr. A80-45000	Art. Nr. A80-45050	Art. Nr. A60-35500	Art. Nr. I30-35502	Art. Nr. I00-35501	Art. Nr. P21-40002
Psl./*Page* 53	Psl./*Page* 54	Psl./*Page* 56	Psl./*Page* 44	Psl./*Page* 36	Psl./*Page* 36	Psl./*Page* 40	Psl./*Page* 37	Psl./*Page* 38	Psl./*Page* 41	Psl./*Page* 42	Psl./*Page* 42	Psl./*Page* 41

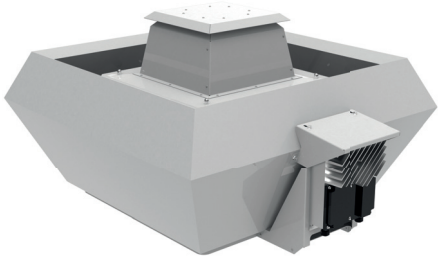

- paprastas montavimas
- tvirtas, nuo oro sąlygų apsaugotas korpusas
- variklis už oro srauto ribų – tinka aukštesnei transportuojamos terpės temperatūrai
- greitis reguliuojamas sumontuotu dažnio keitikliu (DVNF)
- garso izoliuotas modelis
- sumontuotas įrenginio išjungiklis (tipas GS)

- *easy to install*
- *weatherproof housing*
- *motor outside of the air stream for higher temperatures*
- *controllable with an integrated frequency converter (DVNF)*
- *sound attenuated version*
- *on/off-switch mounted (Type GS)*

Techniniai duomenys / *Technical data:*

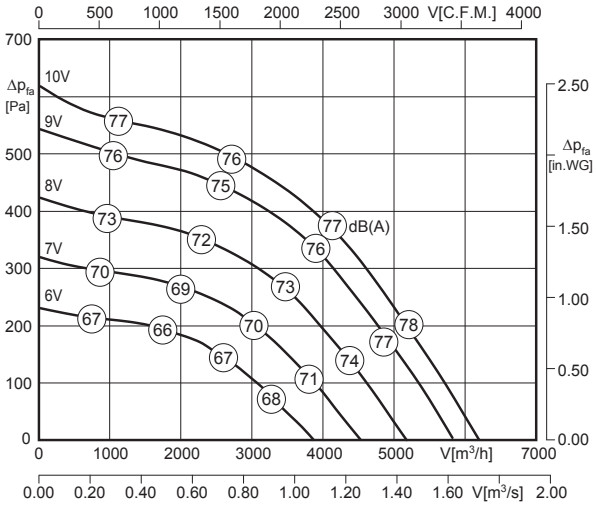

LWA8 pateikiamas oro našumo charakteristikoje
LWA8 is displayed in air performance curve

LWA5 = LWA8 + 4 dB

100% ErP ready
Išimtis[4] exception

Variklio aušinimo temperatūra > 65°C / *Motor cooling temperature > 65°C*

Tipas / *Type*	Art. Nr.	U [V]	f [Hz]	P [kW]	I_N [A]	n [min⁻¹]	C [µF]	t_R [°C]	Triukšmas* *sound* [dB(A)]	Δ I [%]	I_a/I_n			[kg]
DVNFS 450-4D-GS	A47-45052	3~400	50	0.93	1.81	1405	-	120	80/ 76	12	6.5	IP55	01.454	60.5
DVNFS 450-4D	A47-45002	3~400	50	0.93	1.81	1405	-	120	80/ 76	12	6.5	IP55	01.454	60.5

*) santykinis bendrasis lygis: įsiurbimo pusė LWA5 / išpūtimo pusė LWA8 esant V=0,5 x Vmax
**) relative total sound level: inlet side LWA5 / Outlet side LWA8 at V=0,5 x Vmax*

Triukšmo lygiai / *Sound levels:*

LWArel A svertinis esant V=0,5*Vmax LWArel A-weighted at V=0,5*Vmax	fM [Hz]						
	125	250	500	1K	2K	4K	8K
LWA5 [dB(A)] Įsiurbimo pusė / *inlet side*	-7	-2	-1	2	4	-3	-13
LWA8 [dB(A)] Išpūtimo pusė / *outlet side*	-16	-9	-5	-5	-8	-13	-21

Elektros schema / *Wiring diagram:*

01.454

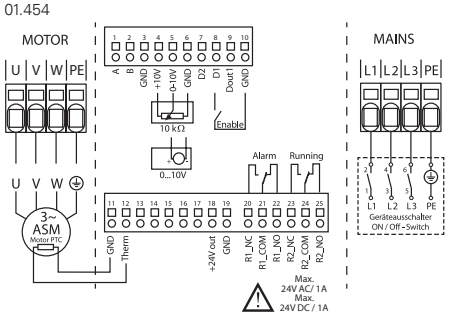

Matmenys / *Dimensions:* [mm]

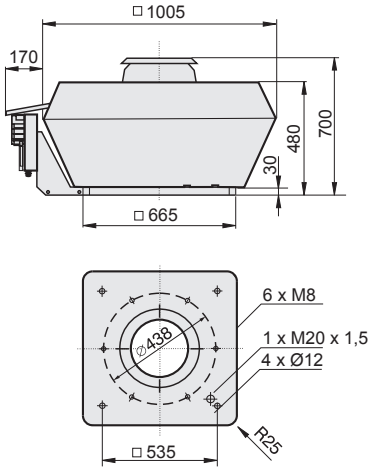

[4] Automatinė sklendė - sklendė su varikliu, žr. 42 psl.
Automatic shutter - Motor-driven shutter please see page 42

Priedai / *Accessories:*



POT 1	POT 3	MTC	GS 4	KR	SD	AP	FS	SDS	VS [4]	ASS	ASF	BG
Art. Nr. H55-00049	Art. Nr. H55-00068	Art. Nr. H55-00073	Art. Nr. H80-00033	Art. Nr. A71-45000	Art. Nr. A40-45018	Art. Nr. A40-45030	Art. Nr. A80-45000	Art. Nr. A80-45050	Art. Nr. A60-35500	Art. Nr. I30-35502	Art. Nr. I00-35501	Art. Nr. P21-40002
Psl./*Page* 53	Psl./*Page* 54	Psl./*Page* 56	Psl./*Page* 44	Psl./*Page* 36	Psl./*Page* 36	Psl./*Page* 40	Psl./*Page* 37	Psl./*Page* 38	Psl./*Page* 41	Psl./*Page* 42	Psl./*Page* 42	Psl./*Page* 41

Stogo ventiliatorius / *Roof Fan*
Dydis / *Size:* 500



- paprastas montavimas
- tvirtas, nuo oro sąlygų apsaugotas korpusas
- variklis už oro srauto ribų – tinka aukštesnei transportuojamos terpės temperatūrai
- greitis reguliuojamas sumontuotu dažnio keitikliu (DVNF)
- sumontuotas įrenginio išjungiklis (tipas GS)

- *easy to install*
- *weatherproof housing*
- *motor outside of the air stream for higher temperatures*
- *controllable with an integrated frequency converter (DVNF)*
- *on/off-switch mounted (Type GS)*

Techniniai duomenys / *Technical data:*

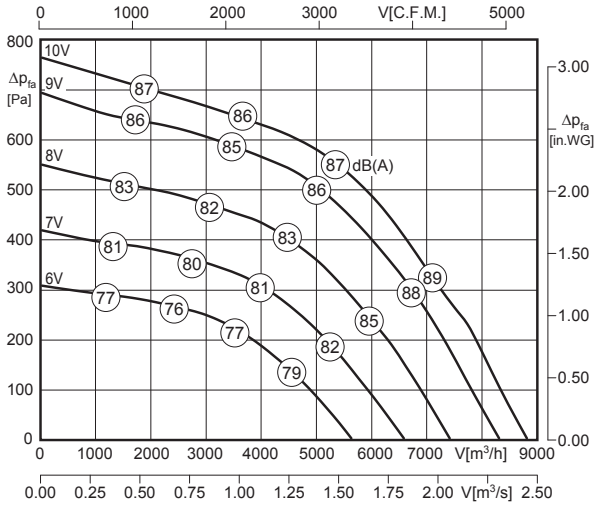

LWA8 pateikiamas oro našumo charakteristikoje
LWA8 is displayed in air performance curve

LWA5 = LWA8 - 5 dB

100% ErP ready
Išimtis[4] *exception*

[4] Variklio aušinimo temperatūra > 65°C / *Motor cooling temperature > 65°C*

Tipas / *Type*	Art. Nr.	U [V]	f [Hz]	P [kW]	I_N [A]	n [min⁻¹]	C [µF]	t_R [°C]	Triukšmas* *sound* [dB(A)]	Δ I [%]	I_a/I_n	⚠	✱	[kg]
DVNF 500-4D-GS	A47-50050	3~400	50	1.7	2.6	1440	-	120	81 / 86	-	6.9	IP55	01.454	57.5
DVNF 500-4D	A47-50000	3~400	50	1.7	2.6	1440	-	120	81 / 86	-	6.9	IP55	01.454	57.5

*) santykinis bendrasis lygis: įsiurbimo pusė LWA5 / išpūtimo pusė LWA8 esant V=0,5 x V_{max}
**) relative total sound level: inlet side LWA5 / Outlet side LWA8 at V=0,5 x V_{max}*

Triukšmo lygiai / *Sound levels:*

LWArel A svertinis esant V=0,5*Vmax LWArel A-weighted at V=0,5*Vmax	fM [Hz]						
	125	250	500	1K	2K	4K	8K
LWA5 [dB(A)] Įsiurbimo pusė / *inlet side*	-31	-19	-14	-11	-10	-11	-23
LWA8 [dB(A)] Išpūtimo pusė / *outlet side*	-27	-15	-7	-3	-7	-12	-22

Matmenys / *Dimensions:* [mm]

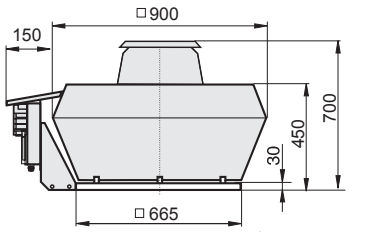

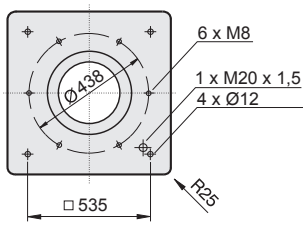

[4] Automatinė sklendė - sklendė su varikliu, žr. 42 psl.
Automatic shutter - Motor-driven shutter please see page 42

Elektros schema / *Wiring diagram:*

01.454

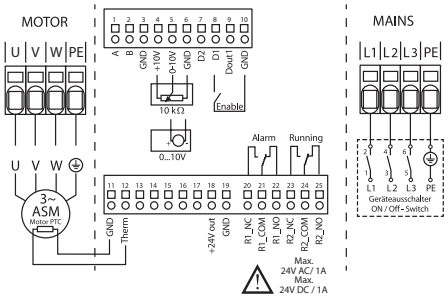

Priedai / *Accessories:*



POT 1	POT 3	MTC	GS 4	KR	SD	AP	FS	SDS	VS [4]	ASS	ASF	BG
Art. Nr. H55-00049	Art. Nr. H55-00068	Art. Nr. H55-00073	Art. Nr. H80-00033	Art. Nr. A71-45000	Art. Nr. A40-45018	Art. Nr. A40-45030	Art. Nr. A80-45000	Art. Nr. A80-45050	Art. Nr. A60-35500	Art. Nr. I30-35502	Art. Nr. I00-35501	Art. Nr. P21-40002
Psl./*Page* 53	Psl./*Page* 54	Psl./*Page* 56	Psl./*Page* 44	Psl./*Page* 36	Psl./*Page* 36	Psl./*Page* 40	Psl./*Page* 37	Psl./*Page* 38	Psl./*Page* 41	Psl./*Page* 42	Psl./*Page* 42	Psl./*Page* 41

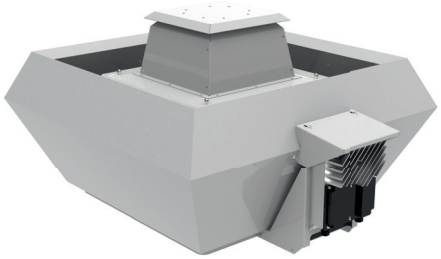

- paprastas montavimas
- tvirtas, nuo oro sąlygų apsaugotas korpusas
- variklis už oro srauto ribų – tinka aukštesnei transportuojamos terpės temperatūrai
- greitis reguliuojamas sumontuotu dažnio keitikliu (DVNF)
- garso izoliuotas modelis
- sumontuotas įrenginio išjungiklis (tipas GS)

- *easy to install*
- *weatherproof housing*
- *motor outside of the air stream for higher temperatures*
- *controllable with an integrated frequency converter (DVNF)*
- *sound attenuated version*
- *on/off-switch mounted (Type GS)*

Techniniai duomenys / *Technical data:*

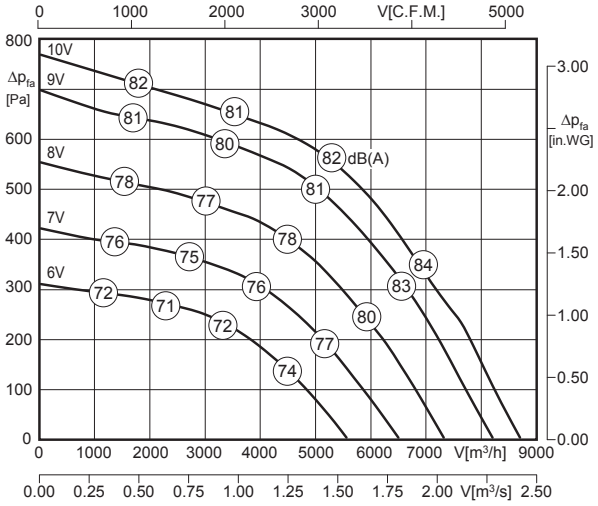

LWA8 pateikiamas oro našumo charakteristikoje
LWA8 is displayed in air performance curve

LWA5 = LWA8

100% ErP ready
Išimtis*) exception

Variklio aušinimo temperatūra > 65°C / *Motor cooling temperature > 65°C*

Tipas / *Type*	Art. Nr.	U [V]	f [Hz]	P [kW]	I_N [A]	n [min⁻¹]	C [µF]	t_R [°C]	Triukšmas* *sound* [dB(A)]	Δ I [%]	I_a/I_n			[kg]
DVNFS 500-4D-GS	A47-50051	3~400	50	1.7	2.6	1440	-	120	81 / 81	-	6.9	IP55	01.454	67.5
DVNFS 500-4D	A47-50001	3~400	50	1.7	2.6	1440	-	120	81 / 81	-	6.9	IP55	01.454	67.5

*) santykinis bendrasis lygis: įsiurbimo pusė LWA5 / išpūtimo pusė LWA8 esant V=0,5 x Vmax
**) relative total sound level: inlet side LWA5 / Outlet side LWA8 at V=0,5 x Vmax*

Triukšmo lygiai / *Sound levels:*

LWArel A svertinis esant V=0,5*Vmax LWArel A-weighted at V=0,5*Vmax	fM [Hz]						
	125	250	500	1K	2K	4K	8K
LWA5 [dB(A)] Įsiurbimo pusė / *inlet side*	-26	-14	-9	-6	-5	-6	-18
LWA8 [dB(A)] Išpūtimo pusė / *outlet side*	-9	-6	-5	-8	-10	-14	-22

Elektros schema / *Wiring diagram:*

01.454

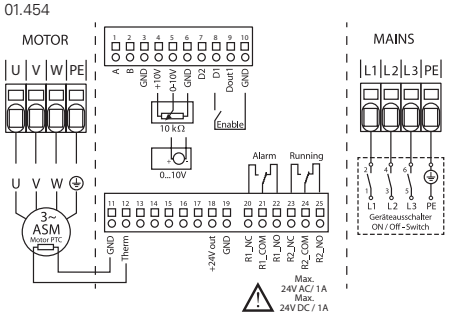

Matmenys / *Dimensions:* [mm]

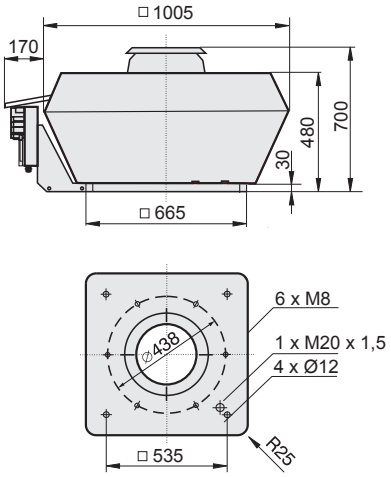

4) Automatinė sklendė - sklendė su varikliu, žr. 42 psl.
Automatic shutter - Motor-driven shutter please see page 42

Priedai / *Accessories:*



POT 1	POT 3	MTC	GS 4	KR	SD	AP	FS	SDS	VS 4)	ASS	ASF	BG
Art. Nr. H55-00049	Art. Nr. H55-00068	Art. Nr. H55-00073	Art. Nr. H80-00033	Art. Nr. A71-45000	Art. Nr. A40-45018	Art. Nr. A40-45030	Art. Nr. A80-45000	Art. Nr. A80-45050	Art. Nr. A60-35500	Art. Nr. I30-35502	Art. Nr. I00-35501	Art. Nr. P21-40002
Psl./*Page* 53	Psl./*Page* 54	Psl./*Page* 56	Psl./*Page* 44	Psl./*Page* 36	Psl./*Page* 36	Psl./*Page* 40	Psl./*Page* 37	Psl./*Page* 38	Psl./*Page* 41	Psl./*Page* 42	Psl./*Page* 42	Psl./*Page* 41

Stogo ventiliatorius / *Roof Fan*
Dydis / *Size:* 560



- paprastas montavimas
- tvirtas, nuo oro sąlygų apsaugotas korpusas
- variklis už oro srauto ribų – tinka aukštesnei transportuojamos terpės temperatūrai
- greitis reguliuojamas sumontuotu dažnio keitikliu (DVNF)
- sumontuotas įrenginio išjungiklis (tipas GS)

- *easy to install*
- *weatherproof housing*
- *motor outside of the air stream for higher temperatures*
- *controllable with an integrated frequency converter (DVNF)*
- *on/off-switch mounted (Type GS)*

Techniniai duomenys / *Technical data:*

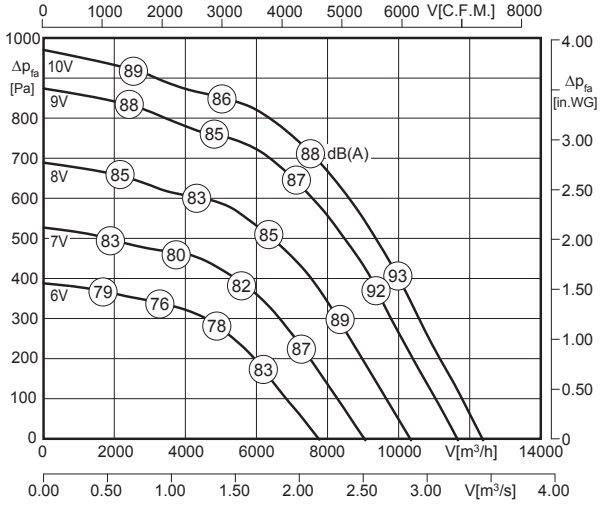

LWA8 pateikiamas oro našumo charakteristikoje
LWA8 is displayed in air performance curve

LWA5 = LWA8 - 5 dB

100% ErP ready
Išimtis[4] *exception*

[4] Variklio aušinimo temperatūra > 65°C / *Motor cooling temperature > 65°C*

Tipas / *Type*	Art. Nr.	U [V]	f [Hz]	P [kW]	I_N [A]	n [min⁻¹]	C [µF]	t_R [°C]	Triukšmas* *sound* [dB(A)]	Δ I [%]	I_a/I_n	⚠	✱	[kg]
DVNF 560-4D-GS	A47-56050	3~400	50	2,95	4,75	1450	-	120	82 / 87	-	7.6	IP55	01.454	105
DVNF 560-4D	A47-56000	3~400	50	2,95	4,75	1450	-	120	82 / 87	-	7.6	IP55	01.454	105

*) santykinis bendrasis lygis: įsiurbimo pusė LWA5 / išpūtimo pusė LWA8 esant V=0,5 x V_{max}
**) relative total sound level: inlet side LWA5 / Outlet side LWA8 at V=0,5 x V_{max}*

Triukšmo lygiai / *Sound levels:*

LWArel A svertinis esant V=0,5*Vmax LWArel A-weighted at V=0,5*Vmax	fM [Hz]						
	125	250	500	1K	2K	4K	8K
LWA5 [dB(A)] Įsiurbimo pusė / *inlet side*	-15	-10	-12	-12	-15	-19	-23
LWA8 [dB(A)] Išpūtimo pusė / *outlet side*	-20	-7	-5	-5	-9	-15	-23

Elektros schema / *Wiring diagram:*

01.454

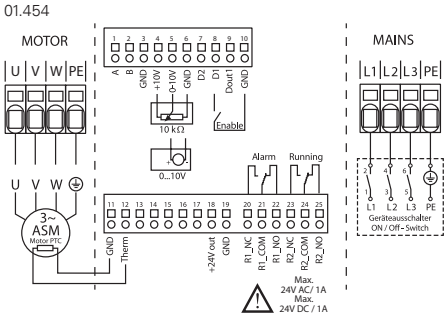

Matmenys / *Dimensions:* [mm]

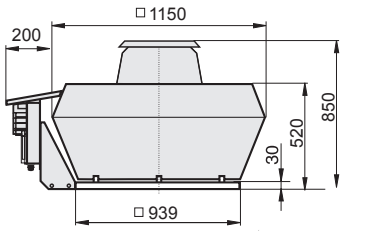

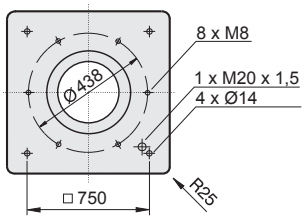

[4] Automatinė sklendė - sklendė su varikliu, žr. 42 psl.
Automatic shutter - Motor-driven shtütter please see page 42

Priedai / *Accessories:*



POT 1	POT 3	MTC	GS 4	KR	SD	AP	FS	SDS	VS [4]	ASS	ASF	BG
Art. Nr. H55-00049	Art. Nr. H55-00068	Art. Nr. H55-00073	Art. Nr. H80-00033	Art. Nr. A71-56000	Art. Nr. A40-56018	Art. Nr. A40-56030	Art. Nr. A80-56000	Art. Nr. A80-56050	Art. Nr. A60-56000	Art. Nr. I20-56000	Art. Nr. I10-56000	Art. Nr. P21-56003
Psl./*Page* 53	Psl./*Page* 54	Psl./*Page* 56	Psl./*Page* 44	Psl./*Page* 36	Psl./*Page* 36	Psl./*Page* 40	Psl./*Page* 37	Psl./*Page* 38	Psl./*Page* 41	Psl./*Page* 42	Psl./*Page* 42	Psl./*Page* 41

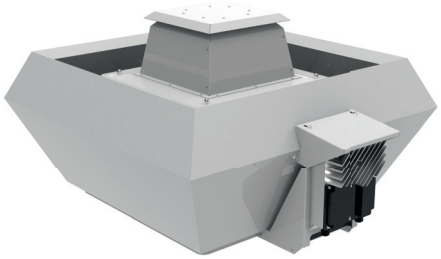

- paprastas montavimas
- tvirtas, nuo oro sąlygų apsaugotas korpusas
- variklis už oro srauto ribų – tinka aukštesnei transportuojamos terpės temperatūrai
- greitis reguliuojamas sumontuotu dažnio keitikliu (DVNF)
- garso izoliuotas modelis
- sumontuotas įrenginio išjungiklis (tipas GS)

- *easy to install*
- *weatherproof housing*
- *motor outside of the air stream for higher temperatures*
- *controllable with an integrated frequency converter (DVNF)*
- *sound attenuated version*
- *on/off-switch mounted (Type GS)*

Techniniai duomenys / *Technical data:*

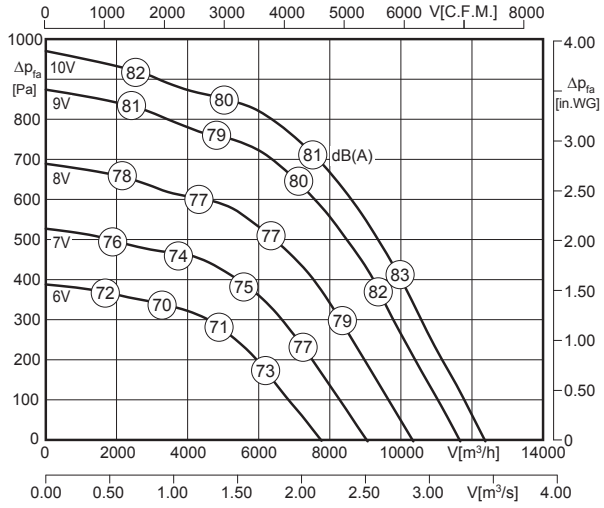

LWA8 pateikiamas oro našumo charakteristikoje
LWA8 is displayed in air performance curve

LWA5 = LWA8 + 4 dB

100% ErP ready
Išimtis[4] *exception*

Variklio aušinimo temperatūra > 65°C / *Motor cooling temperature > 65°C*

Tipas / *Type*	Art. Nr.	U [V]	f [Hz]	P [kW]	I_N [A]	n [min⁻¹]	C [µF]	t_R [°C]	Triukšmas* *sound* [dB(A)]	Δ I [%]	I_a/I_n			[kg]
DVNFS 560-4D-GS	A47-56051	3~400	50	2.95	4.75	1450	-	120	84 / 80	-	7.6	IP55	01.454	124
DVNFS 560-4D	A47-56001	3~400	50	2.95	4.75	1450	-	120	84 / 80	-	7.6	IP55	01.454	124

*) santykinis bendrasis lygis: įsiurbimo pusė LWA5 / išpūtimo pusė LWA8 esant V=0,5 x Vmax
**) relative total sound level: inlet side LWA5 / Outlet side LWA8 at V=0,5 x Vmax*

Triukšmo lygiai / *Sound levels:*

LWArel A svertinis esant V=0,5*Vmax LWArel A-weighted at V=0,5*Vmax	fM [Hz]						
	125	250	500	1K	2K	4K	8K
LWA5 [dB(A)] Įsiurbimo pusė / *inlet side*	-7	-3	1	3	3	-5	-11
LWA8 [dB(A)] Išpūtimo pusė / *outlet side*	-21	-11	-5	-4	-8	-15	-23

Matmenys / *Dimensions:* [mm]

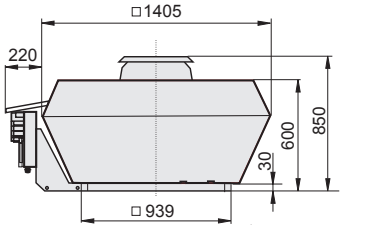

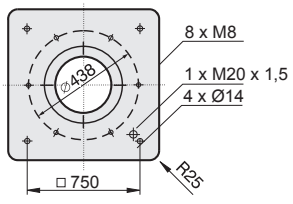

Elektros schema / *Wiring diagram:*

01.454

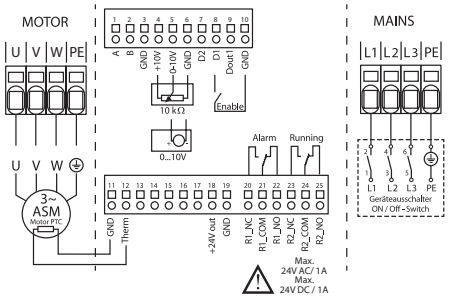

[4] Automatinė sklendė - sklendė su varikliu, žr. 42 psl.
Automatic shutter - Motor-driven shutter please see page 42

Priedai / *Accessories:*

POT 1	POT 3	MTC	GS 4	KR	SD	AP	FS	SDS	VS [4]	ASS	ASF	BG
Art. Nr. H55-00049	Art. Nr. H55-00068	Art. Nr. H55-00073	Art. Nr. H80-00033	Art. Nr. A71-56000	Art. Nr. A40-56018	Art. Nr. A40-56030	Art. Nr. A80-56000	Art. Nr. A80-56050	Art. Nr. A60-56000	Art. Nr. I20-56000	Art. Nr. I10-56000	Art. Nr. P21-56003
Psl./*Page* 53	Psl./*Page* 54	Psl./*Page* 56	Psl./*Page* 44	Psl./*Page* 36	Psl./*Page* 36	Psl./*Page* 40	Psl./*Page* 37	Psl./*Page* 38	Psl./*Page* 41	Psl./*Page* 42	Psl./*Page* 42	Psl./*Page* 41

Stogo ventiliatorius / *Roof Fan*
Dydis / *Size:* 630



- paprastas montavimas
- tvirtas, nuo oro sąlygų apsaugotas korpusas
- variklis už oro srauto ribų – tinka aukštesnei transportuojamos terpės temperatūrai
- sumontuotas įrenginio išjungiklis (tipas GS)

- *easy to install*
- *weatherproof housing*
- *motor outside of the air stream for higher temperatures*
- *on/off-switch mounted (Type GS)*

Techniniai duomenys / *Technical data:*

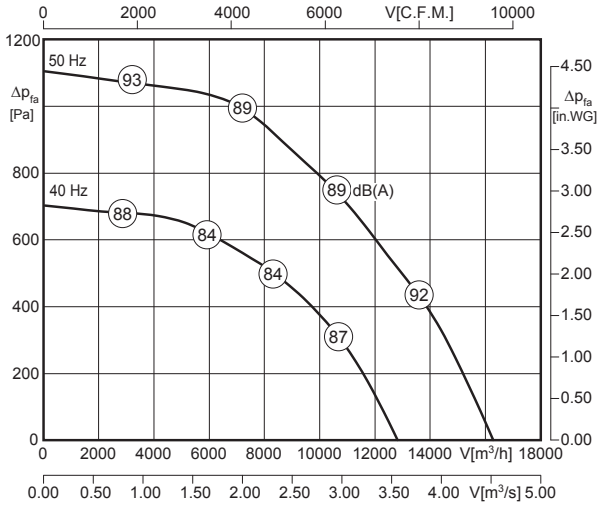

L_{WA8} pateikiamas oro našumo charakteristikoje
L_{WA8} is displayed in air performance curve

$L_{WA5} = L_{WA8}$ - 3 dB

100% ErP ready
Išimtis[4] exception

[4] Variklio aušinimo temperatūra > 65°C / *Motor cooling temperature > 65°C*

Tipas / *Type*	Art. Nr.	U [V]	f [Hz]	P [kW]	I_N [A]	n [min⁻¹]	C [µF]	t_R [°C]	Triukšmas* *sound* [dB(A)]	Δ I [%]	I_a/I_n	⚠	✱	[kg]
DVN 630-4D-GS	A24-63007	3~400	50	6,4	11.1	1460	-	120	86 / 89	-	7.5	IP55	01.387	102
DVN 630-4D	A23-63004	3~400	50	6,4	11.1	1460	-	120	86 / 89	-	7.5	IP55	01.387	102

*) santykinis bendrasis lygis: įsiurbimo pusė L_{WA5} / išpūtimo pusė L_{WA8} esant V=0,5 x V_{max}
**) relative total sound level: inlet side L_{WA5} / Outlet side L_{WA8} at V=0,5 x V_{max}*

Triukšmo lygiai / *Sound levels:*

L_{WArel} A svertinis esant V=0,5*Vmax L_{WArel} A-weighted at V=0,5*Vmax	fM [Hz]						
	125	250	500	1K	2K	4K	8K
L_{WA5} [dB(A)] Įsiurbimo pusė / *inlet side*	-17	-14	-10	-8	-8	-16	-23
L_{WA8} [dB(A)] Išpūtimo pusė / *outlet side*	-16	-9	-5	-5	-8	-13	-21

Elektros schema / *Wiring diagram:*

01.387

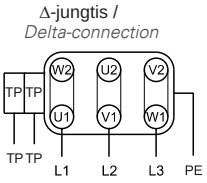

Matmenys / *Dimensions:* [mm]

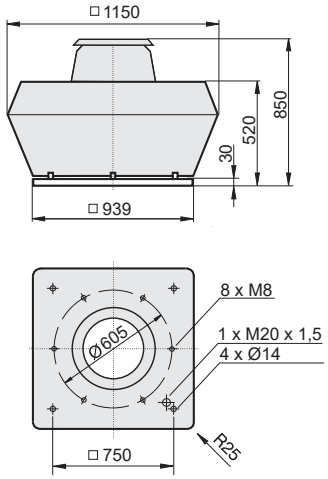

[4] Automatinė sklendė - sklendė su varikliu, žr. 42 psl.
Automatic shutter - Motor-driven shtitter please see page 42

Priedai / *Accessories:*

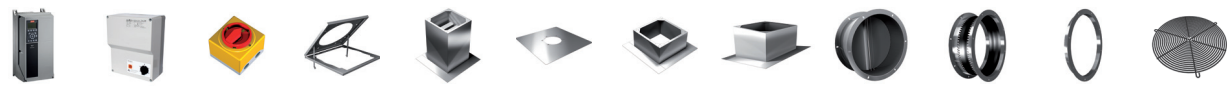

FU	MSD 1K	GS 3	KR	SD	AP	FS	SDS	VS [4]	ASS	ASF	BG
Art. Nr. FUDX0550055V	Art. Nr. H80-38036	Art. Nr. H80-00032	Art. Nr. A71-56000	Art. Nr. A40-56018	Art. Nr. A40-56030	Art. Nr. A80-56000	Art. Nr. A80-56050	Art. Nr. A60-56000	Art. Nr. I20-56000	Art. Nr. I10-56000	Art. Nr. P21-56003
Psl./*Page* 57	Psl./*Page* 50	Psl./*Page* 44	Psl./*Page* 36	Psl./*Page* 36	Psl./*Page* 40	Psl./*Page* 37	Psl./*Page* 38	Psl./*Page* 41	Psl./*Page* 42	Psl./*Page* 42	Psl./*Page* 41



- paprastas montavimas
- tvirtas, nuo oro sąlygų apsaugotas korpusas
- variklis už oro srauto ribų – tinka aukštesnei transportuojamos terpės temperatūrai
- garso izoliuotas modelis
- sumontuotas įrenginio išjungiklis (tipas GS)

- *easy to install*
- *weatherproof housing*
- *motor outside of the air stream for higher temperatures*
- *sound attenuated version*
- *on/off-switch mounted (Type GS)*

Techniniai duomenys / *Technical data:*

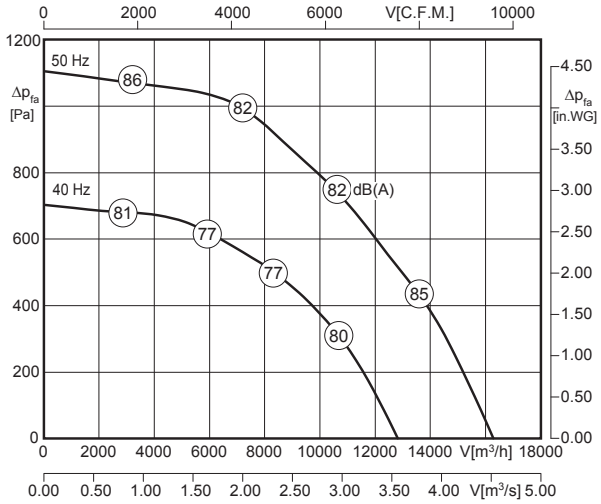

LWA8 pateikiamas oro našumo charakteristikoje
LWA8 is displayed in air performance curve

LWA5 = LWA8 + 2 dB

100% ErP ready
Išimtis[4] *exception*

Variklio aušinimo temperatūra > 65°C / *Motor cooling temperature > 65°C*

Tipas / *Type*	Art. Nr.	U [V]	f [Hz]	P [kW]	I_N [A]	n [min^{-1}]	C [µF]	t_R [°C]	Triukšmas* *sound* [dB(A)]	Δ I [%]	I_a/I_n			[kg]
DVNS 630-4D-GS	A89-63012	3~400	50	6.4	11.1	1460	-	120	83 / 81	-	7.5	IP55	01.387	113
DVNS 630-4D	A89-63010	3~400	50	6.4	11.1	1460	-	120	83 / 81	-	7.5	IP55	01.387	113

*) santykinis bendrasis lygis: įsiurbimo pusė LWA5 / išpūtimo pusė LWA8 esant V=0,5 x Vmax
**) relative total sound level: inlet side LWA5 / Outlet side LWA8 at V=0,5 x Vmax*

Triukšmo lygiai / *Sound levels:*

LWArel A svertinis esant V=0,5*Vmax LWArel A-weighted at V=0,5*Vmax		fM [Hz]						
		125	250	500	1K	2K	4K	8K
LWA5 [dB(A)]	Įsiurbimo pusė / *inlet side*	-10	-7	-3	-1	-1	-9	-16
LWA8 [dB(A)]	Išpūtimo pusė / *outlet side*	-16	-9	-5	-5	-8	-13	-21

Matmenys / *Dimensions:* [mm]

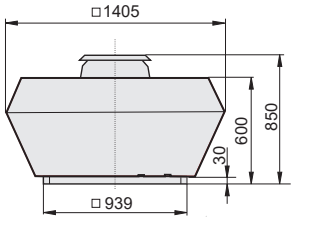

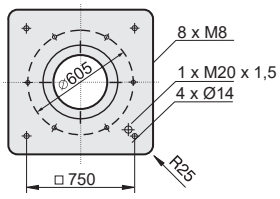

Elektros schema / *Wiring diagram:*

01.387

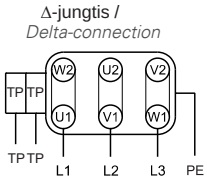

[4] Automatinė sklendė - sklendė su varikliu, žr. 42 psl.
Automatic shutter - Motor-driven shutter please see page 42

Priedai / *Accessories:*

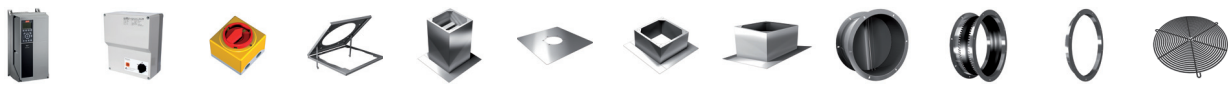

	FU	MSD 1K	GS 3	KR	SD	AP	FS	SDS	VS [4]	ASS	ASF	BG
Art. Nr.	FUDX0550055V	H80-38036	H80-00032	A71-56000	A40-56018	A40-56030	A80-56000	A80-56050	A60-56000	I20-56000	I10-56000	P21-56003
	Psl./*Page* 57	Psl./*Page* 50	Psl./*Page* 44	Psl./*Page* 36	Psl./*Page* 36	Psl./*Page* 40	Psl./*Page* 37	Psl./*Page* 38	Psl./*Page* 41	Psl./*Page* 42	Psl./*Page* 42	Psl./*Page* 41

Stogo ventiliatorius / *Roof Fan*
Dydis / *Size:* 710



- paprastas montavimas
- tvirtas, nuo oro sąlygų apsaugotas korpusas
- variklis už oro srauto ribų – tinka aukštesnei transportuojamos terpės temperatūrai
- sumontuotas įrenginio išjungiklis (tipas GS)

- *easy to install*
- *weatherproof housing*
- *motor outside of the air stream for higher temperatures*
- *on/off-switch mounted (Type GS)*

Techniniai duomenys / *Technical data:*

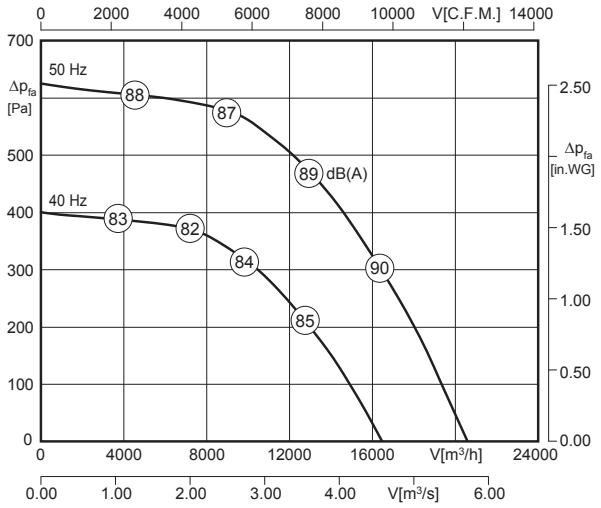

LWA8 pateikiamas oro našumo charakteristikoje
LWA8 is displayed in air performance curve

LWA5 = LWA8 - 3 dB

100% ErP ready
Išimtis[4] *exception*

[4] Variklio aušinimo temperatūra > 65°C / *Motor cooling temperature > 65°C*

Tipas / *Type*	Art. Nr.	U [V]	f [Hz]	P [kW]	I_N [A]	n [min⁻¹]	C [µF]	t_R [°C]	Triukšmas* *sound* [dB(A)]	Δ I [%]	I_a/I_n	⚠	✱	[kg]
DVN 710-6D-GS	A24-71012	3~400	50	3.4	9.4	968	-	120	85 / 88	-	5.9	IP55	01.387	149
DVN 710-6D	A23-71012	3~400	50	3.4	9.4	968	-	120	85 / 88	-	5.9	IP55	01.387	149

*) santykinis bendrasis lygis: įsiurbimo pusė LWA5 / išpūtimo pusė LWA8 esant V=0,5 x V_{max}

**) relative total sound level: inlet side LWA5 / Outlet side LWA8 at V=0,5 x V_{max}*

Triukšmo lygiai / *Sound levels:*

LWArel A svertinis esant V=0,5*Vmax LWArel A-weighted at V=0,5*Vmax	fM [Hz]						
	125	250	500	1K	2K	4K	8K
LWA5 [dB(A)] Įsiurbimo pusė / *inlet side*	-17	-14	-10	-8	-8	-16	-23
LWA8 [dB(A)] Išpūtimo pusė / *outlet side*	-16	-9	-5	-5	-8	-13	-21

Matmenys / *Dimensions:* [mm]

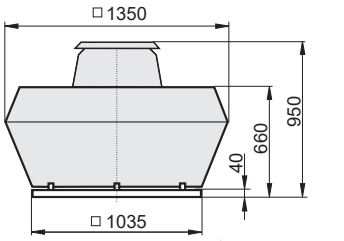

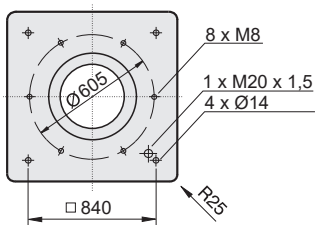

[4] Automatinė sklendė - sklendė su varikliu, žr. 42 psl.
Automatic shutter - Motor-driven shütter please see page 42

Elektros schema / *Wiring diagram:*

01.387

Δ-jungtis / *Delta-connection*

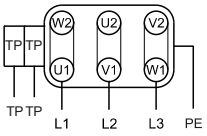

TP Temperatūros jutiklis / *temperature sensor*

Priedai / *Accessories:*



FU
Art. Nr. FUDX0550040V
Psl./*Page* 57



MSD 1K
Art. Nr. H80-38036
Psl./*Page* 50



GS 3
Art. Nr. H80-00032
Psl./*Page* 44



SD
Art. Nr. A40-71018
Psl./*Page* 36



AP
Art. Nr. A40-71030
Psl./*Page* 40



FS
Art. Nr. A80-71000
Psl./*Page* 37



SDS
Art. Nr. A80-71050
Psl./*Page* 38



VS [4]
Art. Nr. A60-71000
Psl./*Page* 41



ASS
Art. Nr. I30-71000
Psl./*Page* 42



ASF
Art. Nr. I00-71000
Psl./*Page* 42



BG
Art. Nr. P21-63003
Psl./*Page* 41

Stogo ventiliatorius (garso izoliuotas) / *Roof Fan (Sound Attenuated)*
Dydis / *Size:* 710



- paprastas montavimas
- tvirtas, nuo oro sąlygų apsaugotas korpusas
- variklis už oro srauto ribų – tinka aukštesnei transportuojamos terpės temperatūrai
- garso izoliuotas modelis
- sumontuotas įrenginio išjungiklis (tipas GS)

- *easy to install*
- *weatherproof housing*
- *motor outside of the air stream for higher temperatures*
- *sound attenuated version*
- *on/off-switch mounted (Type GS)*

Techniniai duomenys / *Technical data:*

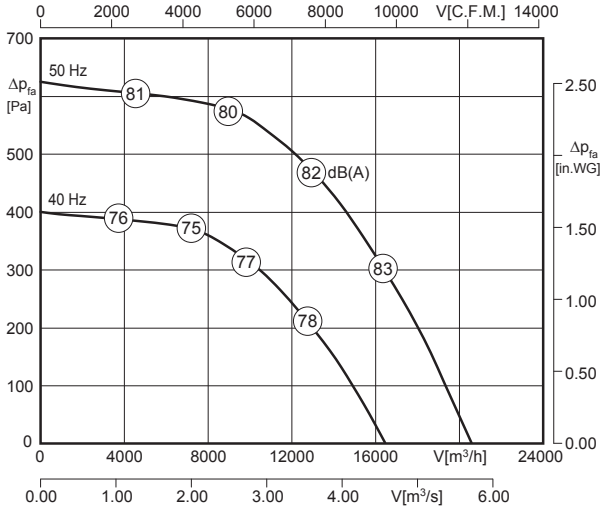

LWA8 pateikiamas oro našumo charakteristikoje
LWA8 is displayed in air performance curve

LWA5 = LWA8 + 4 dB

100% ErP ready
Išimtis[4] *exception*

Variklio aušinimo temperatūra > 65°C / *Motor cooling temperature > 65°C*

Tipas / *Type*	Art. Nr.	U [V]	f [Hz]	P [kW]	I_N [A]	n [min⁻¹]	C [µF]	t_R [°C]	Triukšmas* *sound* [dB(A)]	Δ I [%]	I_a/I_n	⚠	✱	[kg]
DVNS 710-6D-GS	A89-71014	3~400	50	3.4	9.4	968	-	120	85 / 81	-	5.9	IP55	01.387	160
DVNS 710-6D	A89-71013	3~400	50	3.4	9.4	968	-	120	85 / 81	-	5.9	IP55	01.387	160

*) santykinis bendrasis lygis: įsiurbimo pusė LWA5 / išpūtimo pusė LWA8 esant V=0,5 x Vmax
**) relative total sound level: inlet side LWA5 / Outlet side LWA8 at V=0,5 x Vmax*

Triukšmo lygiai / *Sound levels:*

LWArel A svertinis esant V=0,5*Vmax LWArel A-weighted at V=0,5*Vmax	fM [Hz]						
	125	250	500	1K	2K	4K	8K
LWA5 [dB(A)] Įsiurbimo pusė / *inlet side*	-10	-7	-3	-1	-1	-9	-16
LWA8 [dB(A)] Išpūtimo pusė / *outlet side*	-16	-9	-5	-5	-8	-13	-21

Matmenys / *Dimensions:* [mm]

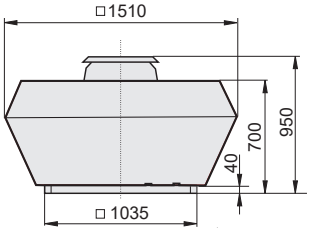

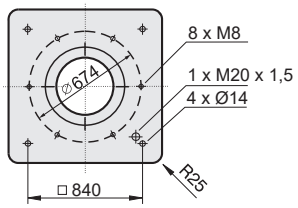

Elektros schema / *Wiring diagram:*

01.387

Δ-jungtis / *Delta-connection*

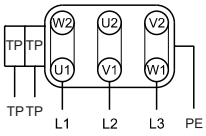

TP Temperatūros jutiklis / *temperature sensor*

[4] Automatinė sklendė - sklendė su varikliu, žr. 42 psl.
Automatic shutter - Motor-driven shutter please see page 42

Priedai / *Accessories:*



FU
Art. Nr. FUDX0550040V
Psl./*Page* 57



MSD 1K
Art. Nr. H80-38036
Psl./*Page* 50



GS 3
Art. Nr. H80-00032
Psl./*Page* 44



SD
Art. Nr. A40-71018
Psl./*Page* 36



AP
Art. Nr. A40-71030
Psl./*Page* 40



FS
Art. Nr. A80-71000
Psl./*Page* 37



SDS
Art. Nr. A80-71050
Psl./*Page* 38



VS [4]
Art. Nr. A60-71000
Psl./*Page* 41



ASS
Art. Nr. I30-71000
Psl./*Page* 42



ASF
Art. Nr. I00-71000
Psl./*Page* 42



BG
Art. Nr. P21-63003
Psl./*Page* 41

Stogo ventiliatorius / *Roof Fan*
Dydis / *Size:* 800



- paprastas montavimas
- tvirtas, nuo oro sąlygų apsaugotas korpusas
- variklis už oro srauto ribų – tinka aukštesnei transportuojamos terpės temperatūrai
- sumontuotas įrenginio išjungiklis (tipas GS)

- *easy to install*
- *weatherproof housing*
- *motor outside of the air stream for higher temperatures*
- *on/off-switch mounted (Type GS)*

Techniniai duomenys / *Technical data:*

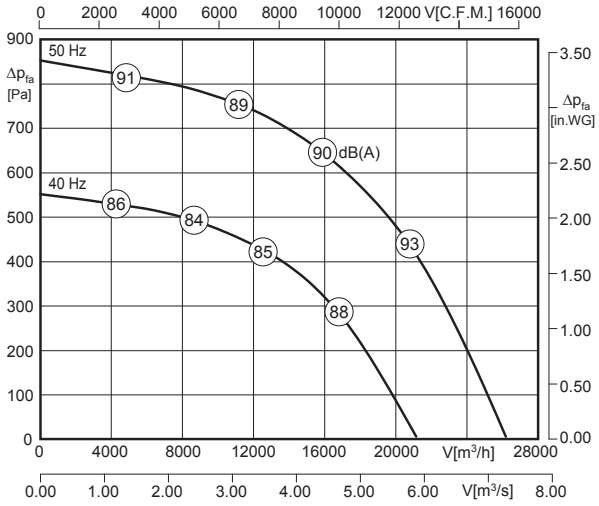

LWA8 pateikiamas oro našumo charakteristikoje
LWA8 is displayed in air performance curve

LWA5 = LWA8 - 3 dB

100% ErP ready
Išimtis[4] *exception*

[4] Variklio aušinimo temperatūra > 65°C / *Motor cooling temperature > 65°C*

Tipas / *Type*	Art. Nr.	U [V]	f [Hz]	P [kW]	I_N [A]	n [min⁻¹]	C [µF]	t_R [°C]	Triukšmas* *sound* [dB(A)]	Δ I [%]	I_a/I_n	⚠	✱	[kg]
DVN 800-6D-GS	A24-80002	3~400	50	5.5	12	968	-	100	86 / 89	-	6.0	IP55	01.387	180
DVN 800-6D	A23-80002	3~400	50	5.5	12	968	-	100	86 / 89	-	6.0	IP55	01.387	180

*) santykinis bendrasis lygis: įsiurbimo pusė LWA5 / išpūtimo pusė LWA8 esant V=0,5 x V_{max}
**) relative total sound level: inlet side LWA5 / Outlet side LWA8 at V=0,5 x V_{max}*

Triukšmo lygiai / *Sound levels:*

LWArel A svertinis esant V=0,5*Vmax LWArel A-weighted at V=0,5*Vmax	fM [Hz]						
	125	250	500	1K	2K	4K	8K
LWA5 [dB(A)] Įsiurbimo pusė / *inlet side*	-15	-14	-11	-8	-8	-15	-24
LWA8 [dB(A)] Išpūtimo pusė / *outlet side*	-12	-8	-6	-5	-8	-14	-20

Matmenys / *Dimensions:* [mm]

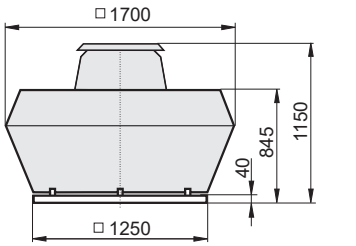

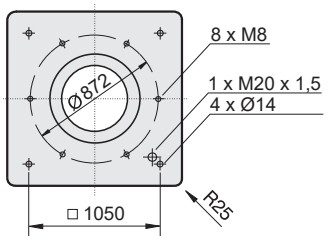

[4] Automatinė sklendė - sklendė su varikliu, žr. 42 psl.
Automatic shutter - Motor-driven shütter please see page 42

Elektros schema / *Wiring diagram:*

01.387

Δ-jungtis / *Delta-connection*

TP Temperatūros jutiklis / *temperature sensor*

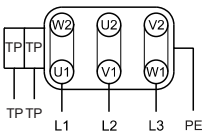

Priedai / *Accessories:*



FU
Art. Nr. FUDX0550055V
Psl./*Page* 57



MSD 1K
Art. Nr. H80-38036
Psl./*Page* 50



GS 3
Art. Nr. H80-00032
Psl./*Page* 44



SD
Art. Nr. A40-80000
Psl./*Page* 36



SSD-AP
Art. Nr. A40-80050
Psl./*Page* 39



FS
Art. Nr. A80-80000
Psl./*Page* 37



SDS
Art. Nr. A80-80050
Psl./*Page* 38



VS [4]
Art. Nr. A60-80000
Psl./*Page* 41



ASS
Art. Nr. I20-80001
Psl./*Page* 42



ASF
Art. Nr. I00-80002
Psl./*Page* 42



- paprastas montavimas
- tvirtas, nuo oro sąlygų apsaugotas korpusas
- variklis už oro srauto ribų – tinka aukštesnei transportuojamos terpės temperatūrai
- garso izoliuotas modelis
- sumontuotas įrenginio išjungiklis (tipas GS)

- *easy to install*
- *weatherproof housing*
- *motor outside of the air stream for higher temperatures*
- *sound attenuated version*
- *on/off-switch mounted (Type GS)*

Techniniai duomenys / *Technical data:*

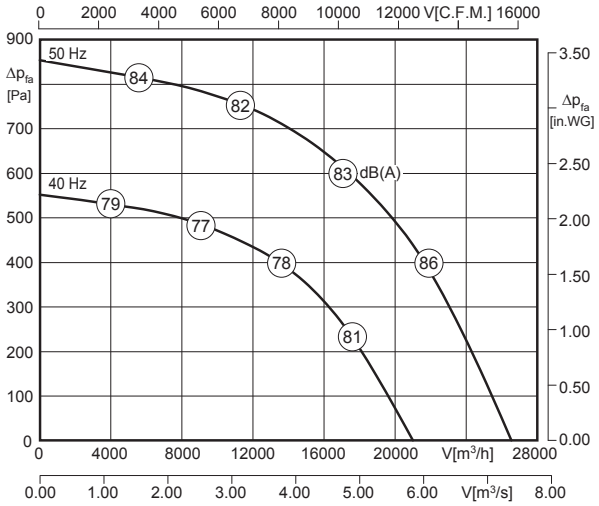

LWA8 pateikiamas oro našumo charakteristikoje
LWA8 is displayed in air performance curve

LWA5 = LWA8 + 4 dB

100% ErP ready
Išimtis[4] exception

Variklio aušinimo temperatūra > 65°C / *Motor cooling temperature > 65°C*

Tipas / *Type*	Art. Nr.	U [V]	f [Hz]	P [kW]	I_N [A]	n [min⁻¹]	C [µF]	t_R [°C]	Triukšmas* *sound* [dB(A)]	Δ I [%]	I_a/I_n			[kg]
DVNS 800-6D-GS	A89-80002	3~400	50	5.5	12	968	-	100	86 / 82	-	6.0	IP55	01.387	200
DVNS 800-6D	A89-80003	3~400	50	5.5	12	968	-	100	86 / 82	-	6.0	IP55	01.387	200

*) santykinis bendrasis lygis: įsiurbimo pusė LWA5 / išpūtimo pusė LWA8 esant V=0,5 x Vmax
**) relative total sound level: inlet side LWA5 / Outlet side LWA8 at V=0,5 x Vmax*

Triukšmo lygiai / *Sound levels:*

LWArel A svertinis esant V=0,5*Vmax LWArel A-weighted at V=0,5*Vmax	fM [Hz]						
	125	250	500	1K	2K	4K	8K
LWA5 [dB(A)] Įsiurbimo pusė / *inlet side*	-8	-7	-4	-1	-1	-8	-17
LWA8 [dB(A)] Išpūtimo pusė / *outlet side*	-16	-9	-5	-5	-8	-13	-21

Elektros schema / *Wiring diagram:*

01.387

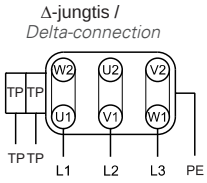

Matmenys / *Dimensions:* [mm]

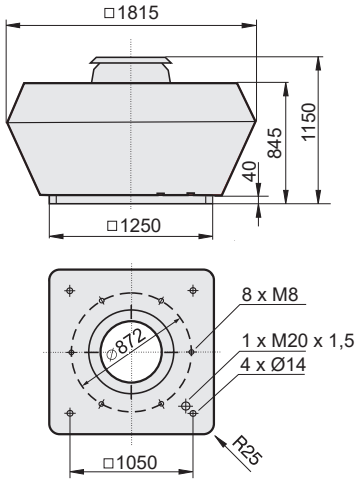

[4] Automatinė sklendė - sklendė su varikliu, žr. 42 psl.
Automatic shutter - Motor-driven shutter please see page 42

Priedai / *Accessories:*


FU
Art. Nr. FUDX0550055V
Psl./*Page* 57


MSD 1K
Art. Nr. H80-38036
Psl./*Page* 50


GS 3
Art. Nr. H80-00032
Psl./*Page* 44


SD
Art. Nr. A40-80000
Psl./*Page* 36


SSD-AP
Art. Nr. A40-80050
Psl./*Page* 39


FS
Art. Nr. A80-80000
Psl./*Page* 37


SDS
Art. Nr. A80-80050
Psl./*Page* 38


VS [4]
Art. Nr. A60-80000
Psl./*Page* 41


ASS
Art. Nr. I20-80001
Psl./*Page* 42


ASF
Art. Nr. I00-80002
Psl./*Page* 42

Stogo ventiliatorius / *Roof Fan*
Dydis / *Size:* 900



- paprastas montavimas
- tvirtas, nuo oro sąlygų apsaugotas korpusas
- variklis už oro srauto ribų – tinka aukštesnei transportuojamos terpės temperatūrai
- sumontuotas įrenginio išjungiklis (tipas GS)

- *easy to install*
- *weatherproof housing*
- *motor outside of the air stream for higher temperatures*
- *on/off-switch mounted (Type GS)*

Techniniai duomenys / *Technical data:*

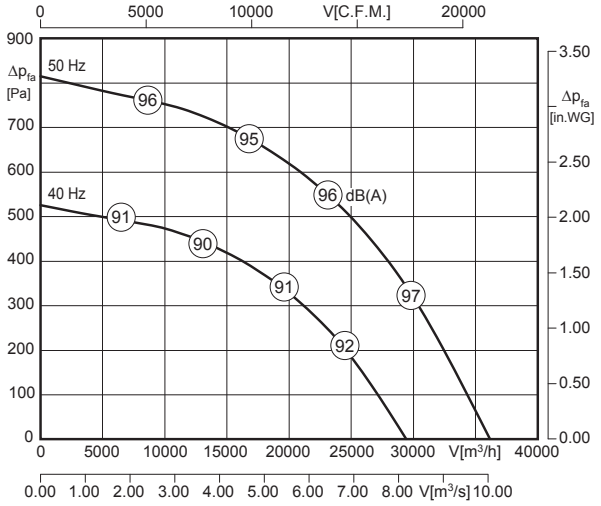

LWA8 pateikiamas oro našumo charakteristikoje
LWA8 is displayed in air performance curve

LWA5 = LWA8 - 3 dB

100% ErP ready
Išimtis[4] *exception*

[4] Variklio aušinimo temperatūra > 65°C / *Motor cooling temperature > 65°C*

Tipas / *Type*	Art. Nr.	U [V]	f [Hz]	P [kW]	I_N [A]	n [min⁻¹]	C [µF]	t_R [°C]	Triukšmas* *sound* [dB(A)]	Δ I [%]	I_a/I_n	⚠	✱	[kg]
DVN 900-6D-GS	A01-90065	3~400	50	7.5	15.8	970	-	100	92 / 95	-	-	IP54	01.387	302
DVN 900-6D	A00-90065	3~400	50	7.5	15.8	970	-	100	92 / 95	-	-	IP54	01.387	302

*) santykinis bendrasis lygis: įsiurbimo pusė LWA5 / išpūtimo pusė LWA8 esant V=0,5 x Vmax
**) relative total sound level: inlet side LWA5 / Outlet side LWA8 at V=0,5 x Vmax*

Triukšmo lygiai / *Sound levels:*

LWArel A svertinis esant V=0,5*Vmax LWArel A-weighted at V=0,5*Vmax	fM [Hz]						
	125	250	500	1K	2K	4K	8K
LWA5 [dB(A)] Įsiurbimo pusė / *inlet side*	-19	-16	-15	-11	-14	-20	-28
LWA8 [dB(A)] Išpūtimo pusė / *outlet side*	-13	-9	-8	-5	-9	-18	-26

Elektros schema / *Wiring diagram:*

01.387

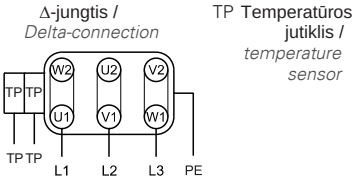

Matmenys / *Dimensions:* [mm]

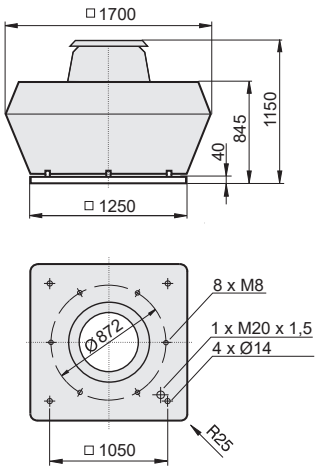

[4] Automatinė sklendė - sklendė su varikliu, žr. 42 psl.
Automatic shutter - Motor-driven shutter please see page 42

Priedai / *Accessories:*

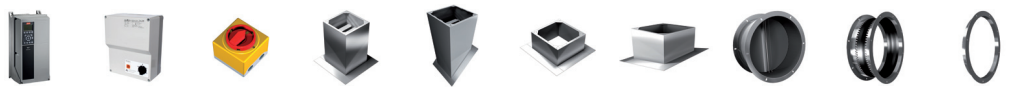

FU	MSD 1K	GS 9	SD	SSD-AP	FS	SDS	VS [4]	ASS	ASF
Art. Nr. FUDX0200110N	Art. Nr. H80-38036	Art. Nr. H80-00038	Art. Nr. A40-80000	Art. Nr. A40-80050	Art. Nr. A80-80000	Art. Nr. A80-80050	Art. Nr. A60-80000	Art. Nr. I20-80001	Art. Nr. I00-80002
Psl./*Page* 57	Psl./*Page* 50	Psl./*Page* 44	Psl./*Page* 36	Psl./*Page* 39	Psl./*Page* 37	Psl./*Page* 38	Psl./*Page* 41	Psl./*Page* 42	Psl./*Page* 42

Stogo ventiliatorius (garso izoliuotas) / *Roof Fan (Sound Attenuated)*
Dydis / *Size:* 900



- paprastas montavimas
- tvirtas, nuo oro sąlygų apsaugotas korpusas
- variklis už oro srauto ribų – tinka aukštesnei transportuojamos terpės temperatūrai
- garso izoliuotas modelis
- sumontuotas įrenginio išjungiklis (tipas GS)

- *easy to install*
- *weatherproof housing*
- *motor outside of the air stream for higher temperatures*
- *sound attenuated version*
- *on/off-switch mounted (Type GS)*

Techniniai duomenys / *Technical data:*

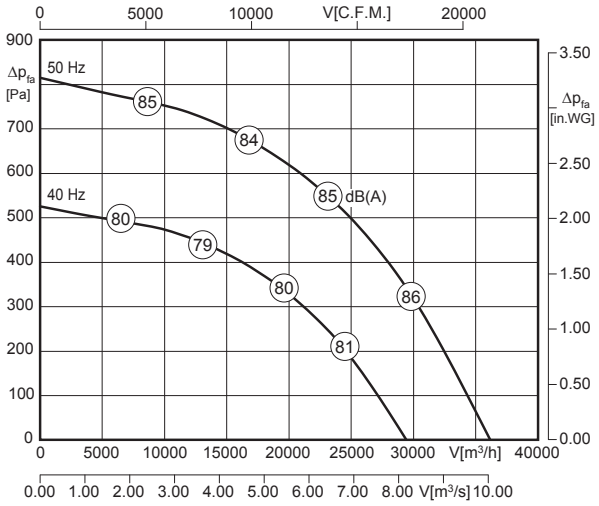

L_{WA8} pateikiamas oro našumo charakteristikoje
L_{WA8} is displayed in air performance curve

$L_{WA5} = L_{WA8} + 8$ dB

100% ErP ready
Išimtis[4] exception

Variklio aušinimo temperatūra > 65°C / *Motor cooling temperature > 65°C*

Tipas / *Type*	Art. Nr.	U [V]	f [Hz]	P [kW]	I_N [A]	n [min⁻¹]	C [µF]	t_R [°C]	Triukšmas* *sound* [dB(A)]	Δ I [%]	I_a/I_n			[kg]
DVNS 900-6D-GS	A16-90056	3~400	50	7.5	15.8	970	-	100	92 / 84	-	-	IP54	01.387	310
DVNS 900-6D	A15-90065	3~400	50	7.5	15.8	970	-	100	92 / 84	-	-	IP54	01.387	310

*) santykinis bendrasis lygis: įsiurbimo pusė L_{WA5} / išpūtimo pusė L_{WA8} esant V=0,5 x V_{max}
**) relative total sound level: inlet side L_{WA5} / Outlet side L_{WA8} at V=0,5 x V_{max}*

Triukšmo lygiai / *Sound levels:*

L_{WArel} A svertinis esant V=0,5*Vmax L_{WArel} A-weighted at V=0,5*Vmax	fM [Hz]						
	125	250	500	1K	2K	4K	8K
L_{WA5} [dB(A)] Įsiurbimo pusė / *inlet side*	-8	-5	-4	0	-3	-9	-17
L_{WA8} [dB(A)] Išpūtimo pusė / *outlet side*	-6	-4	-6	-9	-15	-22	-26

Elektros schema / *Wiring diagram:*

01.387

Δ-jungtis / *Delta-connection*

TP Temperatūros jutiklis / *temperature sensor*

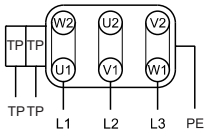

Matmenys / *Dimensions:* [mm]

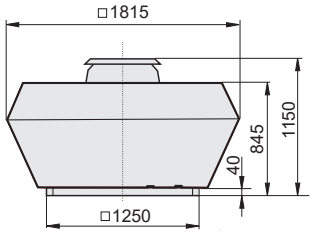

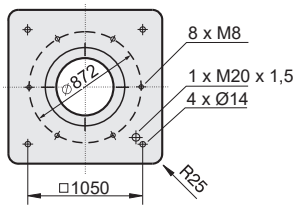

[4] Automatinė sklendė - sklendė su varikliu, žr. 42 psl.
Automatic shutter - Motor-driven shutter please see page 42

Priedai / *Accessories:*



FU
Art. Nr. FUDX0200110N
Psl./*Page* 57



MSD 1K
Art. Nr. H80-38036
Psl./*Page* 50



GS 9
Art. Nr. H80-00038
Psl./*Page* 44



SD
Art. Nr. A40-80000
Psl./*Page* 36



SSD-AP
Art. Nr. A40-80050
Psl./*Page* 39



FS
Art. Nr. A80-80000
Psl./*Page* 37



SDS
Art. Nr. A80-80050
Psl./*Page* 38



VS [4]
Art. Nr. A60-80000
Psl./*Page* 41



ASS
Art. Nr. I20-80001
Psl./*Page* 42



ASF
Art. Nr. I00-80002
Psl./*Page* 42

Stogo ventiliatorius / *Roof Fan*
Dydis / *Size:* 900



- paprastas montavimas
- tvirtas, nuo oro sąlygų apsaugotas korpusas
- variklis už oro srauto ribų – tinka aukštesnei transportuojamos terpės temperatūrai
- sumontuotas įrenginio išjungiklis (tipas GS)

- *easy to install*
- *weatherproof housing*
- *motor outside of the air stream for higher temperatures*
- *on/off-switch mounted (Type GS)*

Techniniai duomenys / *Technical data:*

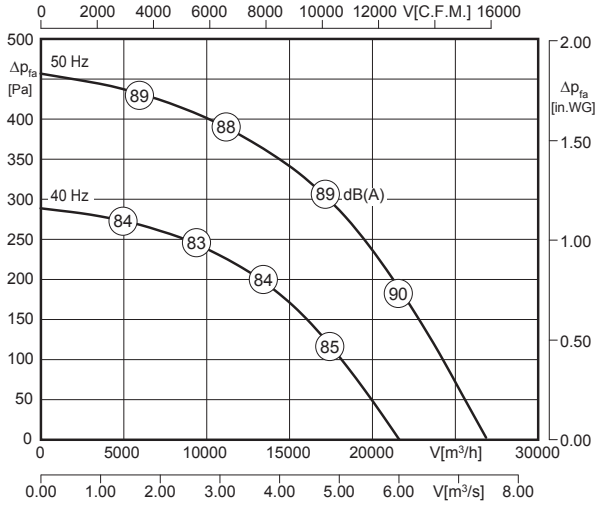

LWA8 pateikiamas oro našumo charakteristikoje
LWA8 is displayed in air performance curve

LWA5 = LWA8 - 3 dB

100% ErP ready
Išimtis[4] *exception*

[4] Variklio aušinimo temperatūra > 65°C / *Motor cooling temperature > 65°C*

Tipas / *Type*	Art. Nr.	U [V]	f [Hz]	P [kW]	I_N [A]	n [min⁻¹]	C [µF]	t_R [°C]	Triukšmas* *sound* [dB(A)]	Δ I [%]	I_a/I_n	⚠	✱	[kg]
DVN 900-8D-GS	A01-90080	3~400	50	3.0	7.2	710	-	100	85 / 88	-	-	IP54	01.387	270
DVN 900-8D	A00-90080	3~400	50	3.0	7.2	710		100	85 / 88	-	-	IP54	01.387	270

*) santykinis bendrasis lygis: įsiurbimo pusė LWA5 / išpūtimo pusė LWA8 esant V=0,5 x V_{max}
**) relative total sound level: inlet side LWA5 / Outlet side LWA8 at V=0,5 x V_{max}*

Triukšmo lygiai / *Sound levels:*

LWArel A svertinis esant V=0,5*Vmax LWArel A-weighted at V=0,5*Vmax	fM [Hz]						
	125	250	500	1K	2K	4K	8K
LWA5 [dB(A)] Įsiurbimo pusė / *inlet side*	-19	-16	-15	-11	-14	-20	-28
LWA8 [dB(A)] Išpūtimo pusė / *outlet side*	-13	-9	-8	-5	-9	-18	-26

Matmenys / *Dimensions:* [mm]

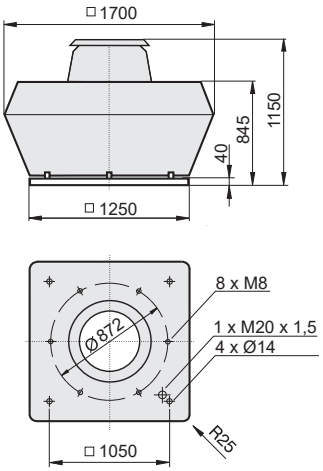

Elektros schema / *Wiring diagram:*

01.387

Δ-jungtis / *Delta-connection*

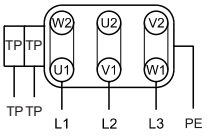

TP Temperatūros jutiklis / *temperature sensor*

[4] Automatinė sklendė - sklendė su varikliu, žr. 42 psl.
Automatic shutter - Motor-driven shutter please see page 42

Priedai / *Accessories:*



FU
Art. Nr. FUDX0200040N
Psl./*Page* 57



MSD 1K
Art. Nr. H80-38036
Psl./*Page* 50



GS 3
Art. Nr. H80-00032
Psl./*Page* 44



SD
Art. Nr. A40-80000
Psl./*Page* 36



SSD-AP
Art. Nr. A40-80050
Psl./*Page* 39



FS
Art. Nr. A80-80000
Psl./*Page* 37



SDS
Art. Nr. A80-80050
Psl./*Page* 38



VS [4]
Art. Nr. A60-80000
Psl./*Page* 41



ASS
Art. Nr. I20-80001
Psl./*Page* 42



ASF
Art. Nr. I00-80002
Psl./*Page* 42



- paprastas montavimas
- tvirtas, nuo oro sąlygų apsaugotas korpusas
- variklis už oro srauto ribų – tinka aukštesnei transportuojamos terpės temperatūrai
- garso izoliuotas modelis
- sumontuotas įrenginio išjungiklis (tipas GS)

- *easy to install*
- *weatherproof housing*
- *motor outside of the air stream for higher temperatures*
- *sound attenuated version*
- *on/off-switch mounted (Type GS)*

Techniniai duomenys / *Technical data:*

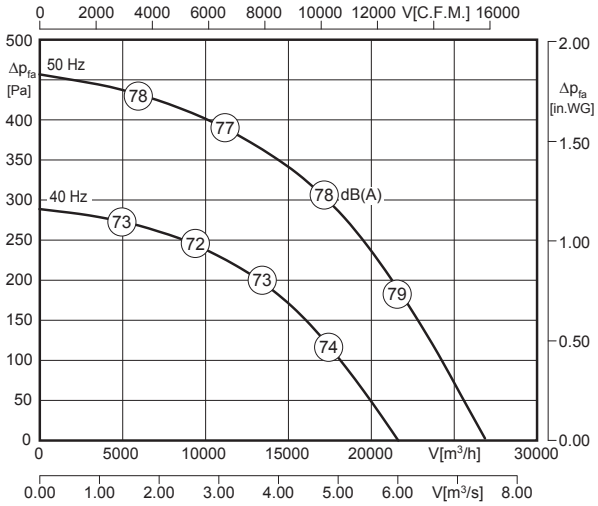

LWA8 pateikiamas oro našumo charakteristikoje
LWA8 is displayed in air performance curve

LWA5 = LWA8 + 8 dB

100% ErP ready
Išimtis[4] *exception*

Variklio aušinimo temperatūra > 65°C / *Motor cooling temperature > 65°C*

Tipas / *Type*	Art. Nr.	U [V]	f [Hz]	P [kW]	I_N [A]	n [min⁻¹]	C [µF]	t_R [°C]	Triukšmas* *sound* [dB(A)]	Δ I [%]	I_a/I_n			[kg]
DVNS 900-8D-GS	A16-90080	3~400	50	3.0	7.2	710	-	100	85 / 77	-	-	IP54	01.387	278
DVNS 900-8D	A15-90080	3~400	50	3.0	7.2	710	-	100	85 / 77	-	-	IP54	01.387	278

*) santykinis bendrasis lygis: įsiurbimo pusė LWA5 / išpūtimo pusė LWA8 esant V=0,5 x Vmax
**) relative total sound level: inlet side LWA5 / Outlet side LWA8 at V=0,5 x Vmax*

Triukšmo lygiai / *Sound levels:*

LWArel A svertinis esant V=0,5*Vmax LWArel A-weighted at V=0,5*Vmax	fM [Hz]						
	125	250	500	1K	2K	4K	8K
LWA5 [dB(A)] Įsiurbimo pusė / *inlet side*	-8	-5	-4	0	-3	-9	-17
LWA8 [dB(A)] Išpūtimo pusė / *outlet side*	-6	-4	-6	-9	-15	-22	-26

Matmenys / *Dimensions:* [mm]

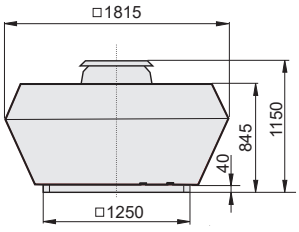

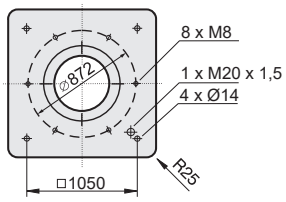

Elektros schema / *Wiring diagram:*

01.387

Δ-jungtis / *Delta-connection*

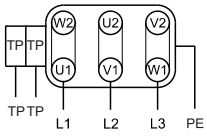

TP Temperatūros jutiklis / *temperature sensor*

[4] Automatinė sklendė - sklendė su varikliu, žr. 42 psl.
Automatic shutter - Motor-driven shutter please see page 42

Priedai / *Accessories:*



FU
Art. Nr. FUDX0200040N
Psl./*Page* 57



MSD 1K
Art. Nr. H80-38036
Psl./*Page* 50



GS 3
Art. Nr. H80-00032
Psl./*Page* 44



SD
Art. Nr. A40-80000
Psl./*Page* 36



SSD-AP
Art. Nr. A40-80050
Psl./*Page* 39



FS
Art. Nr. A80-80000
Psl./*Page* 37



SDS
Art. Nr. A80-80050
Psl./*Page* 38



VS [4]
Art. Nr. A60-80000
Psl./*Page* 41



ASS
Art. Nr. I20-80001
Psl./*Page* 42



ASF
Art. Nr. I00-80002
Psl./*Page* 42

KR - Atlenkiamas rėmas
Tiksliai pritaikytas atlenkiamas rėmas, montuojamas tarp stogo ventiliatoriaus pagrindo rėmo ir pagrindo. Tinka iki +120°C temperatūrai.



KR - Swing-out Frame
Adapted swing-out frame for assembly between base frame of the roof fan and base. Suitable for temperatures up to +120°C.

Tipas *Type*	KR
	Art. Nr. / *Art.-No.*
310	A71-31000
355 / 400	A71-35500
450 / 500	A71-45000
560 / 630	A71-56000

SD - Pagrindo triukšmo slopintuvas
Pagrindo triukšmo slopintuvas, skirtas triukšmui slopinti įsiurbimo pusėje. Korpusas pagamintas iš korozijai atsparaus aliuminio, su 20 mm storio dėvėjimuisi atsparia izoliacija. Slopinimo kulisos pagamintos iš nedegios medžiagos. Vidutinė slopinimo vertė – 8 dB esant 250 Hz. Tvirtinimo medžiagos pateikiamos kartu. Tinka iki +100°C temperatūrai.

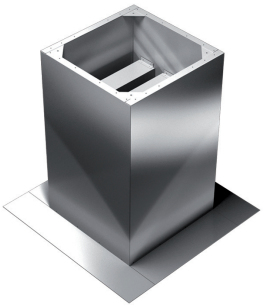

SD - Socket Sound Attenuator
Socket sound attenuator for suction side acoustic insulation. Housing made of corrosion-resistant aluminium and abrasion-resistant 20 mm gauge insulation. Insulation baffles made of non-flammable material. Average attenuation value of 8dB at 250Hz. Fixing material included in the scope of delivery. Suitable for temperatures up to +100°C.

Matmenys / *Dimensions*: [mm]

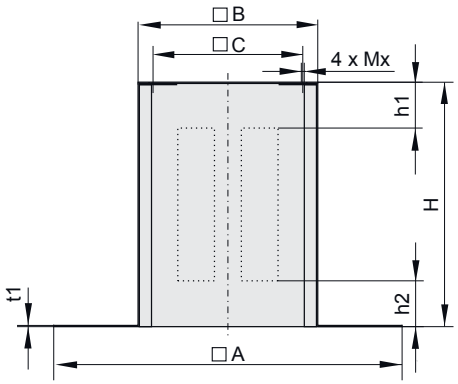

Dydis *Size*	SD	A	B	C	H	Mx	t1	h1	h2
	Art. Nr. / *Art.-No.*								
310	A40-31021	710	395	330	700	M6	2	180	150
355 / 400	A40-35521	874	555	450	900	M10	2	250	200
450 / 500	A40-45018	900	625	535	900	M10	2	270	250
560 / 630	A40-56018	1200	895	750	1070	M10	2	320	320
710	A40-71018	1300	985	840	1160	M10	2	320	360
800 / 900	A40-80000	1740	1205	1050	1230	M12	4	405	125

SDK - Pagrindo triukšmo slopintuvas virtuvės ištraukiamajam orui

Šie pagrindo triukšmo slopintuvai naudojami triukšmui slopinti įsiurbimo pusėje. Korpusai pagaminti iš korozijai atsparaus aliuminio ir aprūpinti 20 mm storio dėvėjimuisi atsparia izoliacija. Garso slopinimo kulisos pagamintos iš nedegios medžiagos, taip pat yra ištraukiamos ir plaunamos. Speciali plėvelė leidžia naudoti virtuvių ištraukiamojo oro sistemose ir apsaugo kulisas nuo riebalų bei drėgmės.



SDK - Socket Sound Attenuator for Kitchen Exhaust Air

Socket sound attenuator for a suction side sound absorbing. Housing made of corrosion-resistant aluminium with a 20mm thick abrasi-on-proof insulating.
Sound absorbing links made of in-combustible material and removable and washable. The special foil allows for use in kitchen exhaust air.

Matmenys / *Dimensions*: [mm]

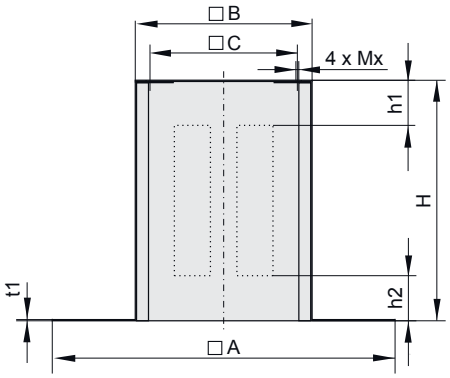

Dydis *Size*	SDK Art. Nr. / *Art.-No.*	A	B	C	H	Mx	t1	h1	h2
310	A40-31022	710	395	330	700	M6	2	180	150
355 / 400	A40-35522	874	555	450	900	M10	2	250	200
450 / 500	A40-45022	900	625	535	900	M10	2	270	250
560 / 630	A40-56022	1200	895	750	1070	M10	2	320	320

FS - Plokščio stogo pagrindas

Skirtas montuoti ant plokščių stogų, pagamintas iš korozijai atsparaus aliuminio, su 20 mm storio dėvėjimuisi atsparia izoliacija. Tvirtinimo medžiagos pateikiamos kartu. FSL tipo aukštis atitinka tinkamą pagrindo triukšmo slopintuvą. Tinka iki +100°C temperatūrai.

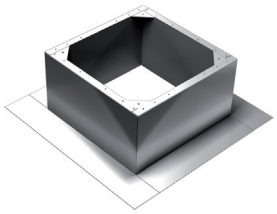

FS - Flat Roof Socket

For installation on flat roofs, made of corrosion-resistant aluminium, abrasion-resistant insulation with 20 mm gauge. Assembly material included in the scope of delivery.
Suitable for temperatures up to +100°C.

Matmenys / *Dimensions*: [mm]

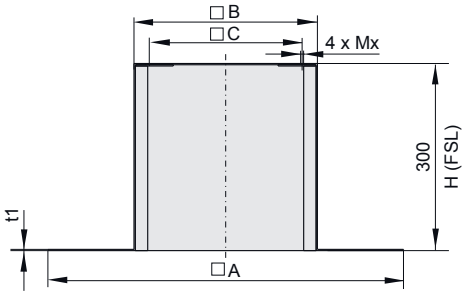

Ventiliatoriaus tipas *Fan Type*	FS Art. Nr. / *Art.-No.*	FSL Art. Nr. / *Art.-No.*	H (FSL)	A	B	C	Mx	t1
310	A80-31000	A80-31001	700	657	395	330	M6	2
355 / 400	A80-35500	A80-35501	900	817	555	450	M10	2
450 / 500	A80-45000	A80-45001	900	877	625	535	M10	2
560 / 630	A80-56000	A80-56001	1070	1200	895	750	M10	2
710	A80-71000	A80-71001	1160	1300	985	840	M10	2
800 / 900	A80-80000	A80-80001	1230	1490	1205	1050	M12	4

SDS – Nuožulnaus stogo pagrindas (5-45°)
Skirtas montuoti ant nuožulnių stogų, pagamintas iš korozijai atsparaus aliuminio, su 20 mm storio dėvėjimuisi atsparia izoliacija. Standartiniai nuožulnaus stogo pagrindai tinka ir naudoti sprogiose zonose. Užsakant reikia nurodyti pageidaujamą stogo nuolydį. Tinka iki +100°C temperatūrai.



SDS – Base for Sloping Roof (5-45°)
For mounting on sloping roofs made of corrosion resistant aluminium with a 20mm thick abrasionproof insulating. Flat roof socket is also available (on request) as pitched roof socket with an incline of 5 to 45°. Standard execution also suited for Ex applications.
Suitable for temperatures up to +100°C.

Matmenys / *Dimensions*: [mm]

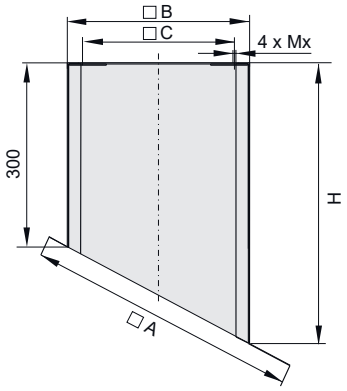

Dydis *Size*	SDS Art. Nr. / *Art.-No.*	A*	B	C	H*	Mx
310	A80-31050	-	395	330	-	M6
355 / 400	A80-35550	-	555	450	-	M10
450 / 500	A80-45050	-	625	535	-	M10
560 / 630	A80-56050	-	895	750	-	M10
710	A80-71050	-	985	840	-	M10
800 / 900	A80-80050	-	1205	1050	-	M12

SSD – Nuožulnaus pagrindo triukšmo slopintuvas (5-45°)
Nuožulnaus pagrindo triukšmo slopintuvas, skirtas triukšmui slopinti įsiurbimo pusėje. Korpusas pagamintas iš korozijai atsparaus aliuminio, su 20 mm storio dėvėjimuisi atsparia izoliacija. Garso slopinimo kulisos pagamintos iš nedegios medžiagos. Vidutinė slopinimo vertė – 8 dB esant 250 Hz. Pagrindo triukšmo slopintuvai tinka naudoti iki didžiausios 100°C temperatūros.



SSD – Sound Attenuator for Sloping Roof (5-45°)
Corrosion resistant aluminium with a 20mm thick abrasion-proof insulating.Sound absorbing links made of incombustible material. Average absorbing value of 8dB at 250Hz. Socket sound absorber also available on request as tilt base sound absorber with a decline from 5° up to 45°. The Socket sound attenuators are suitable for maximum temperature of 100°C.

Matmenys / *Dimensions*: [mm]

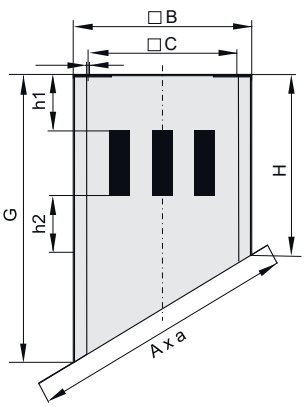

Dydis *Size*	SSD Art. Nr. / *Art.-No.*	A x a*	B	C	G*	H	h1	h2
310	A40-31050	-	395	330	-	700	180	150
355 / 400	A40-35550	-	555	450	-	900	250	200
450 / 500	A40-45050	-	625	535	-	900	270	250
560 / 630	A40-56050	-	895	750	-	1070	320	320
710	A40-71050	-	985	840	-	1160	300	360

* priklauso nuo stogo nuolydžio.
**depends on the slope of the roof.*

SSD-AP – Nuožulnaus pagrindo triukšmo slopintuvas
(5-45°) su integruota adapterio plokšte
Nuožulnaus pagrindo triukšmo slopintuvas, skirtas triukšmui slopinti įsiurbimo pusėje. Korpusas pagamintas iš korozijai atsparaus aliuminio, su 20 mm storio dėvėjimuisi atsparia izoliacija. Ištraukiamos garso slopinimo kulisos (iki dydžio 560/630 imtinai) pagamintos iš nedegios medžiagos. Vidutinė slopinimo vertė – 8 dB esant 250 Hz. Pagrindo triukšmo slopintuvai tinka naudoti iki didžiausios 100°C temperatūros. Su įmontuota adapterio plokšte.



SSD -AP– Sound Attenuator for Sloping Roof (5-45°) with Adapter Plate
Socket sound attenuator for a suction side sound absorbing. Housing made of corrosion resistant aluminium with a 20mm thick abrasion-proof insulating. Extendable sound absorbing links (up to size 560/630) made of incombustible material. Average absorbing value of 8dB at 250Hz. Socket sound attenuator also available on request as tilt base sound attenuator with a decline 5° to 45°. The socket sound attenuators are suitable for maximum temperature of 100°C. Inclusive adapter plate mounted.

Matmenys / *Dimensions*: [mm]

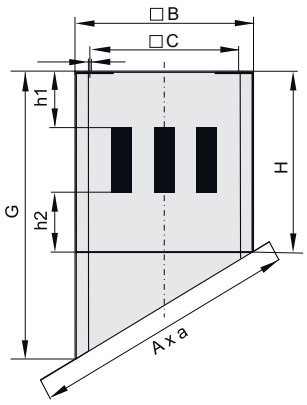

Dydis *Size*	SSD-AP Art. Nr. / *Art.-No.*	A	a	B	C	H	G	h1	h2	Svoris *weight*
310	A40-31055	-	710	395	330	700	-	180	150	24-27
355 / 400	A40-35555	-	874	555	450	900	-	250	200	36-36
450 / 500	A40-45055	-	900	625	535	900	-	270	250	37-40
560 / 630	A40-56055	-	1200	895	750	1070	-	320	320	52-56
710	A40-71055	-	1300	985	840	1160	-	300	360	72-77
800 / 900	A40-80050	-	1740	1205	1050	1230	-	405	125	180-195

* priklauso nuo stogo nuolydžio.
**depends on the slope of the roof.*

SSD-K – Nuožulnaus pagrindo triukšmo slopintuvas (5-45°) virtuvės ištraukiamajam orui

Nuožulnaus pagrindo triukšmo slopintuvas, skirtas triukšmui slopinti įsiurbimo pusėje. Korpusas pagamintas iš korozijai atsparaus aliuminio, su 20 mm storio dėvėjimuisi atsparia izoliacija. Ištraukiamos ir plaunamos garso slopinimo kulisos pagamintos iš nedegios medžiagos. Vidutinė slopinimo vertė – 8 dB esant 250 Hz. Adapterio plokštė įsiurbimo pusės priedams jau integruota pagrinde.

Matmenys / *Dimensions*: [mm]



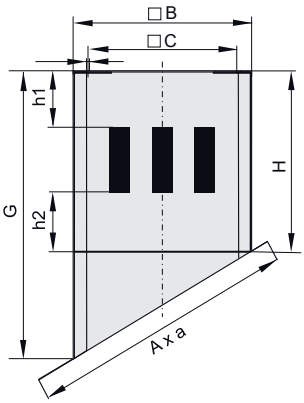

SSD-K– Sound Attenuator for Sloping Roof (5-45°) for Kitchen Exhaust Air

Socket sound attenuator for a suction side sound absorbing. Housing made of corrosion resistant aluminium with a 20mm thick abrasion-proof insulating. Sound absorbing links made of incombustible material and removable and washable. The special foil allows for use in kitchen exhaust air. Average absorbing value of 8dB at 250Hz. This socket sound attenuator has an integrated adapter plate.

Dydis *Size*	SSD-K Art. Nr. / *Art.-No.*	A x a	B	C	G	H	h1	h2
310	A40-31057	-	395	330	-	700	180	150
355 / 400	A40-35557	-	555	450	-	900	250	200
450 / 500	A40-45057	-	625	535	-	900	270	250
560 / 630	A40-56057	-	895	750	-	1070	320	320

AP - Adapterio plokštė

Adapterio plokštė pagaminta iš cinkuoto plieno skardos su įtvirtintomis kniedinėmis veržlėmis įsiurbimo pusės priedams montuoti. Tinka tik kartu su pagrindo triukšmo slopintuvais (SDK). Tinka iki +120°C temperatūrai.

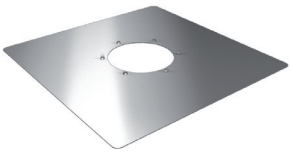

AP - Adapter Plate

Adapter plate made of galvanised steel sheet and attached rivet nut for the assembly of suction side accessories. Only suitable together with socket sound attenuator (SDK). Suitable for temperatures up to +120°C.

Matmenys / *Dimensions*: [mm]

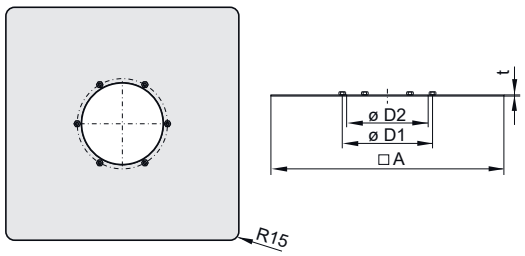

Dydis *Size*	AP Art. Nr. / *Art.-No.*	A	D1	D2	M	t
310	A40-31030	710	285	258	6 x M6	1,5
355 / 400	A40-35530	874	438	404	6 x M8	1,5
450 / 500	A40-45030	900	438	404	6 x M8	1,5
560 / 630	A40-56030	1200	605	571	8 x M8	1,5
710	A40-71030	1300	674	636	8 x M8	1,5

BG - Apsauginės grotelės

Plieninės apsauginės grotelės įsiurbimo pusės dengimui. Standartiškai dengtos juoda danga, tinka iki +120°C temperatūrai.



BG - Protection Guard

Steel protection guard for the cover at suction side. Black coated by default, suitable for temperatures up to +120°C.

Matmenys / *Dimensions*: [mm]

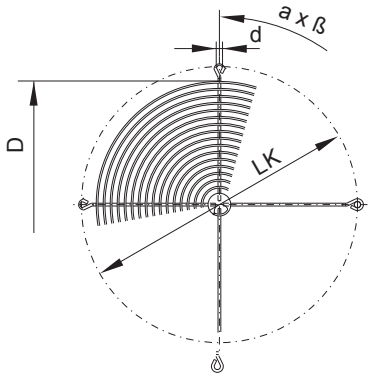

Dydis *Size*	BG Art. Nr. / *Art.-No.*	D	Ø LK	d	a x ß
310	P25-25020	230	286	7	3 x 120°
355 / 400 / 450 / 500	P21-40002	412	438	8,5	3 x 120°
560 / 630	P21-56003	570	605	11,5	8 x 45°
710	P21-63003	630	674	11,5	8 x 45°

VS - Automatinė sklendė

Apsaugo nuo šalto oro patekimo ventiliatoriui nedirbant. Korpusas iš cinkuoto plieno skardos, sklendės iš aliuminio. Tinka tik vertikaliam montavimui (su horizontaliai nukreipta sklendžių ašimi). Tinka iki +100°C temperatūrai.

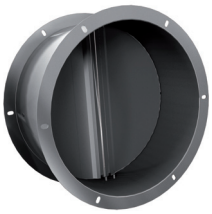

VS - Shutter (automatic)

Protects the fan against cold outside air during standstill. Housing made of galvanised steel sheet, aluminium flaps. Only suitable for vertical installation (with horizontally aligned damper axis). Suitable for temperatures up to +100°C.

Matmenys / *Dimensions*: [mm]

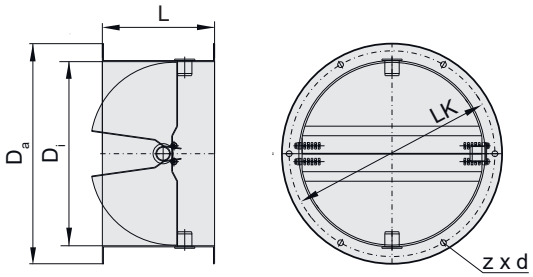

Dydis *Size*	VS Art. Nr. / *Art.-No.*	Da	Ø LK	Di	L	z x d
310	A60-31000	306	286	256	156	6 x Ø8
355 / 400 / 450 / 500	A60-35500	464	438	402	220	6 x Ø10
560 / 630	A60-56000	639	605	569	255	8 x Ø10
710	A60-71000	708	674	635	250	8 x Ø10
800 / 900	A60-80000	910	872	797	340	8 x Ø10

VM - Sklendė su varikliu

Apsaugo nuo šalto oro patekimo ventiliatoriui nedirbant. Korpusas iš cinkuoto plieno skardos, sklendės iš aliuminio. Prie korpuso pritvirtintas grįžtamosios spyruoklės variklis. Tinka iki +70°C temperatūrai.

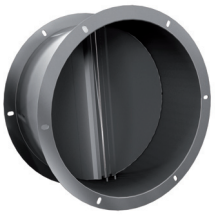

VM - Shutter (motor-driven)

Protects the fan against cold outside air during standstill. Housing made of galvanised steel sheet, aluminium flaps, spring return motor attached at the housing. Suitable for temperatures up to +70°C.

Matmenys / *Dimensions*: [mm]

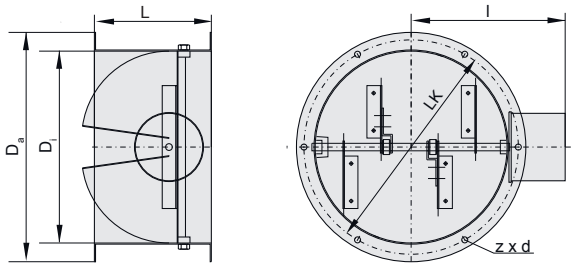

Vykdomasis variklis / *Servomotor*	
Įtampa / *Voltage*	230 V
Dažnis / *Frequency*	50 Hz
Imama srovė / *Current*	63 mA
Izoliacijos klasė / *Thermal Class*	E
Apsaugos klasė / *Protection Class*	IP51
maks. t_R [°C]	60
Nominalus greitis / *Nominal Speed*	10 aps./min
Sukimo momentas / *Torque*	60 Nm

Dydis *Size*	VM Art. Nr. / *Art.-No.*	Da	Ø LK	Di	L	z x d	l
310	A70-31000	306	286	256	156	6 x Ø8	210
355 / 400 / 450 / 500	A70-35500	464	438	402	220	6 x Ø10	290
560 / 630	A70-56000	639	605	569	255	8 x Ø10	375
710	A70-71000	708	674	635	250	8 x Ø10	400
800 / 900	A70-80000	910	872	797	340	8 x Ø10	500

ASS - Lankstus jungiamasis vamzdis

Įsiurbimo vamzdis su cinkuoto plieno skardos rėmu. Elastinė vidurinė dalis iš PVC audinio, atspari iki +70°C temperatūrai.



ASS - Flexible Connection

Inlet manifold with frame made of galvanised steel sheet. Elastic central section made of PVC-fabric, heat resistant up to +70°C.

ASF - Jungiamoji jungė

Pagaminta iš cinkuoto plieno skardos, tinka iki +120°C temperatūrai.



ASF - Connection Flange

Made of galvanised sheet steel, for temperatures up to +120°C.

Matmenys / *Dimensions*: [mm]

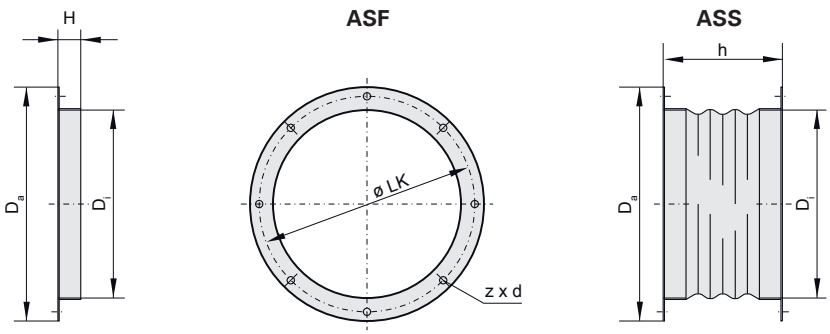

Ventiliatoriaus tipas *Fan Type*	ASF	ASS	Da	Ø LK	Di	Jungės ilgis *Flange Length*	Įvorės ilgis *Manifold Length*	z x d
	Art. Nr. / *Art.-No.*	Art. Nr. / *Art.-No.*				H	h	
310	I00-31000	I30-31000	306	286	256	25	150	6 x Ø7
355	I00-35501	I30-35502	464	438	402	30	150	6 x Ø9
400	I00-35501	I30-35502	464	438	402	30	150	6 x Ø9
450	I00-35501	I30-35502	464	438	402	30	150	6 x Ø9
500	I00-35501	I30-35502	464	438	402	30	150	6 x Ø9
560 / 630	I10-56000	I20-56000	639	605	569	30	150	8 x Ø9
710	I00-71000	I30-71000	708	674	634	30	150	8 x Ø9
800 / 900	I00-80002	I20-80001	910	872	797	30	150	8 x Ø9

SDM - Garso izoliacijos modulis

Garso izoliacijos modulis, papildomai montuojamas ant DVNS ir DVNFS garso izoliuoto korpuso. Netinka standartiniams DVN ir DVNF modeliams. Tinka papildomam triukšmo mažinimui slėgio pusėje. Medžiaga – aliuminis, vidus iškotas 50 mm perforuotos skardos izoliacija.

SDM - Sound Insulation Module

Sound insulation module for mounting on the additional sound-absorbing DVNS and DVNFS. The modul is not compatible with the standard roof fans DVN and DVNF. Suitable for noise reduction on the outlet side. The modul is made of aluminium with 50mm isolation.

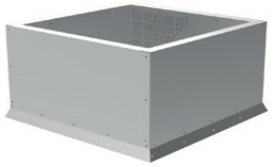

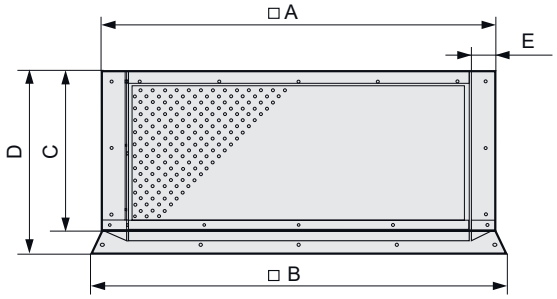

Dydis *Size*	SDM	□A [mm]	□B [mm]	C [mm]	D [mm]	E [mm]	Svoris/*Weight* [kg]
	Art. Nr. / *Art.-No.*						
355 / 400	A50-35510	788	830	320	365	50	8
450 / 500	A50-45010	864	905	400	445	50	10
560 / 630	A50-56010	1227	1269	580	625	50	19

Tipas *Type*	125 Hz	250 Hz	500 Hz	1k Hz	2k Hz	4k Hz	8k Hz	Vidutinė slopinimo vertė *Average sound absorbing rate*
SDM 355 / 400	5	7	9	6	7	9	7	7 dB
SDM 450 / 500	4	6	7	5	6	7	7	6 dB
SDM 560 / 630	5	7	8	5	7	8	8	6 dB

Triukšmas matuotas iš šono 1 m atstumu / *The noises were measured laterally at a distance of 1m*

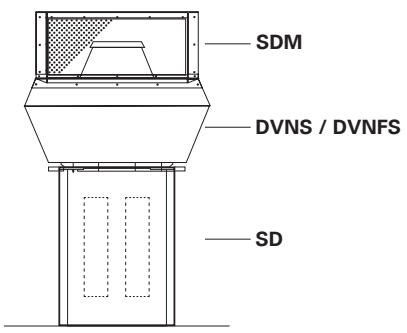

Įrenginio išjungiklis
Įrenginio išjungiklis pagal naudojimo kategoriją AC-23 (variklių ar kitų labai induktyvių apkrovų jungimas) pagal DIN VDE 0660 100 dalį. Mašinų saugai ir elektrinei įrangai taikomos DIN VDE 0113 1 dalies arba EN 60204 1 dalies nuostatos. Apsaugos klasė IP55. Tinka iki +120°C temperatūrai.

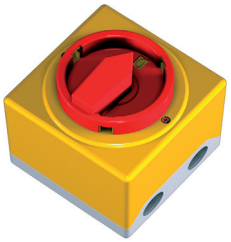

ON / OFF-Switch
ON / OFF-switch of category AC-23 (switch from engines or other high-inductive loads) according to DIN VDE 0660 part 100. For the security and the electrical equipment of machines the regulations DIN VDE 0113 part 1 and/or EN 60204 part 1 apply. Protection class IP55. Suitable for temperatures up to +120°C.

Jungčių schemos aprašymas:
Jungčių schemoje nurodyti įrenginio išjungiklio komutavimo kontaktai su atitinkamais numeriais (pvz., 1/2; 3/4; ...). Įjungta komutavimo kontaktų būsena schemoje pažymima X. **Pagrindinių ir pagalbinių kontaktų skaičius ir rūšis nustatomi jungiklio padėtyje 0/OFF.** NO reiškia „normally open“ – normaliai atviras kontaktas, o NC „normally closed“ – normaliai uždaras kontaktas.

Handling of the Connection Diagram:
On the connection diagram (e.g. 1/2; 3/4; ...). the operated condition of the switching contacts is marked by an X. ***The number and kind of the main and auxiliary contacts are defined in switching position 0/OFF.*** *NO corresponds to "normally open" and NC "normally closed".*

GS 1 pavyzdys:
Jei jungiklis yra padėtyje 0, įrenginio išjungiklio komutavimo kontaktas 11/12 yra uždarytas. Tai pažymima X. Perjungus jungiklį iš padėties 0 į padėtį 1, kontaktai 1/2; 3/4; 5/6; 7/8; 9/10 uždaromi. Tai taip pat pažymima X.

Example GS 1:
If the switch is in position 0, then the switching contact 11/12 of the ON/OFF-switch is closed. This is operated by an X mark. Will the switch moved by the 0 position into the 1 position, then the contacts 1/2; 3/4; 5/6; 7/8; 9/10 are closed.

GS 1	1	3	5	7	9	11
	2	4	6	8	10	12
0 - OFF						X
	X	X	X	X		X
1 - ON	X	X	X	X	X	

GS 1 / 4kW / IP55 / 230V / 50/60 Hz	
Pagr. kontaktas / *Main Contact*	4 NO (1/2; 3/4; 5/6; 7/8)
Pagalb. kontaktas / *Auxiliary Contact*	1 NO / 1 NC
Art. Nr. / *Art.-No.*	H80-00230
Tipas / *Type*	A 105 / 441.8600

GS 2	1	3	5	7	9	11	13
	2	4	6	8	10	12	14
0 - OFF							X
1 - ON	X	X	X	X	X	X	

GS 2 / 7,5kW / IP55 / 400V / 50/60 Hz	
Pagr. kontaktas / *Main Contact*	3 NO (1/2; 3/4; 5/6)
Pagalb. kontaktas / *Auxiliary Contact*	3 NO / 1 NC
Art. Nr. / *Art.-No.*	H80-00031
Tipas / *Type*	A 105 / 325A

GS 3	1	3	5	7	9	11	13	15	17	19
	2	4	6	8	10	12	14	16	18	20
0 - OFF										X
1 - ON	X	X	X	X	X	X	X	X	X	

GS 3 / 7,5kW / IP55 / 400V / 50/60 Hz	
Pagr. kontaktas / *Main Contact*	6 NO (1/2; 3/4; 5/6; 7/8; 9/10; 11/12)
Pagalb. kontaktas / *Auxiliary Contact*	3 NO / 1 NC
Art. Nr. / *Art.-No.*	H80-00032
Tipas / *Type*	A 111 / 362

GS 4	1	3	5	7
	2	4	6	8
0 - OFF				X
1 - ON	X	X	X	

GS 4 / 4kW / IP55 / 230V / 50/60 Hz **GS 4** / 7,5kW / IP55 / 400V / 50/60 Hz	
Pagr. kontaktas / *Main Contact*	2 NO (1/2; 3/4)
Pagalb. kontaktas / *Auxiliary Contact*	1 NO / 1 NC
Art. Nr. / *Art.-No.*	H80-00033
Tipas / *Type*	A 105 / 171

GS 5	1	3	5	7	9
	2	4	6	8	10
0 - OFF				X	
	X	X	X		
1 - ON	X	X	X		X

GS 5 / 7,5kW / IP55 / 400V / 50/60 Hz	
Pagr. kontaktas / *Main Contact*	3 NO (1/2; 3/4; 5/6)
Pagalb. kontaktas / *Auxiliary Contact*	1 NO / 1 NC
Art. Nr. / *Art.-No.*	H80-00034
Tipas / *Type*	A 105 / 216

GS 9	1	3	5	7	9	11	13	15
	2	4	6	8	10	12	14	16
0 - OFF								X
1 - ON	X	X	X	X	X	X	X	

GS 9 / 22kW / IP55 / 400V / 50/60 Hz	
Pagr. kontaktas / *Main Contact*	6 NO (1/2; 3/4; 5/6/7/8; 9/10; 11/12)
Pagalb. kontaktas / *Auxiliary Contact*	1 NO / 1 NC
Art. Nr. / *Art.-No.*	H80-00038
Tipas / *Type*	ML2-063-V-8860-6P-HI

Matmenys / *Dimensions*: [mm]

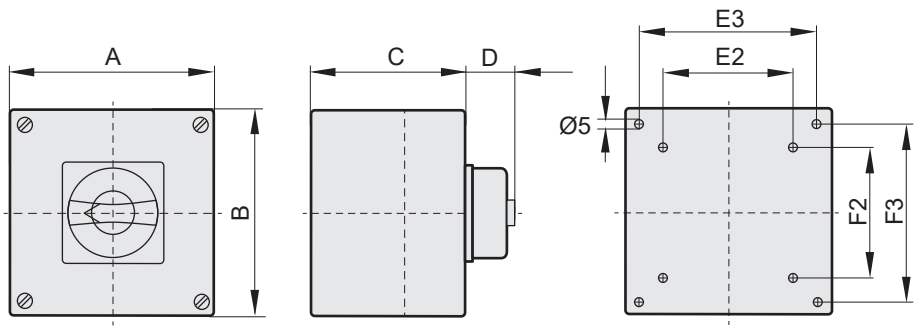

Dydis *Size*	GS		A	B	C	D	E2	E3	F2	F3	Įvadas į korpusą *Housing input*
		Art. Nr. / *Art.-No.*									
310L-4E	GS 1	H80-00230	86	86	73	26	-	68	-	68	4 x M20
310L-4D	GS 2	H80-00031	86	86	85	30	-	68	-	68	4 x M20
355-4E / 355-4D	GS 4	H80-00033	86	86	73	24	-	68	-	68	4 x M20
400-4E / 400-4D											
450-4E / 450-4D											
500-4D											
560-4D											
630-4D	GS 3	H80-00032	98	98	79	30	-	68	-	68	2 x M20/25
710-6D											
800-6D											
900-6D	GS 9	H80-00038	180	182	111	37	120	165	120	167	4 x M40 + 2 x M16
900-8D	GS 3	H80-00032	98	98	79	30	-	68	-	68	2 x M20/25

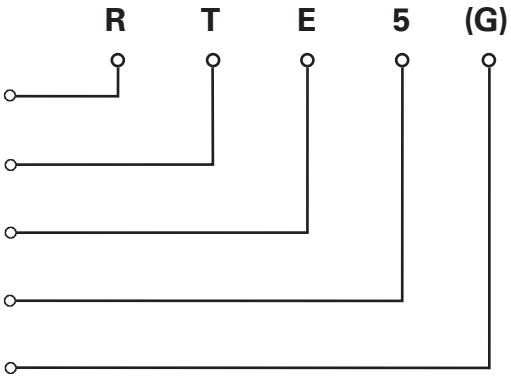

R Transformatorinis greičio valdiklis / *Transforming speed controller*

T Termokontakto jungtis / *Thermal contact connection*

E Vienfazė kintamoji srovė / *Single phase*

5 maks. išėjimo srovė amperais / *max. current (A)*

(G) Dujų kontakto jungtis / *gas contact connection*

5 pakopų valdikliai
Vienfazės kintamosios srovės 5 pakopų greičio valdiklis su pagrindiniu kontaktoriumi ir darbo indikatoriumi, skirtas transformatoriniam įtampa valdomų variklių / ventiliatorių greičio reguliavimui. Įrenginyje įmontuotu pakopiniu jungikliu prijungtam varikliui / ventiliatoriui galima nustatyti penkis skirtingus greičius. Pakopa 1 atitinka mažiausią, o pakopa 5 – didžiausią greitį. Valdiklio valdymo grandinė apsaugota 2 A saugikliu.



5-Step Control Unit
Single-phase, 5-speed controller with mains contactor and monitor light for speed regulation with transformer of voltage controlled motors / fans. With the step switch, which is built into the controller, five different speeds can be adjusted on the connected motor / fan. Thus switch step 1 corresponds to the lowest, respectively switch step 5 corresponds to the highest speed. The controller's control circuit is protected by a fuse of 2A.

RTE..G Šio tipo valdikliai turi jungtį srauto jutikliui ir dujų magnetiniam vožtuvui. Srauto jutiklis turi būti sumontuotas ventiliatoriaus oro sraute. Jei ventiliatorius tiekia pakankamą oro kiekį, dujų magnetinis vožtuvas įjungiamas per srauto jutiklį. Šie įrenginiai pirmiausia naudojami virtuvių ištraukiamojo oro sistemose, kur įrengti dujiniai prietaisai.

RTE..G *Controllers of this design have a connection for an airflow detector and a magnetic gas valve. The airflow detector must be located in the fan´s airstream. If a sufficient supply of air is provided by the fan, the magnetic gas valve is switched on via the airflow detector. The area where these devices should be used is preferably in kitchen air extraction if gas devices are installed.*

Variklio apsauga
Viršijus didžiausią leistiną variklio / ventiliatoriaus apvijos temperatūrą, atsidaro variklio apvijoje įmontuoti termokontaktai. Valdiklyje įmontuotas pagrindinis kontaktorius atsijungia ir atjungia variklį / ventiliatorių nuo tinklo. Pašalinus gedimo priežastį, pakartotinai įjungti galima tik per 0 padėtį penkių pakopų jungiklyje.

Motor Protection
On exceeding the maximum permissible winding temperature of the motor / fan, the thermal contacts, which are embedded in the motor winding, open. The mains contactor, which is incorporated in the controller, drops and disconnects the motor / fan from the mains power supply. After the cause of the interruption has been remedied, restarting is only possible at the 0-position on the 5-step switch.

Dingus tinklo įtampai
Tipų serijos **RTE (G)** valdikliai po tinklo įtampos dingimo automatiškai įsijungia iš naujo.

After power failure
With the design ***RTE (G)*** *automatic restart occurs after power failure.*

Konstrukcija
RTE 1,5 (G) / RTE 3,2 (G) / RTE 5 (G) tvirtas šviesiai pilkas plastikinis korpusas, apsaugos klasė IP54.

Design
RTE 1,5 (G) / RTE 3,2 (G) / RTE 5 (G) *sturdy light grey plastic enclosure in protection class IP54.*

Elektros schema / *Wiring diagram:*

01.075

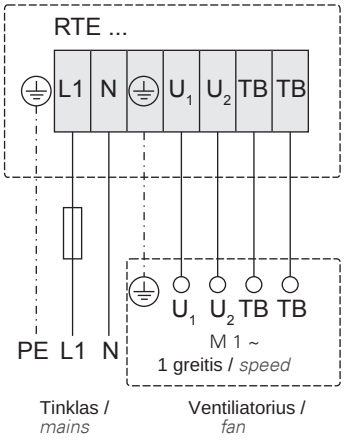

01.282

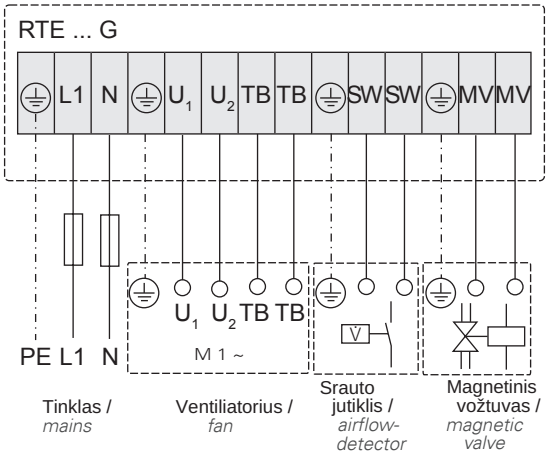

Matmenys / *Dimensions:* [mm]

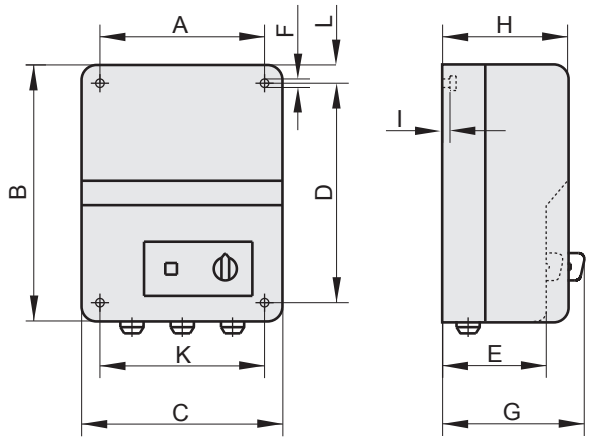

Dydis *Size*	Tipas *Type*	Art. Nr. *Art.-No.*	maks. I [A]	[kg]	A	B	C	D	E	F	G	H	I	K	L
310-4E	**RTE 1,5**	H10-01500	1,5	2,2	96	180	116	160	85	5	100	100	5	96	10
	RTE 1,5...G	H10-01550	1,5	3,0	130	220	168	180	-	6	145	120	5	130	20

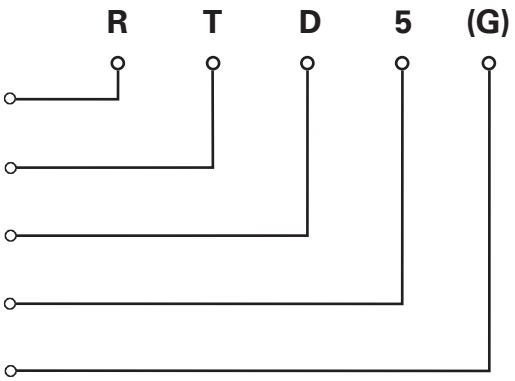

R Transformatorinis greičio valdiklis / *Transforming speed controller*

T Termokontakto jungtis / *Thermal contact connection*

D Trifazė srovė / *Three phase alternating current*

5 maks. išėjimo srovė amperais / *max. current (A)*

(G) Dujų kontakto jungtis / *gas contact connection*

5 pakopų valdikliai

Trifazės srovės 5 pakopų greičio valdiklis su pagrindiniu kontaktoriumi ir darbo indikatoriumi, skirtas transformatoriniam įtampa valdomų variklių / ventiliatorių greičio reguliavimui. Įrenginyje įmontuotu pakopiniu jungikliu prijungtam varikliui / ventiliatoriui galima nustatyti penkis skirtingus greičius. Pakopa 1 atitinka mažiausią, o pakopa 5 – didžiausią greitį. Valdiklio valdymo grandinė apsaugota 2 A saugikliu.



RTD..G Šio tipo valdikliai turi jungtį srauto jutikliui ir dujų magnetiniam vožtuvui. Srauto jutiklis turi būti sumontuotas ventiliatoriaus oro sraute. Jei ventiliatorius tiekia pakankamą oro kiekį, dujų magnetinis vožtuvas įjungiamas per srauto jutiklį. Šie įrenginiai pirmiausia naudojami virtuvių ištraukiamojo oro sistemose, kur įrengti dujiniai prietaisai.

5-Step Control Unit

Three-phase, 5-speed controller with mains contactor and monitor light for speed regulation with transformer of voltage controlled motors / fans. With the step switch, which is built into the controller, five different speeds can be adjusted on the connected motor / fan. Thus switch step 1 corresponds to the lowest, respectively switch step 5 corresponds to the highest speed. The controller's control circuit is protected by a fuse of 2A.

RTD..G *Controllers of this design have a connection for an airflow detector and a magnetic gas valve. The airflow detector must be located in the fans airstream. If a sufficient supply of air is provided by the fan, the magnetic gas valve is switched on via the airflow detector. The area where these devices should be used, is preferably in kitchen air extraction if gas devices are installed.*

Variklio apsauga

Viršijus didžiausią leistiną variklio / ventiliatoriaus apvijos temperatūrą, atsidaro variklio apvijoje įmontuoti termokontaktai. Valdiklyje įmontuotas pagrindinis kontaktorius atsijungia ir atjungia variklį / ventiliatorių nuo tinklo. Pašalinus gedimo priežastį, pakartotinai įjungti galima tik per 0 padėtį penkių pakopų jungiklyje.

Motor Protection

On exceeding the maximum permissible winding temperature of the motor / fan, the thermal contacts, which are embedded in the motor winding, open. The mains contactor, which is incorporated in the controller, drops and disconnects the motor / fan from the mains power supply. After the cause of the interruption has been remedied, restarting is only possible at the 0-position on the 5-step switch.

Dingus tinklo įtampai

Tipų serijos **RTD (G)** valdikliai po tinklo įtampos dingimo pakartotinai įjungti galima tik per 0 padėtį pakopiniame jungiklyje.

After Power Failure

Switch on again is only possible after a first switch to the 0-step.

Konstrukcija

RTD 1,2 (G) korpusas su aliuminio liejinio apatine dalimi ir šviesiai pilku plastikiniu viršumi, apsaugos klasė IP54.

Design

RTD 1,2 (G) *Enclosure with aluminium die cast base and light grey plastic lid in protection class IP54.*

Elektros schema / *Wiring diagram:*

01.074

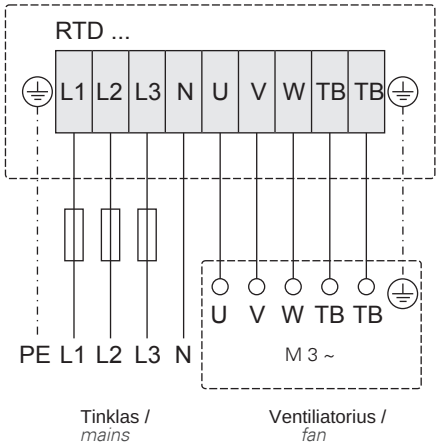

01.283

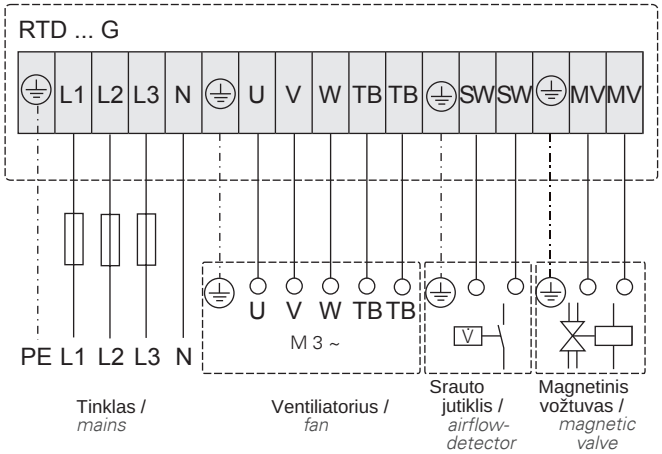

Matmenys / *Dimensions:* [mm]

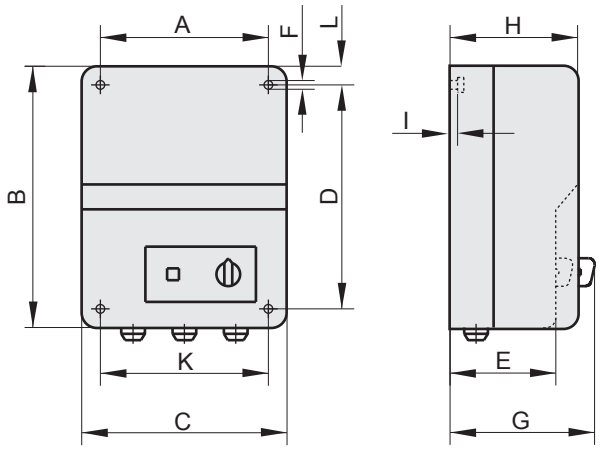

Dydis *Size*	Tipas *Type*	Art. Nr. *Art.-No.*	maks. I [A]	[kg]	A	B	C	D	E	F	G	H	I	K	L
310-4D	**RTD 1,2**	H00-01201	1,2	6,0	180	290	230	253	120	7	145	136	3,5	205	10
	RTD 1,2...G	H00-01250	1,2	6,5	180	290	230	253	120	7	145	136	3,5	205	10

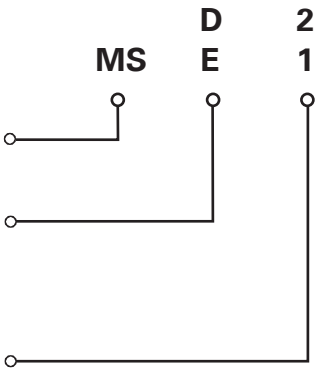

MS Variklio apsaugos jungiklis / *Protective motor switches*

E Vienfazė kintamoji srovė / *Single phase*
D Trifazė srovė / *Three phase alternating current*

1 vienpakopis / *single-stage*
2 dvipakopis / *two-stage*

Variklio apsaugos jungikliai
Variklio apsaugos jungikliai su įjungimo / išjungimo jungikliu, pagrindiniu kontaktoriumi ir darbo indikatoriumi. Standartiškai variklio apsaugos jungikliai skirti D modeliui (trifazė srovė) 2,5 kW, o E modeliui (vienfazė kintamoji srovė) – 1,3 kW sunaudojamai variklio galiai.



Motor Protection Switches
Motor protection switches with on-off switch, mains contactor and monitor lamp.
The motor protection switches are standard designs in model D (3-phase) for 2.5 kW, and in model E (single phase AC) for 1.3 kW absorbed motor power.

Variklio apsauga
Viršijus didžiausią leistiną variklio / ventiliatoriaus apvijos temperatūrą, atsidaro variklio apvijoje įmontuoti termokontaktai. Valdiklyje įmontuotas pagrindinis kontaktorius atsijungia ir atjungia variklį / ventiliatorių nuo tinklo. Pašalinus gedimo priežastį, pakartotinai įjungti galima tik per 0 padėtį įjungimo / išjungimo jungiklyje.

Motor Protection
On exceeding the maximum permissible winding temperature of the motor/fan, the thermal contacts, which are inserted in the motor winding, open. The mains contactor, which is built into the controller, drops and disconnects the motor/ fan from the mains power supply. After the cause of the interruption has been remedied, restarting is only possible at the 0-position on the on/off switch.

Dingus tinklo įtampai
Tipų serijos **MSE / MSD** įrenginiai po tinklo įtampos dingimo automatiškai įsijungia iš naujo.

After Power Failure
*With the series **MSE / MSD** automatic restart occurs after power failure.*

Konstrukcija
Tvirtas šviesiai pilkas plastikinis korpusas, apsaugos klasė IP54.

Design
Sturdy light grey plastic enclosure in protection class IP54.

Elektros schema / *Wiring diagram:*

01.101

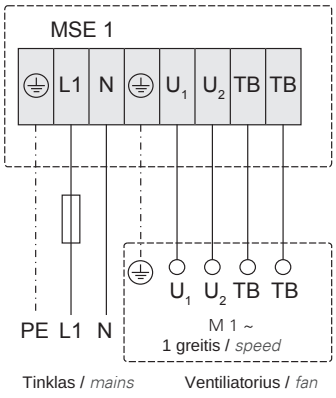

01.102

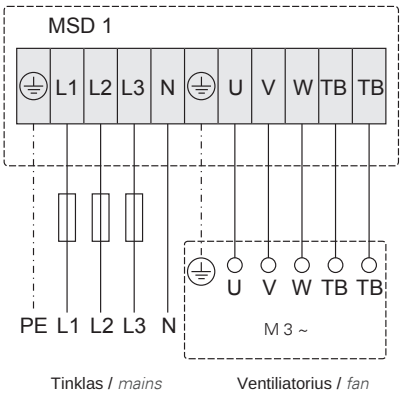

01.102b

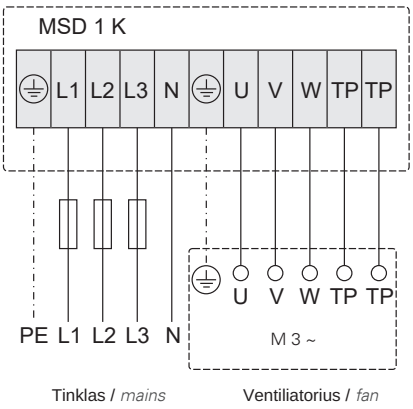

Matmenys / *Dimensions:* [mm]

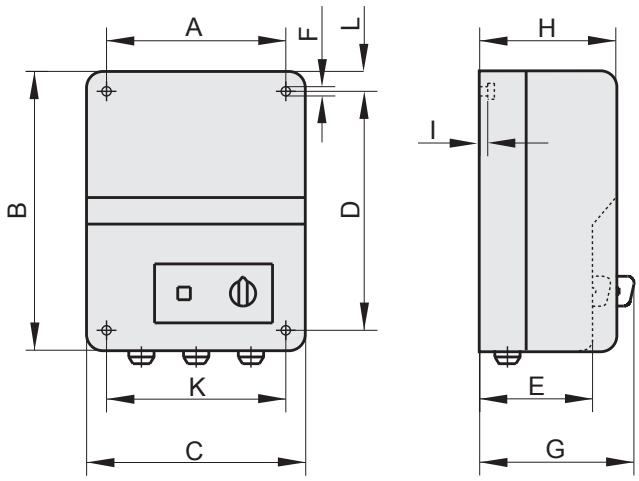

Dydis *Size*	Tipas *Type*	Art. Nr. *Art.-No.*	maks. I [A]	[kg]	A	B	C	D	E	F	G	H	I	K	L
310-4E	**MSE 1**	H80-22001	1,3	0,6	96	180	116	160	85	5	100	100	5	96	10
310-4D	**MSD 1**	H80-38001	2,5	0,7	96	180	116	160	85	5	100	100	5	96	10
	MSD 1 5.5	H80-38031	5,5	1,4	130	220	168	180	-	6	145	120	5	130	20
630-4D	**MSD 1 K**	H80-38033	2,5	0,7	130	220	168	180	-	6	145	120	5	130	20
710-6D	**MSD 1 K**	H80-38033	2,5	0,7	130	220	168	180	-	6	145	120	5	130	20
800 / 900-6D	**MSD 1 K**	H80-38033	2,5	0,7	130	220	168	180	-	6	145	120	5	130	20
900-8D	**MSD 1 K**	H80-38033	2,5	0,7	130	220	168	180	-	6	145	120	5	130	20
	MSD 1 K 5.5	H80-38036	5,5	1,4	130	220	168	180	-	6	145	120	5	130	20

Tipo žymėjimas / ***Type Code***

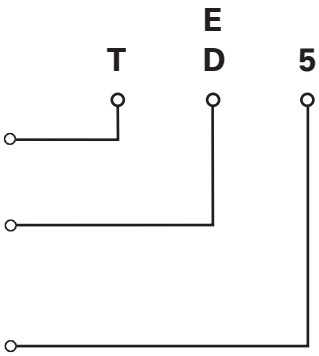

T Transformatorius / *Transformer*

E Vienfazė kintamoji srovė / *Single phase*
D Trifazė srovė / *Three phase alternating current*

5 maks. išėjimo srovė amperais / *max. current (A)*

TE / TD
Transformatoriai montuoti į valdymo skydą (vienfaziai / trifaziai). 6 išėjimai, be korpuso. Atkreipkite dėmesį: trifazės srovės artikulo Nr. (H60.....) pakuotėje jau yra du transformatoriai.

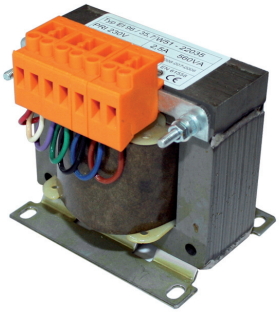

TE / TD
Transformers for switch cabinet installation (Single phase / Three phase)
6 tappings without case.
Please consider, the articles no. for three-phase current (H60.....) already contain two transformers.

Konstrukcija:

- Autotransformatoriai (pagal VDE0550) su 5 išėjimais, neatsparūs trumpajam jungimui
- Montavimo kojelės ir jungimo gnybtai
- Didžiausia leistina aplinkos temperatūra +40°C
- Izoliacijos klasė B
- Apsaugos klasė IP20
- Tinklo dažnis 50/60 Hz

Design:

- *Autotransformers (in accordance with VDE0550) with 5 taps, non short circuit proof*
- *Installation feet and connection terminals*
- *Max. permitted ambient temperature +40°C*
- *Insulation class B*
- *Protection class IP20*
- *Mains frequency 50/60 Hz*

Matmenys / ***Dimensions:*** [mm]

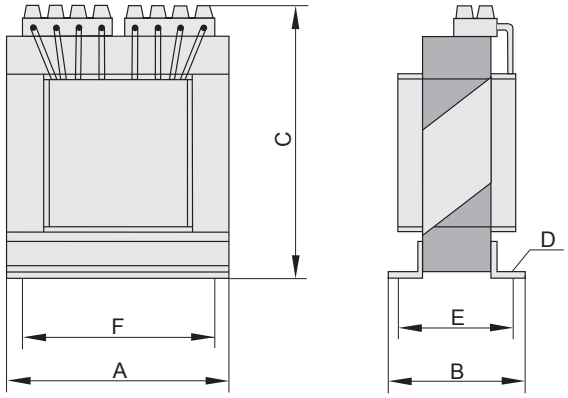

Elektros schema / ***Wiring diagram:***

Vienfazė kintamoji srovė / ***Single phase***

01.215
1 ~ Transformatorius / *1 ~ Transformer*

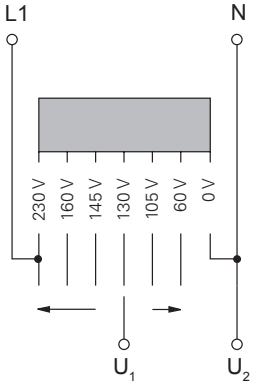

230 V	ruda / *brown*
160 V	mėlyna / *blue*
145 V	juoda / *black*
130 V	žalia / *green*
105 V	violetinė / *violet*
60 V	balta / *white*
0 V	raudona / *red*

Dydis *Size*	Tipas *Type*	Art. Nr. *Art.-No.*	maks. I [A]	[kg]	A	B	C	D	E	F	Pastaba / *Note*
310	**TE 1,5**	H70-01500	1,5	1,6	78	66	87	4,5 x 8,5	55	57	pirminė 230V
	TD 1,0	H60-01000	1,0	4,0	66	76	109	4,5 x 6,5	63	50	pirminė 400V

5 pakopų jungiklis montuoti į skydą

Penkių įtampos pakopų perjungimas naudojant 1~ TE tipo transformatorius arba 3~ TD tipo transformatorius. Jungiklis tinka montuoti į valdymo skydą / priekinę plokštę.

5-Step Switch for Control Cabinet Installation

Switching of five tension steps by use of 1 ~ transformers of the design TE or 3 ~ transformers of the design TD. 5-Step switch is suitable for switch board installation.



Dydis *Size*	Tipas *Type*	Art. Nr. *Art.-No.*	Įtampa *Voltage*	[g]	Naudojimo kategorija *Utilization Category*	Nominali darbinė srovė *Rated operational current*
310	**S5**	W11-30000	230V	150	AC 23	16A
	S5	W11-30001	400V	200	AC 23	16A

Priedai užduotajai vertei nustatyti:

Accessories for Set Point Selection:

POT 1 - Potenciometras korpuse

Potenciometras 10 kOhm, sumontuotas korpuse, su jungikliu. Skalė 0 - 100 %, skirta sklandžiai rankiniu būdu nustatyti ventiliatoriaus užduotąją vertę. Potenciometras tinka montuoti ant sienos ir į sieną. Visi reikalingi komponentai jau pateikiami kartu.



POT 1 - Potentiometer in the Housing

Potentiometer 10 kOhm installed in the housing with switch. Scaling 0 - 100%, for a 100% variable manual set point selection of the fan. The potentiometer is suitable for the on-wall and in-wall mounting. All necessary components are already included in the scope of delivery.

Matmenys / ***Dimensions:*** [mm]

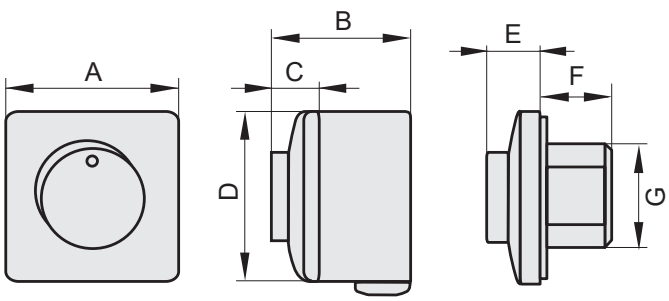

Dydis *Size*	Tipas *Type*	Art. Nr. *Art.-No.*	Įtampa *Voltage*	Varža *Resistor*	[g]	A	B	C	D	E	F	G
355 – 560	**POT 1**	H55-00049	10 Vdc	10 kΩ	140g	82	65	24	82	24	32	50 x 50

POT 2 - Potenciometras korpuse

Potenciometras 10 kOhm, sumontuotas korpuse. Didėjanti skalė, skirta sklandžiai rankiniu būdu nustatyti užduotąją vertę. Kryžminis jungiklis EC ventiliatoriaus įjungimui, taip pat žalias ir raudonas LED pasirenkamam būsenos rodymui (veikia / gedimas).



POT 2 - Potentiometer in the Housing

Potentiometer 10 kOhm installed in the housing. scaling ascending, for a 100 % variable manual set point selection. Rocker switch for the release of the EC fan, as well as green and red LED for the optionally available status display (Operation / Error).

Matmenys / *Dimensions:* [mm]

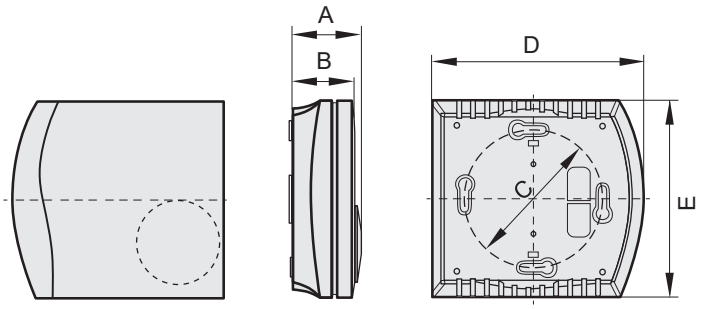

Dydis *Size*	Tipas *Type*	Art. Nr. *Art.-No.*	Montavimo būdas *Installation*	Apsaugos klasė *Protection class*	[g]	A	B	C	D	E
355 – 560	**POT 2 (AP)**	H55-00055	Ant sienos / *Surface installation*	IP 30	100	28,9	27,2	Ø60	91	85
	POT 2 (UP)	H55-00067	Į sieną / *Flush mounted installation*	IP 20	100	28,9	27,2	Ø60	91	85

POT 3 - 3 pakopų potenciometras korpuse

Išėjimo įtampa 10 V realizuojama per 3 jungimo pakopas. Vidiniais potenciometrais 1 ir 2 pakopose galima pritaikyti pageidaujamas įtampos vertes. 3 pakopa perduoda didžiausią 10 V išėjimo įtampą EC ventiliatoriui. Įjungimo / išjungimo funkcija realizuojama per 0 padėtį. 3 pakopų potenciometras tinka montuoti ant sienos ir į sieną. Visi reikalingi komponentai jau pateikiami kartu.



POT 3 - 3-Step-Potentiometer in the Housing

The 10V-Output voltage is implemented through 3 switching steps. By an internal potentiometer the desired tension value can be adapted at stage 1 and 2. Stage 3 gives the maximum output voltage of 10V to the EC fan. The On/Off function is realized via 0-position. The 3-Stage Potentiometer is suitable for the on-wall and in-wall mounting. All necessary components are already included in the scope of delivery.

Matmenys / *Dimensions:* [mm]

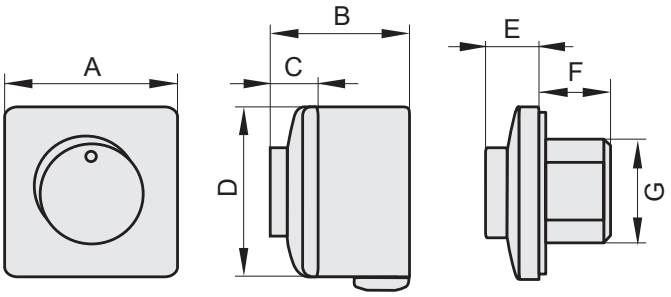

Dydis *Size*	Tipas *Type*	Art. Nr. *Art.-No.*	Apsaugos klasė *Protection Class*	Įtampa *Voltage*	[g]	A	B	C	D	E	F	G
310 – 560	**POT 3**	H55-00068	Ant sienos *Surface installation* IP54 Į sieną / *Flush mounted installation* IP44	10Vdc	180g	82	65	24	82	24	32	50 x 50

Tipas *Type*	Art. Nr. *Art.-No.*	Korpusas *Housing*	Pad. 0	Pad. 1	Pad. 2	Pad. 3
POT 3	H55-00068	Plastikas / *Plastic* RAL9010	IŠJ. / *OUT*	3-7 Vdc	5-9 Vdc	10 Vdc

POT-KK - Potenciometras montuoti gnybtų dėžutėjege

Potenciometras 20 kOhm, sumontuotas korpuse.

- Sukimo diapazonas 0-270°
- Skalė 0-100 %
- Plokštė su trimis kabeliais
- Apsaugos klasė IP20



POT-KK - Potentiometer for Terminal Box

Potentiometer 20kOhm mounted in housing.

- *Turning range 0-270°*
- *Scaling 0-100%*
- *Board with three cables*
- *Protection class IP20*

Matmenys / *Dimensions:* [mm]

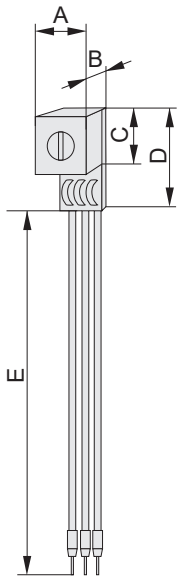

Elektros schema / *Wiring diagram:*

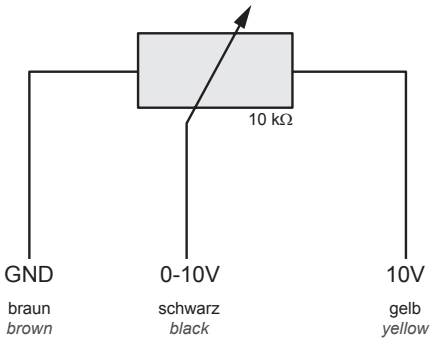

Dydis *Size*	Tipas *Type*	Art. Nr. *Art.-No.*	A (mm)	B (mm)	C (mm)	D (mm)	E (mm)	Aplinkos temperatūra *Ambient temperature*	[g]	Apsaugos klasė *Protection Class*
355 – 560	**POT-KK**	H55-00057	10	7	10	18	79	0-50°C	100	IP20

MTC - MultiControl valdymo ir reguliavimo įrenginys



Su MTC-MultiControl gaunate daugiafunkcį reguliatorių su integruotu ekranu. Korpusas pagamintas iš plastiko ir lengvai montuojamas dviem varžtais pageidaujamoje vietoje, pvz., ant sienos. Integruotas savaitės laikmatis reguliuojamas per dienos / nakties užduotąją vertę ir gali įjungti bei išjungti reguliatorių. Šį reguliatorių išskiria įvairios naudojimo sritys. Su iš anksto nustatytomis programomis, pvz., slėgio, tūrio srauto, temperatūros, drėgmės, CO_2 bei greičio reguliavimui ir kitiems užduoties davikliams šios klasės reguliatoriui apribojimų nėra. MTC turi du reguliavimo kontūrus (du 0-10 Vdc išėjimus) ir vieną relės išėjimą. Optimaliam reguliatoriaus naudojimui yra daug reguliuojamų parametrų. Per MicroSD kortelę iš anksto nustatytus parametrus galima paprastai perkelti į reguliatorių, todėl jis puikiai tinka įvairioms taikymo sritims. Nustatymo parametrai aprašyti reguliatoriaus vadove.

MTC - MultiControl Controller

You receive with the MTC-MultiControl a multi-function controller with integrated display. The housing is made of plastic and can be easily installed on the desired mounting location for example wall by using two screws. The integrated week timer is adjustable through a Day/Night-Set point and is able to switch on/off the controller. The varied areas of use characterise this controller. There are no limits for the controller with the predefined programs e.g., pressure-, volume flow-, temperature-, humidity- , CO_2-, speed control and more directors.

The MTC is equipped with two control loops (two outputs 0-10Vdc) and a relay output. Various adjustable parameters are available for the optimal use of the controller. Through a MicroSD-Card the predefined parameters can be transferred in a simple way to the controller, perfectly suited for use in a wide variety of applications.

The setting parameters were described in the controller manual.

Valdymo ir reguliavimo įrenginys

- Ekranas su tekstiniu rodymu
- Savaitės programa
- Modbus Slave ryšys
- Aliarmo funkcija
- Sklendės pavaros funkcija

Control and regulating device

- *Display with text display*
- *Weekly program*
- *Modbus Slave communication*
- *Alarm function*
- *Damper actuator function*

Matmenys / *Dimensions:* [mm]

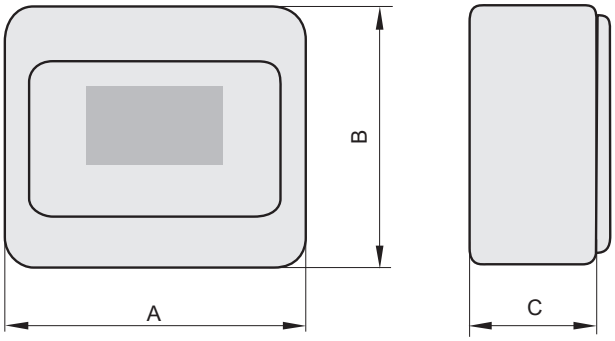

Elektros schema / *Wiring diagram:*

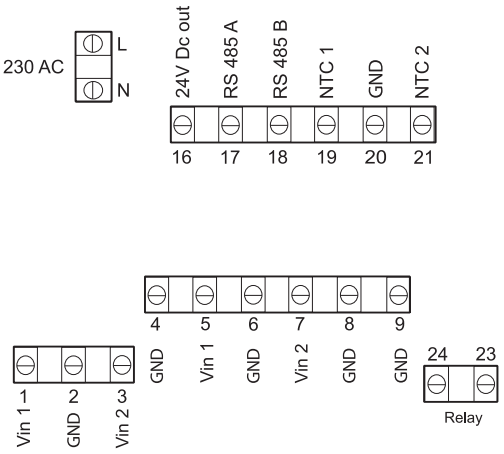

Dydis *Size*	Tipas *Type*	Art. Nr. *Art.-No.*	Įtampa *Voltage*	Aplinkos temperatūra *Ambient temperature*	[g]	A	B	C
310 – 560	**MTC**	H55-00073	230V AC / 50	0-50°C	100	85	85	33

Dažnio keitiklis FC102 (FU)

Optimizuotas dažnio keitiklis energetiškai optimaliam darbui. Optimalios EMC savybės dėl integruotų nuolatinės srovės droselių ir aukštos kokybės EMC filtro. Grafinis valdymo blokas leidžia intuityviai valdyti ir greitai paleisti įrenginį. Galimas nuolatinis darbas esant didžiausiai išėjimo galiai ir iki 50°C aplinkos temperatūrai. Standartiškai su lakuota elektronika. Naujai sukurta konstrukcija ir išmani aušinimo technika užtikrina mažus galios nuostolius ir papildomai taupo energiją. Pristatomas su gamintojo sukonfigūruotais parametrais.

Frequency Converter FC102 (FU)

Optimized frequency converter for energetically optimal operation. Optimum EMC characteristics through built-in DC chokes and high quality EMC filter. Graphical control unit features intuitive operation and allows a quick setup. Permanent operation at maximum output power and ambient temperature up to 50°C possible. By default coated electronics. Newly developed construction and sophisticated cooling technology ensures low power dissipation and also saves energy. Delivery with pre-configured parameter setting by the manufacturer.



Dydis *Size*	Tipas *Type*	⚠	Art. Nr. *Art.-No.*	Įtampa *Voltage* [V]	Dažnis *Frequency* [Hz]	Galia *Power* [kW]	maks. srovė *max.current* [A]	[kg]
630	**FC102 5,5kW / 13A**	IP55	FUDX0550055V	3 ~ 400	50 / 60	5,5	13	14,2
710	**FC102 4,0kW / 10A**	IP55	FUDX0550040V	3 ~ 400	50 / 60	4,0	10	9,4
800	**FC102 5,5kW / 13A**	IP55	FUDX0550055V	3 ~ 400	50 / 60	5,5	13	14,2
900-6	**FC102 11kW / 24A**	IP55	FUDX0550110V	3 ~ 400	50 / 60	11	24	23,0
900-8	**FC102 4,0kW / 10A**	IP55	FUDX0550040V	3 ~ 400	50 / 60	4,0	10	9,4

Matmenys / ***Dimensions:*** [mm]

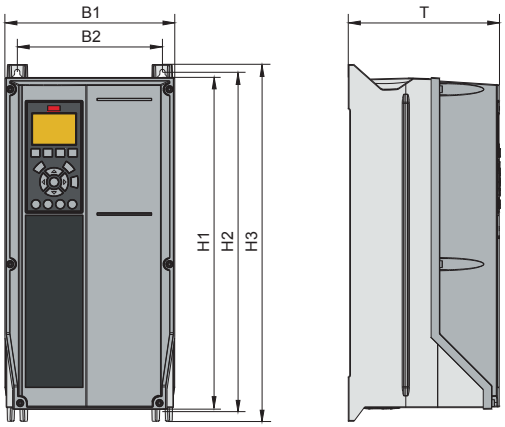

Tipas *Type*	B1	B2	H1	H2	H3	T
FC102 1,1 - 4,0 kW	200	171	390	401	420	175
FC102 5,5 - 7,5 kW	242	215	-	402	420	195
FC102 11 - 15 kW	242	210	-	454	480	260

Jūsų pardavimo atstovybė / ***Your Sales Representative***