





OROS UŽUOLAIDOS KLIMATO ATSKYRIMUI

Katalogas

rosenberg

airtècnics

TURINYS



ĮVADAS

Airtècnics	3
Oro užuolaidų nauda	4
Airtècnics oro užuolaidos	5
Oro užuolaidų taikymas	6



OROS UŽUOLAIDŲ MODELIAI

Parinkimo kriterijai	7
Oro užuolaidų modeliai	8
Galios koeficientai	98
EC technologija	99



VALDYMAS

Išplėstinis reguliavimas	100
Kelių oro užuolaidų jungimas	103
Clever valdiklis	104



NUORODOS

Galerija	106
Geriausios nuorodos	110

ĮVADAS

Airtècnics

Įkurta 1986 m. ir įsikūrusi Castellar del Vallès (Barselona), Airtècnics turi didelę patirtį gaminant oro užuolaidas, oro ruošimo agregatus, ventiliatorių dėžes, ventiliatorių filtrų blokus, ašinius ventiliatorius, išcentrinius ventiliatorius ir kitą specialią bei OEM įrangą.

Savo gaminius eksportuojame į daugiau nei 45 pasaulio šalis. Be savo gamybos, Airtècnics platina platų ŠVOK produktų asortimentą, daugiausia gaminamą Rosenberg grupės įmonių.

Jau dešimtmečius Airtècnics diegia ir tobulina technologijas, skirtas oro užuolaidų, vėdinimo agregatų, oro valymo įrenginių ir kitų savo katalogo gaminių gamybai.



Airtècnics būstinė Castellar del Vallès (Ispanija)

Šiandien kuriame gaminius, atliepiančius visuomenės patiriamus aplinkos higienos poreikius.

Ištikimi savo įsipareigojimams klientams, mūsų gaminiai atitinka aukščiausius kokybės kriterijų standartus.

Didžiuojamės savo aukštos kvalifikacijos komanda, sudaryta iš vyresniųjų inžinierių, dizainerių, specializuotų technikų ir patyrusių profesionalų, pasirengusių padėti bet kuriais jums kylančiais projektavimo, montavimo ar techninės priežiūros klausimais.

Būkite tikri, kad Airtècnics ar mūsų pasaulinis platintojų tinklas pasiūlys tinkamą sprendimą bet kokiam oro užuolaidų taikymui.

- **Oro užuolaidų rinkos lyderis**
- **Patyrusi MTEP veikla**
- **Gaminame +35 metus**
- **Nuolatinis tobulinimas**
- **Eksportuojame į +45 šalių**
- **Pilna gama, visi taikymai**
- **Katalogas +20 kalbų**
- **Bendradarbiavimas su universitetais**

Rosenberg grupė

Nuo 1993 m. Airtècnics yra visiškai integruota į Rosenberg grupę – organizaciją, besispecializuojančią vėdinimo ir oro kondicionavimo įrangos ir komponentų projektavimo, gamybos ir platinimo srityje, turinčią gamyklų, dukterinių įmonių ir atstovybių daugiau nei 50 šalių.

Įkurta 1981 m., šiuo metu turi 1700 darbuotojų, 13 gamybos vietų visuose žemynuose, taip pat 4 kūrimo centrus. Rosenberg kuria, gamina ir platina savo gaminius visame pasaulyje.

Derinant žmonių patirtį ir inovatyvias gamybos technologijas, Rosenberg gaminiai pasiekia kokybę, atitinkančią aukščiausius reikalavimus.

ECOFIT ETRI
rosenberg
THE AIR MOVEMENT GROUP





Rosenberg būstinė Künzelsau (Vokietija)

Oro užuolaidų nauda

Energijos taupymas

- Sumažina eksploatacines išlaidas ir energijos nuostolius patalpose
- Sumažina centrinės įrangos galią (šildymas / vėsinimas)
- Sumažina CO2 emisijas
- Atitiktis reglamentams ir sertifikatai

Komfortiška ir sveika aplinka

- Didina klientų ir personalo komfortą
- Padeda išlaikyti oro kokybę ir tinkamą aplinką
- Kenkėjų ir vabzdžių kontrolė
- Barjeras nuo dulkių, taršos, dūmų ir nemalonių kvapų

Komercinis pelningumas

- Pardavimų padidėjimas dėl „atvirų durų efekto“
- Durų anga veikia kaip vitrina
- Lengvas patekimas žmonėms su neįgaliųjų vežimėliais, vaikų vežimėliais ar skėčiais
- Padidina naudojamą plotą prie įėjimų

Padidinta sauga

- Padidina matomumą ir padeda išvengti kliūčių
- Lengva evakuacija pro išėjimo duris
- Šaldymo patalpose mažina rūko susidarymą ir apsaugo nuo ledo formavimosi
- Veikia kaip barjeras nuo gaisro dūmų (specialus taikymas)



ĮVADAS

Airtècnics oro užuolaidos

Nauja ir patraukli Airtècnics oro užuolaidų karta – idealus sprendimas išlaikyti komfortišką vidaus klimatą komercinėse parduotuvėse ir viešuosiuose pastatuose, kuriuose durys turi likti atviros.

Airtècnics oro užuolaidos sukuria oro srovės sluoksnį virš durų angos ir veikia kaip nematomas barjeras, efektyviai atskiriantis vidaus aplinką nuo išorės. Todėl iki 80 % sumažėja šildymo ir vėsinimo išlaidos, o darbuotojų ir klientų komfortas didėja.

Parduotuvėms Airtècnics oro užuolaidos leidžia aiškiai matyti parduotuvės vidų, kviesdamos klientą lengvai ir laisvai užeiti.

Galutinis rezultatas – daugiau klientų ir didesni pardavimai. Airtècnics oro užuolaidos apsaugo nuo šalčio ir karščio, atmuša vėjo gūsius ir sumažina dulkių, dūmų, taršos bei vabzdžių patekimą į pastatą.

Norint gauti šiuos privalumus, labai svarbu pasirinkti tinkamą oro užuolaidą. Reikia atsižvelgti į tokius veiksnius kaip vidaus slėgis, stiprūs vėjai, durų vieta, laiptai tarp aukštų, priešingos durys ir montavimo aukštis.

Mūsų ekspertai konsultantai, turintys didelę patirtį, yra pasirengę padėti jums pasirinkti.



Charakteristikos

Platus asortimentas: kad ir koks būtų jūsų taikymas, turime jam tinkamą oro užuolaidą.

Valdymas ir reguliavimas: patrauklaus dizaino ir kompaktiškų matmenų valdikliai. Baziniai arba sudėtingesni nuotolinio valdymo pultai su rankiniu ar automatiniu veikimu energijos taupymo taikymams. BMS sąsaja. Valdikliai gali veikti su tokiais įtaisais kaip durų kontaktas, patalpos termostatas, vožtuvai, apsaugos nuo užšalimo jutiklis ir kt.

Elegantiška ir kompaktiška: komerciniai modeliai arba dekoratyvinės oro užuolaidos lengvai derinamos su bet kokiais architektūriniais interjerais.

Apdaila: dažyta bet kokia spalva, skirtingos medžiagos (nerūdijantis plienas, mediena, aliuminis ir kt.), skirtingos įsiurbimo grotelės ir kt.

Pritaikymas: galimybė paženklinti įėjimą įmonės logotipais ar šūkiais, įterpti ženklus, laikrodžius, šviestuvus ir kt.

Žemas triukšmo lygis: mūsų įrenginiai pasižymi žemu triukšmo lygiu ir aukštesniu našumu. Naudojame aukštos kokybės ventiliatorius ir variklius kartu su tinkamu reguliavimu, specialia geometrija ir kt.

Lengvas ir greitas montavimas: minimalus montavimo laikas naudojant išorines Plug & Play jungtis. Ant įrenginio sumontuotos srieginės veržlės lengvam tvirtinimui.

Sumažinta priežiūra: tik reguliarus valymas.

Kokybė: 100 % oro užuolaidų yra išbandomos ir patikrinamos. Mūsų gaminiai pažymėti CE ženklu, atitinka direktyvas ir taikomus reglamentus.

Parinkimo programėlė: Airtècnics sukūrė išskirtinę programinę įrangą, padedančią pasirinkti tinkamą oro užuolaidą pagal specifines montavimo vietos charakteristikas ir vietą.

Internetinis skaičiuotuvas: įvertina energijos ir ekonominį sutaupymą, gaunamą durims naudojant efektyvią oro užuolaidą.

Trumpas pristatymo laikas: didelės komponentų atsargos leidžia garantuoti trumpą standartinių gaminių pristatymo laiką. Lanksti struktūra suteikia galimybę padėti klientui skubių projektų atveju.

Oro užuolaidų taikymas



Klimato atskyrimas

Visų pirma oro užuolaidos skirtos apsaugoti klimato zoną (šildomą ar vėsinamą) nuo lauko oro patekimo pro atvirą durų angą. Oro užuolaidos mažina energijos sąnaudas, išlaikydamos šildytą ar vėsintą orą pastato viduje. Efektyvios oro užuolaidos sutaupo iki 80 % energijos nuostolių pro durų angą, palyginti su durimis be oro užuolaidos.

Žiemą oro užuolaida sukuria barjerą, saugantį nuo šalto oro, o vasarą oro srovė neleidžia karštam orui patekti iš lauko. Atsižvelgiant į sutaupytą energiją, vidutinis oro užuolaidos atsipirkimo laikas yra nuo 1 iki 5 metų, priklausomai nuo naudojimo ir klimato sąlygų.



Šaldymo sandėliai

Dėl didelių temperatūrų skirtumų labai rekomenduojama įrengti oro užuolaidas, siekiant sumažinti energijos nuostolius, kai durys atidarytos. Kuo didesnis temperatūrų skirtumas tarp vidaus ir išorės, tuo didesni energijos nuostoliai pro neapsaugotas duris, o tai reiškia ekonominius nuostolius ir galimą prekių praradimą. Darbuotojams kyla potencialiai pavojingų situacijų dėl slidžių grindų, ledo susidarymo ar prastos matomumo.

Susipažinkite su atskiru mūsų katalogu „Oro užuolaidos šaldymo sandėliams“



Kenkėjų ir skraidančių vabzdžių kontrolė

Kenkėjų kontrolė maisto versle – maisto pramonėje, sandėliuose ar įstaigose, parduodančiose fasuotus ar vietoje vartojamus maisto produktus – yra labai svarbi. Vabzdžių oro užuolaidos naudojamos, kai reikia, siekiant užkirsti kelią skraidantiems vabzdžiams patekti į pastatus, pvz., maisto perdirbimo įmones, kepyklas, restoranus, ligonines ar švarias zonas.

Susipažinkite su atskiru mūsų katalogu „Oro užuolaidos apsaugai nuo vabzdžių“

Oro užuolaidų parinkimas

Renkantis oro užuolaidą reikia atsižvelgti į šiuos veiksnius:

- Montavimo aukštis, matuojamas nuo oro užuolaidos išpūtimo angos iki grindų.
- Durų plotis.
- Pastato vieta, lemianti reikiamą apsaugos nuo oro sąlygų lygį.
- Ar pastatas turi kelias duris toje pačioje, skirtingose ar priešingose fasado pusėse.
- Ar pastatas turi kelias parduotuves, sujungtas eskalatoriais.
- Slėgių skirtumai tarp pastato vidaus ir išorės.
- Durų charakteristikos: visada atidarytos, automatinės durys, rankinės durys, sukamosios durys ir kt.
- Vėdinimo ir oro kondicionavimo įrenginio charakteristikos.
- Įtampos ir elektros galios prieinamumas.
- Verslo tipas, patalpų stilius ir dekoras.

Pasirinkus netinkamą įrenginį, oro srautas nepasieks grindų ir dviejų gretimų zonų atskyrimas išnyks. Tuomet visas šildytas / vėsintas oras pereis pro durų angą, o energijos taupymas ir visi kiti privalumai bus prarasti. Todėl, įvertinus šildymo išlaidas, pigaus, bet netinkamo modelio pirkimas gali kainuoti daugiau nei brangesnio, bet optimalaus. Kitas svarbus aspektas – klientų pasitenkinimas. Tiek verslo savininkams, tiek darbuotojams ir klientams gera oro užuolaida yra ta, kuri veikia gerai ir suteikia visus ankstesniuose skyriuose išvardytus privalumus.

Dėl šių priežasčių svarbu pasirinkti optimalią oro užuolaidą, turinčią tinkamas specifikacijas konkrečiam taikymui. Kitas skyrius, taip pat parinkimo programa Airtècnics svetainėje padės jums pasirinkti tinkamą oro užuolaidą.

OROS UŽUOLAIDŲ MODELIAI



Parinkimo kriterijai

Modelis	VENTILIATORIAUS TIPAS	AUKŠČIO DIAPAZONAS	ŠILDYMAS A	E	P	DX	DAŽNIAUSI TAIKYMO ATVEJAI
Minibel		1,8 m	●	●			Kioskai, greitojo maisto ir nedidelės vietos, kuriose durys dažniausiai uždarytos arba automatinės, esant nedideliam pėsčiųjų srautui.
Optima Switch		2,2 - 2,8 m	●				Mažos ir vidutinio dydžio komercinės durys su vidutiniu pėsčiųjų srautu. Klimato atskyrimas ir apsauga nuo dulkių, dūmų ir teršalų. Rūkymo zonų izoliavimas ir sandarinimas.
Recessed Optima			●				
Switch Optima			●	●	●		
Recessed Optima Top			●	●	●		
			●	●	●		
Aris		2,5 - 3,5 m	●	●	●		
Windbox							Vidutinio ir didelio dydžio komercinės durys su dideliu pėsčiųjų srautu. Klimato atskyrimas ir apsauga nuo dulkių, dūmų ir teršalų. Rūkymo zonų izoliavimas ir sandarinimas. Įvairios montavimo ir pakabinamų lubų konfigūracijos.
Recessed							
Windbox Dam	M	2,5 - 3,5 m	●	●	●		
Recessed Dam							
Invisair Smart Zen	ECM	2,5 - 3,8 m	●	●	●	●	
Rund Rotowind	G	3,0 - 4,0 m	●	●	●		
Kool Recessed							
Compact	ECG	3,0 - 4,2 m	●	●	●	●	
			●				
			●				
Windbox							Vidutinės ir didelės komercinės bei pramoninės durys su dideliu pėsčiųjų srautu. Klimato atskyrimas ir apsauga nuo dulkių, dūmų ir teršalų. Rūkymo zonų izoliavimas ir sandarinimas. Įvairios montavimo ir pakabinamų lubų konfigūracijos.
Recessed							
Windbox Invisair	SB	3,5- 5 m	●	●	●	●	
Zen Rotowind	BB	5 - 7 m	●	●	●	●	
Kool							
Windbox	L	4 - 5 m	●	●	●	●	Vidutinės ir didelės pramoninės durys. Klimato atskyrimas ir apsauga nuo dulkių, dūmų ir teršalų. Rūkymo zonų izoliavimas ir sandarinimas. Įvairios montavimo konfigūracijos.
Zen	LT	4 - 6 m	●	●	●	●	
	XL	5 - 7 m	●	●	●	●	
	XLT	5 - 8 m	●	●	●	●	
Maxwell	AC	4 - 6 m	●	●	●		Didelės pramoninės durys (sandėliai, angarai, gamyklos, logistikos centrai ar pakrovimo vietos). Horizontalus arba vertikalus montavimas.
	EC	5 - 8 m	●	●	●		

(A) Be šildymo, (E) Elektrinis šildymas, (P) Šildymas vandeniu, (DX) Šilumos siurblys

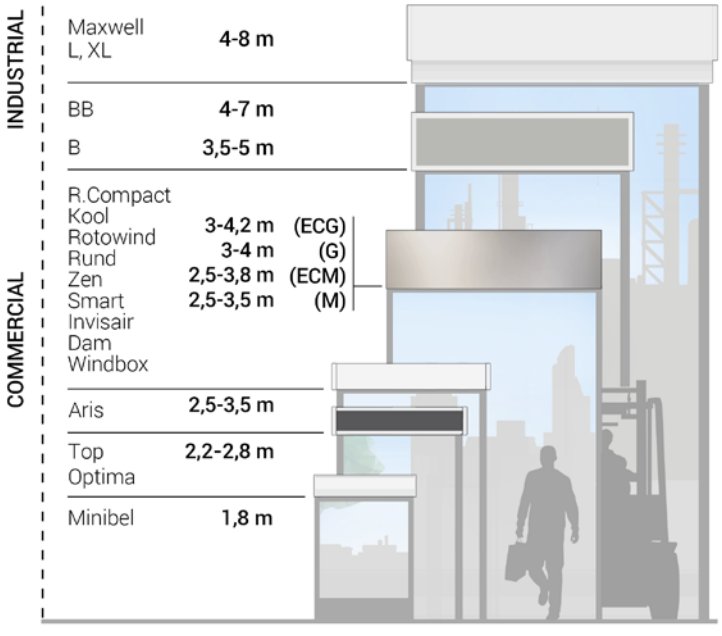

Atgal į turinį

OROS UŽUOLAIDŲ MODELIAI

Modelis	Puslapis
 **MINIBEL** Standartinės oro užuolaidos mažoms angoms	10-11
 **OPTIMA SWITCH** Standartinės oro užuolaidos komercinėms durims	12-13
 **RECESSED OPTIMA SWITCH** Įleidžiamos oro užuolaidos komercinėms durims	14-15
 **OPTIMA** Standartinės oro užuolaidos komercinėms durims	16-17
 **RECESSED OPTIMA** Įleidžiamos oro užuolaidos komercinėms durims	18-19
 **TOP** Dekoratyvinės oro užuolaidos komercinėms durims	20-22
 **ARIS** Standartinės oro užuolaidos komercinėms durims	23-24
 **WINDBOX M,G** Aukšto slėgio standartinės oro užuolaidos komercinėms durims	25-28

Modelis	Puslapis
 **RECESSED WINDBOX M,G** Aukšto slėgio įleidžiamos oro užuolaidos komercinėms durims	29-31
 **DAM** Aukšto slėgio standartinės oro užuolaidos komercinėms durims	32-35
 **RECESSED DAM** Aukšto slėgio įleidžiamos oro užuolaidos komercinėms durims	36-38
 **INVISAIR M,G** Aukšto slėgio įleidžiamos oro užuolaidos komercinėms durims	39-42
 **SMART** Aukšto slėgio standartinės oro užuolaidos komercinėms durims	43-45
 **ZEN M,G** Aukšto slėgio dekoratyvinės oro užuolaidos komercinėms durims	46-49
 **RUND** Aukšto slėgio dekoratyvinės oro užuolaidos komercinėms durims	50-53
 **ROTOWIND G** Aukšto slėgio pagal užsakymą gaminamos oro užuolaidos sukamosioms durims	54-57

OROS UŽUOLAIDŲ MODELIAI

	Modelis	Puslapis
	**KOOL M,G** Aukšto slėgio standartinės oro užuolaidos komercinėms ir pramoninėms durims	58-59
	**RECESSED COMPACT** Aukšto slėgio įleidžiamos oro užuolaidos komercinėms ir pramoninėms durims	60-61
	**WINDBOX SB-BB** Aukšto slėgio standartinės oro užuolaidos komercinėms ir pramoninėms durims	62-65
	**RECESSED WINDBOX SB-BB** Aukšto slėgio įleidžiamos oro užuolaidos komercinėms ir pramoninėms durims	66-68
	**INVISAIR SB-BB** Aukšto slėgio įleidžiamos oro užuolaidos komercinėms ir pramoninėms durims	69-72
	**ZEN SB-BB** Aukšto slėgio dekoratyvinės oro užuolaidos komercinėms ir pramoninėms durims	73-76
	**ROTOWIND SB-BB** Aukšto slėgio pagal užsakymą gaminamos oro užuolaidos sukamosioms durims	77-80
	**KOOL SB-BB** Aukšto slėgio įleidžiamos oro užuolaidos komercinėms ir pramoninėms durims	81-82
	**WINDBOX L,XL** Aukšto slėgio pramoninės oro užuolaidos pramoninėms durims	83-87
	**ZEN L,XL** Aukšto slėgio dekoratyvinės oro užuolaidos komercinėms ir pramoninėms durims	88-91
	**MAXWELL** Aukšto slėgio oro užuolaidos didelėms pramoninėms durims	92-97

Techninės savybės



RAL 9016 standartinis

Kitos spalvos pagal užsakymą

Didžiausias nuotolis
1,8 m

Oro srautas / Ilgis
420 - 630 m³/h
0,6 m to 0,9 m

Ventiliatorius Kompaktiški ašiniai ventiliatoriai

Šildymo tipas E : elektrinis 1 pakopos
A : be šildymo

Šildymo galia
E : 2,5 - 3,2 kW

Valdymas Integruotas vėdinimo ir šildymo valdymo jungiklis

Korpusas
Cinkuotas plienas

Įsiurbimo grotelės
Apvalios su pirštų apsauga

Išpūtimo lamelės Aliuminis, aerodinaminio profilio

Integruotas maitinimo kabelis (1,5 m ilgio)

MINIBEL oro užuolaida tinka įrenginiams, kur reikia atidaryti nedideles duris ar langą išlaikant patalpos klimatą. Todėl tai idealus papildymas temperatūrai išlaikyti tokiose vietose kaip kioskai, aptarnavimo langai (pvz., rinkliavų punktai ar greitasis maistas) ir mažų parduotuvių įėjimai. Be to, galite pasirinkti „E“ modelį, kuriame yra šildymas. Visos MINIBEL oro užuolaidos tiekiamos su sieniniais laikikliais.

BE ŠILDYMO

Modelis	Oro srautas	Vėdinimo galia 230V~50Hz	Vėdinimo srovė 230V~50Hz	Triukšmo lygis (5 m)	Svoris
	m³/h	W	A	dB(A)	kg
MIN 600 A	420	60	0,52	46	9
MIN 900 A	630	90	0,78	47	12,5

ELEKTRINIS ŠILDYMAS

Modelis	Oro srautas	Vėdinimo galia 230V~50Hz	Vėdinimo srovė 230V~50Hz	Elektrinio šildymo galia 230V~50Hz	Triukšmo lygis (5 m)	Svoris
	m³/h	W	A	KW	dB(A)	kg
MIN 600 E230	420	60	0,52	2,5	46	10
MIN 900 E230	630	90	0,78	3,2	47	13,5

Parinkimo programa

Matmenys

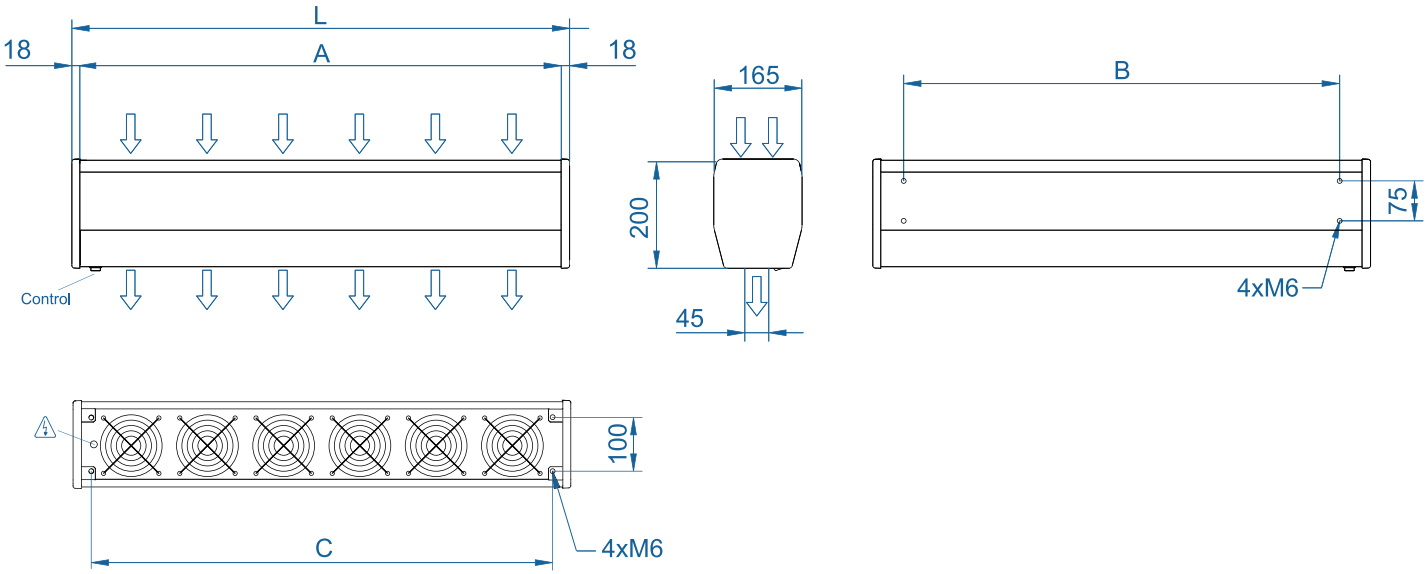

	L	A	B	C
MIN 600	636	600	520	566
MIN 900	936	900	820	866

Pasirenkami priedai

Atramos ir montavimas

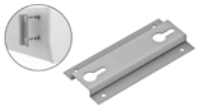

Omega sieninė atrama SPT1

✔ Įtraukta



Silentblock atrama SPANG SLB

CAD brėžiniai, BIM failai, montavimo instrukcijos ir kita dokumentacija

CAD BIM

Techninės savybės



RAL 9016 standartinis

Kitos spalvos pagal užsakymą

Didžiausias nuotolis
2,8 m

Oro srautas / Ilgis
1500 - 2900 m³/h
1 m to 2 m

Ventiliatorius
Tangentinis
2 greičių

Šildymo tipas
A : be šildymo

Šildymo galia
-

Valdymas Jungiklis
greičiui pasirinkti

Korpusas
Cinkuotas plienas

Įsiurbimo grotelės
Mikroperforuotos su išankstinio filtravimo funkcija

Išpūtimo lamelės Aliuminis, aerodinaminio profilio

OPTIMA SWITCH oro užuolaida idealiai tinka daugumai komercinių įėjimų iki 2,8 metro aukščio. Maža, kompaktiška ir nebrangi oro užuolaida su elegantišku ir draugišku dizainu, suapvalintomis formomis ir kraštais, su fiziniu jungiklio valdymu.

Joje įrengti tangentiniai ventiliatoriai su mažo triukšmo susuktos formos turbina ir 2 greičių išorinio rotoriaus varikliu. Galima prijungti durų kontaktą ir (arba) išorinį IŠJUNGIMO signalą.

BE ŠILDYMO

Modelis	Oro srautas	Vėdinimo galia 230V~50Hz	Vėdinimo srovė 230V~50Hz	Triukšmo lygis (5 m)	Svoris
	m³/h	W	A	dB(A)	kg
OPT SW 1000 A	1500	80	0,41	35/50	17,5
OPT SW 1500 A	2150	117	0,53	36/51	25,5
OPT SW 2000 A	2900	160	0,82	38/53	33

Parinkimo programa

Matmenys

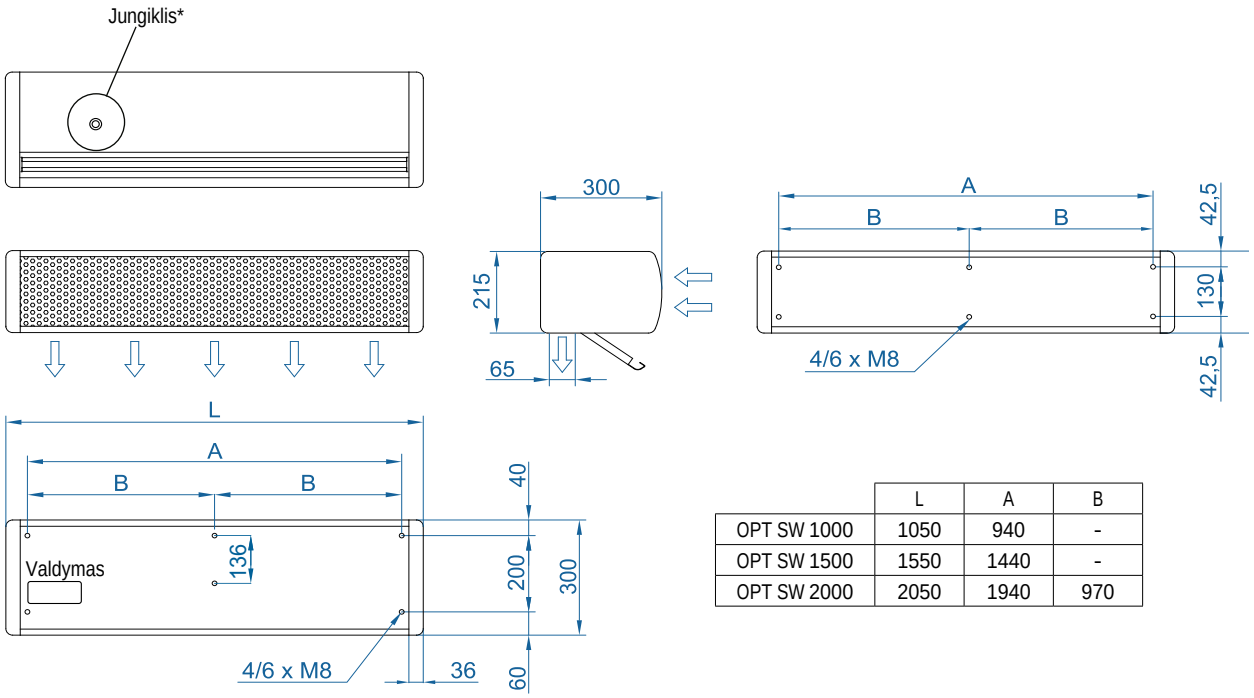

	L	A	B
OPT SW 1000	1050	940	-
OPT SW 1500	1550	1440	-
OPT SW 2000	2050	1940	970

Jungiklis*

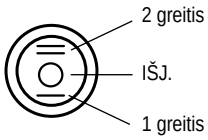

Pasirenkami priedai

Atramos ir montavimas



Sieninė bėgelio atrama SPWR

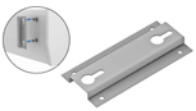

Omega sieninė atrama SPT2



Silentblock atramos SPANG-SIL / SLB



Pakabinimo kabeliai SPCT

Jutikliai ir vožtuvai



Mechaninis durų kontaktas MEC-DC



Magnetinis durų kontaktas MAG-DC

CAD brėžiniai, BIM failai, montavimo instrukcijos ir kita dokumentacija

Techninės savybės



Didžiausias nuotolis
2,8 m

Oro srautas / Ilgis
1700 - 3200 m³/h
1 m to 2 m

Ventiliatorius
Tangentinis
2 greičių

Šildymo tipas
A : be šildymo

Šildymo galia
-

Valdymas Jungiklis
greičiui pasirinkti

Korpusas
Cinkuotas plienas

Įsiurbimo grotelės
Stačiakampės +
apvalios perforuotos

Išpūtimo lamelės Aliuminis,
aerodinaminio profilio

Standartinis:
Dangtis RAL
9016 RAL 9006

Kitos spalvos
pagal užsakymą

Pigi oro užuolaida be šildymo, pasižyminti tokiu pačiu našumu kaip RECESSED OPTIMA. RECESSED OPTIMA SWITCH oro užuolaida idealiai tinka daugumai komercinių įėjimų iki 2,8 metro aukščio, montuojant pakabinamose lubose.

Integruotas fizinis jungiklis. Įsiurbimo grotelių skydas nereikalauja priežiūros, integruotas į vieną rėmą, baltas RAL 9016 arba juodas RAL 9005.
Su mažo triukšmo susuktos formos turbina ir 2 greičių išorinio rotoriaus variklio tangentiniais ventiliatoriais.

BE ŠILDYMO

Modelis	Oro srautas	Vėdinimo galia 230V~50Hz	Vėdinimo srovė 230V~50Hz	Triukšmo lygis (5 m)	Svoris
	m³/h	W	A	dB(A)	kg
RO SW 1000 A	1700	80	0,41	35/50	23
RO SW 1500 A	2200	117	0,53	36/51	33
RO SW 2000 A	3200	160	0,82	38/53	43

Parinkimo programa

Matmenys

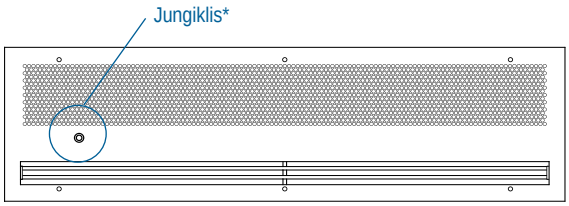

	L	L1	A	B
RO SW 1000	1000	1050	938	-
RO SW 1500	1500	1550	1438	-
RO SW 2000	2000	2050	1938	969

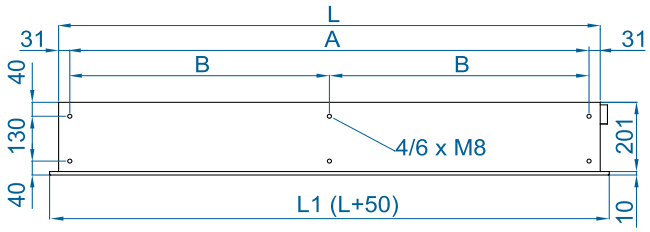

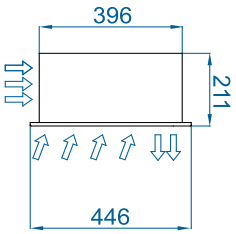

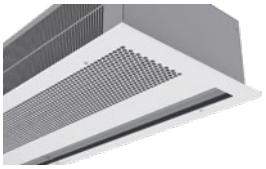

Balta apdaila RAL 9016

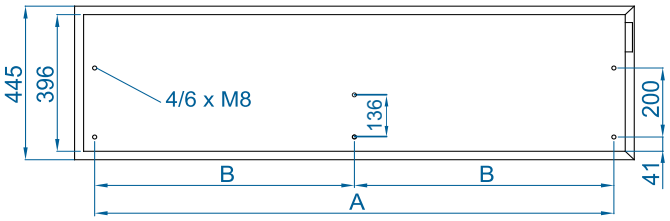

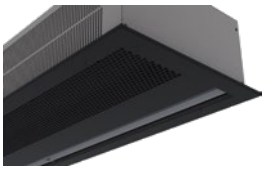

Juoda apdaila RAL 9005

Jungiklis*

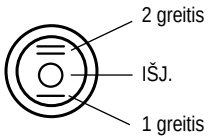

Pasirenkami priedai

Atramos ir montavimas



Sieninė bėgelio atrama SPWR



Silentblock atramos SPANG-SIL / SLB



Pakabinimo kabeliai SPCT

Jutikliai ir vožtuvai



Mechaninis durų kontaktas MEC-DC



Magnetinis durų kontaktas MAG-DC

CAD brėžiniai, BIM failai, montavimo instrukcijos ir kita dokumentacija

CAD BIM

Techninės savybės



RAL 9016 standartinis

Kitos spalvos pagal užsakymą

Didžiausias nuotolis
2,8 m

Oro srautas / Ilgis
1400 - 2900 m³/h
1 m to 2 m

Ventiliatorius
Tangentinis
2 greičių

Šildymo tipas A : be šildymo E : elektrinis 3 pakopų P : vandeninis

Šildymo galia
E : 1,9 - 11,3 kW
P : 8,2- 16,7 kW

Valdymas Plug&Play Advanced PRO + IR nuotolinio valdymo pultas (Pasirinktinai Clever Pro valdiklis)

Korpusas
Cinkuotas plienas

Įsiurbimo grotelės
Mikroperforuotos su išankstinio filtravimo funkcija

Išpūtimo lamelės Aliuminis, aerodinaminio profilio

OPTIMA oro užuolaida idealiai tinka daugumai komercinių įėjimų iki 2,8 metro aukščio. Maža ir kompaktiška oro užuolaida su draugišku dizainu, suapvalintomis formomis ir kraštais. Joje įrengti tangentiniai ventiliatoriai su mažo triukšmo susuktos formos turbina ir 2 greičių išorinio rotoriaus varikliu. Išplėstinis Plug&Play valdiklis. Komplekte: Advanced PRO valdiklis su LCD ekranu ir integruotu termostatu, durų kontaktas, 7 m RJ11 kabelis ir nuotolinio valdymo pultas. Pasirinktinai: išmanusis Clever PRO valdiklis (automatinis, programuojamas, modbus PLC, laikmatis ir kt.).

BE ŠILDYMO

Modelis	Oro srautas	Vėdinimo galia 230V~50Hz	Vėdinimo srovė 230V~50Hz	Triukšmo lygis (5 m)	Svoris
	m³/h	W	A	dB(A)	kg
OPT 1000 A	1500	80	0,41	35/50	17,5
OPT 1500 A	2150	117	0,53	36/51	25,5
OPT 2000 A	2900	160	0,82	38/53	33

ELEKTRINIS ŠILDYMAS

Modelis	Oro srautas	Elektrinio šildymo galia (**)	Maitinimas	Vėdinimo galia 230V~50Hz	Vėdinimo srovė 230V~50Hz	Triukšmo lygis (5 m)	Svoris
	m³/h	KW		W	A	dB(A)	kg
OPT 1000 E	1500	1,9/3,8/5,6	400Vx3	80	0,41	35/50	20,5
OPT 1000 E-9	1500	3/6/9	400Vx3	80	0,41	35/50	21,5
OPT 1000 E230	1500	1,9/3,8/5,6	230Vx1	80	0,41	35/50	20,5
OPT 1500 E	2150	3/6/9	400Vx3	117	0,53	36/51	27,5
OPT 1500 E230-6	2150	1,9/3,8/5,6	230Vx1	117	0,53	36/51	27,5
OPT 1500 E230-9	2150	3/6/9	230Vx1 (*)	117	0,53	36/51	27,5
OPT 2000 E	2900	3,8/7,5/11,3	400Vx3	160	0,82	38/53	42
OPT 2000 E230	2900	3,8/7,5/11,3	230Vx1 (*)	160	0,82	38/53	42

(*) 2 atskiri maitinimo šaltiniai. (**) Pagal užsakymą galima apriboti kitą elektrinio šildymo galią.

ŠILDYMAS VANDENIU

Modelis	Oro srautas	P86 (80/60ºC)		P64 (60/40ºC)		Vėdinimo galia 230V~50Hz	Vėdinimo srovė 230V~50Hz	Triukšmo lygis (5 m)	Svoris
		Šildymo vandeniu galia	Vandens slėgio kritimas	Šildymo vandeniu galia	Vandens slėgio kritimas				
	m³/h	KW	PA	KW	PA	W	A	dB(A)	kg
OPT 1000 P86	1400	8,2	7090	-	-	80	0,41	37/51	20,5
OPT 1000 P64	1300	-	-	6,12	6030	80	0,41	37/51	20,5
OPT 1500 P86	2100	12,7	7200	-	-	117	0,53	38/52	27,5
OPT 1500 P64	2050	-	-	9,7	6040	117	0,53	38/52	27,5
OPT 2000 P86	2750	16,7	6550	-	-	160	0,82	40/54	37,5
OPT 2000 P64	2600	-	-	12,51	5320	160	0,82	40/54	37,5

Šildymas vandeniu: jungiamieji vamzdžiai 1/2" su vidiniu sriegiu. P86 – 2 eilių šilumokaitis. P64 – 3 eilių šilumokaitis. Nė vieno modelio triukšmo lygis neviršija 70 dB.

Matmenys

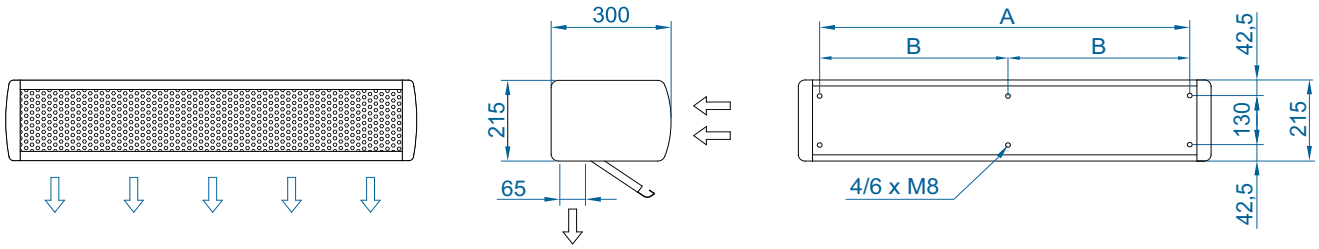

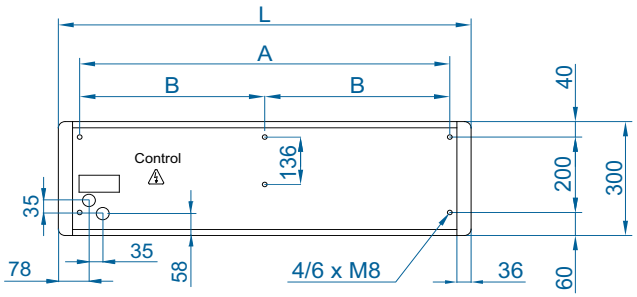

	L	A	B
OPT 1000	1050	940	-
OPT 1500	1550	1440	-
OPT 2000	2050	1940	970

Pasirenkami priedai

Atramos ir montavimas



Sieninė bėgelio atrama SPWR



Silentblock atramos SPANG-SIL / SLB



Pakabinimo kabeliai SPCT



Centrinė jungtis

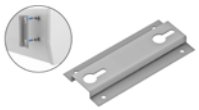

Omega sieninė atrama SPT2

Valdymas



ADVANCED PRO
✔ **Įtraukta**



IR valdiklis
✔ **Įtraukta**



RJ11 kabelis
✔ **Įtraukta**



CLEVER PRO

Jutikliai ir vožtuvai



Magnetinis durų kontaktas DC-MAG
✔ **Įtraukta**



Mechaninis durų kontaktas DC-MEC



Išorinis temperatūros jutiklis



Solenoidinis vožtuvas V-S (ON/OFF)



Proporcinis vožtuvas V-ACT



3 eigų vožtuvas V-T



Apsaugos nuo užšalimo jutiklis AFS-INS

Parinkimo programa

CAD brėžiniai, BIM failai, montavimo instrukcijos ir kita dokumentacija

CAD BIM

Atgal į turinį

Techninės savybės



Standartinis:
Dangtis RAL 9016

Kitos spalvos
pagal užsakymą

Didžiausias nuotolis
2,8 m

Oro srautas / Ilgis
1450 - 3200 m³/h
1 m to 2 m

Ventiliatorius
Tangentinis
2 greičių

Šildymo tipas A : be šildymo E : elektrinis 3 pakopų P : vandeninis

Šildymo galia
E : 1,9 - 11,3 kW
P : 8,3 - 17,5 kW

Valdymas Plug&Play Advanced PRO + IR nuotolinio valdymo pultas (Pasirinktinai Clever Pro valdiklis)

Korpusas
Cinkuotas plienas

Įsiurbimo grotelės
Įsiurbimo lamelės +
Stačiakampės perforuotos

Išpūtimo lamelės Aliuminis, aerodinaminio profilio

RECESSED OPTIMA oro užuolaida komercinių pastatų įėjimams, rekomenduojamas montavimo aukštis iki 2,8 metro. Įsiurbimas ir išpūtimas integruoti į vieną rėmą su visiškai matoma lameline groteles, kad montavimas būtų lengvas. Stilingas dizainas, pasirinktinai apdailinamas bet kokia spalva, kad derėtų su pastato vidaus ar išorės estetika. Išplėstinis Plug&Play valdiklis. Komplekte: Advanced PRO valdiklis su LCD ekranu ir integruotu termostatu, durų kontaktas, 7 m RJ11 kabelis ir nuotolinio valdymo pultas. Pasirinktinai: išmanusis Clever PRO valdiklis (automatinis, programuojamas, modbus PLC, laikmatis ir kt.).

BE ŠILDYMO

Modelis	Oro srautas	Vėdinimo galia 230V~50Hz	Vėdinimo srovė 230V~50Hz	Triukšmo lygis (5 m)	Svoris
	m³/h	W	A	dB(A)	kg
RO 1000 A	1700	80	0,41	35/50	24
RO 1500 A	2200	117	0,53	36/51	34
RO 2000 A	3200	160	0,82	38/53	44,5

ELEKTRINIS ŠILDYMAS

Modelis	Oro srautas	Elektrinio šildymo galia (**)	Maitinimas	Vėdinimo galia 230V~50Hz	Vėdinimo srovė 230V~50Hz	Triukšmo lygis (5 m)	Svoris
	m³/h	KW		W	A	dB (A)	kg
RO 1000 E	1700	1,9/3,8/5,6	400Vx3	80	0,41	35/50	26
RO 1000 E-9	1700	3/6/9	400Vx3	80	0,41	35/50	27
RO 1000 E230	1700	1,9/3,8/5,6	230Vx1	80	0,41	35/50	26
RO 1500 E	2200	3/6/9	400Vx3	117	0,53	36/51	37,5
RO 1500 E230-6	2200	1,9/3,8/5,6	230Vx1	117	0,53	36/51	37,5
RO 1500 E230-9	2200	3/6/9	230Vx1 (*)	117	0,53	36/51	37,5
RO 2000 E	3200	3,8/5,6/11,3	400Vx3	160	0,82	38/53	53,5
RO 2000 E230	3200	3,8/5,6/11,3	230Vx1 (*)	160	0,82	38/53	53,5

(*) 2 atskiri maitinimo šaltiniai. (**) Pagal užsakymą galima apriboti kitą elektrinio šildymo galią.

ŠILDYMAS VANDENIU

Modelis	Oro srautas	P86 (80/60ºC)		P64 (60/40ºC)		Vėdinimo galia 230V~50Hz	Vėdinimo srovė 230V~50Hz	Triukšmo lygis (5 m)	Svoris
		Šildymo vandeniu galia	Vandens slėgio kritimas	Šildymo vandeniu galia	Vandens slėgio kritimas				
	m³/h	KW	PA	KW	PA	W	A	dB(A)	kg
RO 1000 P86	1450	8,3	7360	-	-	80	0,41	37/51	26,5
RO 1000 P64	1400	-	-	6,42	6570	80	0,41	37/51	26,5
RO 1500 P86	2175	13,0	7480	-	-	117	0,53	38/52	37,5
RO 1500 P64	2100	-	-	9,85	6210	117	0,53	38/52	37,5
RO 2000 P86	2850	17,5	6810	-	-	160	0,82	40/54	49
RO 2000 P64	2700	-	-	12,83	5560	160	0,82	40/54	49

Šildymas vandeniu: jungiamieji vamzdžiai 1/2" su vidiniu sriegiu. P86 – 2 eilių šilumokaitis. P64 – 3 eilių šilumokaitis. Nė vieno modelio triukšmo lygis neviršija 70 dB.

Matmenys

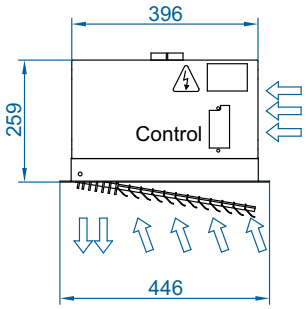

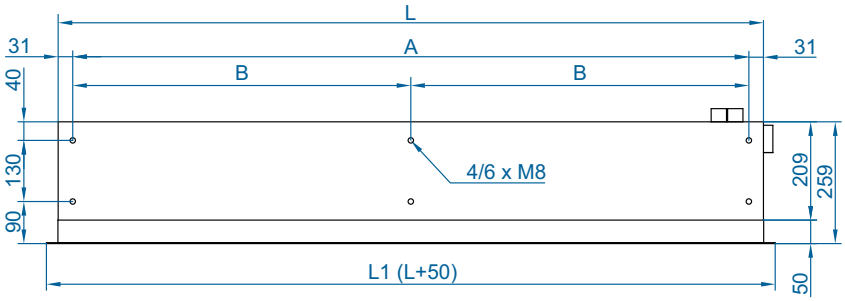

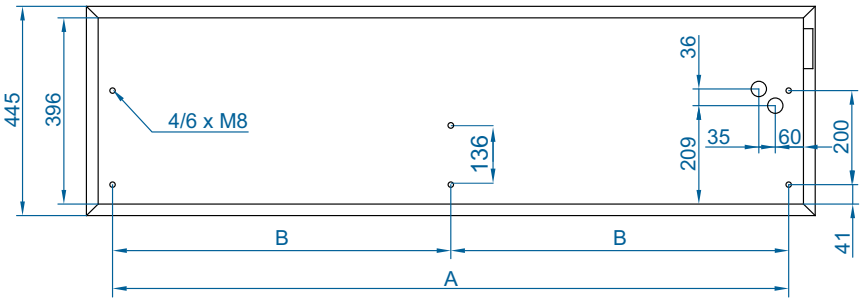

	L	L1	A	B
RO 1000	1000	1050	938	-
RO 1500	1500	1550	1438	-
RO 2000	2000	2050	1938	969

Pasirenkami priedai

Atramos ir montavimas



Sieninė bėgelio atrama SPWR



Silentblock atramos SPANG-SIL / SLB



Pakabinimo kabeliai SPCT

Valdymas



ADVANCED PRO
✔ **Įtraukta**



IR valdiklis
✔ **Įtraukta**



RJ11 kabelis
✔ **Įtraukta**



CLEVER PRO

Jutikliai ir vožtuvai



Magnetinis durų kontaktas DC-MAG
✔ **Įtraukta**



Mechaninis durų kontaktas DC-MEC



Išorinis temperatūros jutiklis Jutiklis



Solenoidinis vožtuvas V-S (ON/OFF)



Proporcinis vožtuvas V-ACT



3 eigų vožtuvas V-T



Apsaugos nuo užšalimo jutiklis AFS-INS

Parinkimo programa

CAD brėžiniai, BIM failai, montavimo instrukcijos ir kita dokumentacija

CAD BIM

Techninės savybės



Didžiausias nuotolis
2,8 m

Oro srautas / Ilgis
1450 - 3200 m³/h
1 m to 2 m

Ventiliatorius
Tangentinis
2 greičių

Šildymo tipas A : be šildymo E : elektrinis 3 pakopų P : vandeninis

Šildymo galia
E : 1,9 - 11,3 kW
P : 8,3 -17,1 kW

Valdymas Plug&Play
Advanced PRO + IR nuotolinio valdymo pultas (Pasirinktinai Clever Pro valdiklis)

Standartinis:
Dangtis RAL 9016
Korpusas RAL 9006

Kitos spalvos pagal užsakymą

Nerūdijantis plienas

Korpusas
Cinkuotas plienas

Įsiurbimo grotelės
Šešiakampės perforuotos

Išpūtimo lamelės Aliuminis, aerodinaminio profilio

TOP – inovatyvi dekoratyvinės įleidžiamos oro užuolaidos koncepcija visiškai matomam montavimui. Ji sukurta integruoti į modernias patalpas su šiuolaikine architektūra ar pramoniniu stiliumi. Dekoratyvinis integruotas dangtis galimas skirtingomis spalvomis, kad derėtų su aplinkos dekoru. Priekinis skydas idealiai tinka pritaikyti logotipais, apšvietimu, užrašais ar ženklais pagal kliento reikalavimus. Joje įrengti tangentiniai ventiliatoriai su mažo triukšmo susuktos formos turbina ir 2 greičių išorinio rotoriaus varikliu. Išplėstinis Plug&Play valdiklis. Komplekte: Advanced PRO valdiklis su LCD ekranu ir integruotu termostatu, durų kontaktas, 7 m RJ11 kabelis ir nuotolinio valdymo pultas. Pasirinktinai: išmanusis Clever PRO valdiklis (automatinis, programuojamas, modbus PLC, laikmatis ir kt.).

BE ŠILDYMO

Modelis	Oro srautas	Vėdinimo galia 230V~50Hz	Vėdinimo srovė 230V~50Hz	Triukšmo lygis (5 m)	Svoris
	m³/h	W	A	dB(A)	kg
TOP 1000 A	1700	80	0,41	35/50	23
TOP 1500 A	2200	117	0,53	36/51	33
TOP 2000 A	3200	160	0,82	38/53	43,5

ELEKTRINIS ŠILDYMAS

Modelis	Oro srautas	Elektrinio šildymo galia (**)	Maitinimas	Vėdinimo galia 230V~50Hz	Vėdinimo srovė 230V~50Hz	Triukšmo lygis (5 m)	Svoris
	m³/h	KW		W	A	dB(A)	kg
TOP 1000 E	1700	1,9/3,8/5,6	400Vx3	80	0,41	35/50	25
TOP 1000 E-9	1700	3/6/9	400Vx3	80	0,41	35/50	26
TOP 1000 E230	1700	1,9/3,8/5,6	230Vx1	80	0,41	35/50	25
TOP 1500 E	2200	3/6/9	400Vx3	117	0,53	36/51	36,5
TOP 1500 E230-6	2200	1,9/3,8/5,6	230Vx1	117	0,53	36/51	36,5
TOP 1500 E230-9	2200	3/6/9	230Vx1 (*)	117	0,53	36/51	36,5
TOP 2000 E	3200	3,8/7,5/11,3	400Vx3	160	0,82	38/53	52,5
TOP 2000 E230	3200	3,8/7,5/11,3	230Vx1 (*)	160	0,82	38/53	52,5

(*) 2 atskiri maitinimo šaltiniai. (**) Pagal užsakymą galima apriboti kitą elektrinio šildymo galią.

ŠILDYMAS VANDENIU

Modelis	Oro srautas	P86 (80/60ºC)		P64 (60/40ºC)		Vėdinimo galia 230V~50Hz	Vėdinimo srovė 230V~50Hz	Triukšmo lygis (5 m)	Svoris
		Šildymo vandeniu galia	Vandens slėgio kritimas	Šildymo vandeniu galia	Vandens slėgio kritimas				
	m³/h	KW	PA	KW	PA	W	A	dB(A)	kg
TOP 1000 P86	1450	8,2	7090	-	-	80	0,41	37/51	25,5
TOP 1000 P64	1400	-	-	6,42	6570	80	0,41	37/51	25,5
TOP 1500 P86	2175	12,7	7200	-	-	117	0,53	38/52	36,5
TOP 1500 P64	2100	-	-	9,85	6210	117	0,53	38/52	36,5
TOP 2000 P86	2850	16,7	6550	-	-	160	0,82	40/54	48
TOP 2000 P64	2700	-	-	12,83	5560	160	0,82	40/54	48

Šildymas vandeniu: jungiamieji vamzdžiai 1/2" su vidiniu sriegiu. P86 – 2 eilių šilumokaitis. P64 – 3 eilių šilumokaitis. Nė vieno modelio triukšmo lygis neviršija 70 dB.

Matmenys

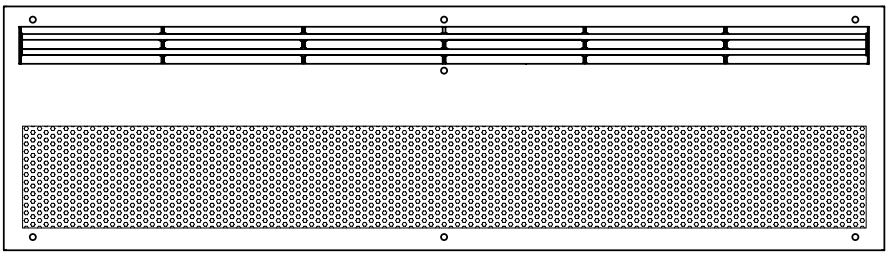

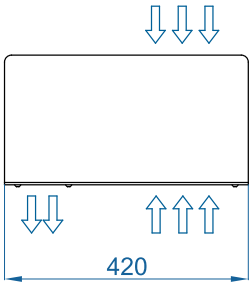

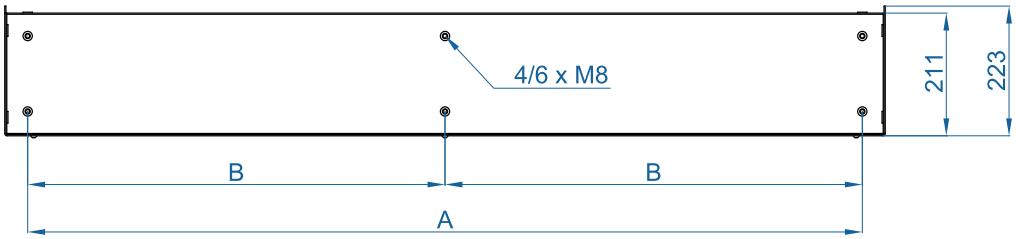

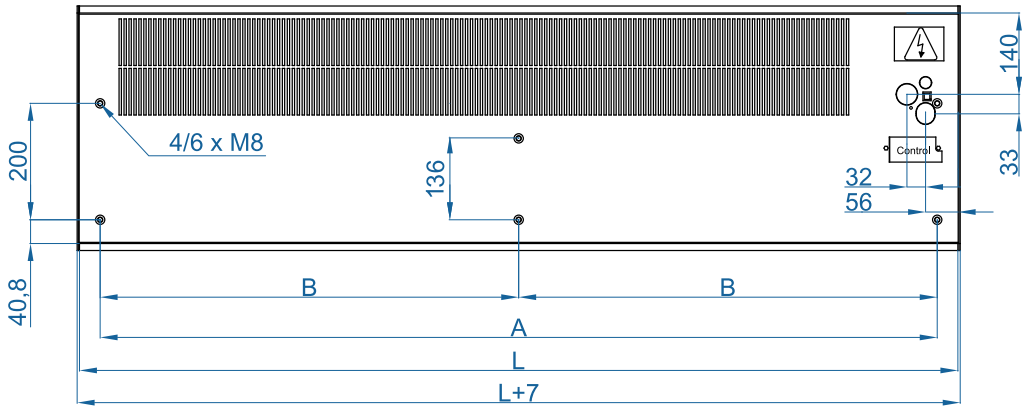

	L	A	B
TOP 1000	1010	938	-
TOP 1500	1510	1438	-
TOP 2000	2010	1938	969

Parinkimo programa

CAD brėžiniai, BIM failai, montavimo vadovai ir kita dokumentacija

CAD BIM

Atgal į turinį

Apdaila

Priekinis skydas sukurtas taip, kad jame galėtų būti grafika, logotipai, apšviečiami ženklai, užrašai, laikrodžiai ar bet koks kitas kliento pageidaujamas dekoratyvinis elementas. Taip pat galima bet kokia RAL paletės spalva arba nerūdijančio plieno.

Dekoratyvinis integruotas dangtis galimas skirtingomis spalvomis arba su nerūdijančio plieno apdaila, kad derėtų su aplinkos dekoru.



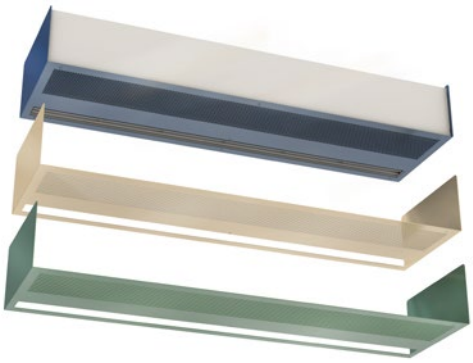

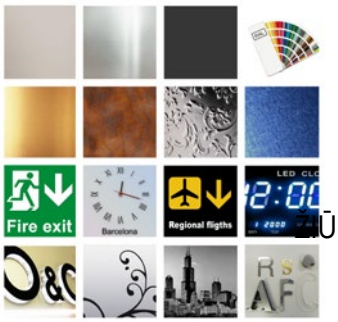

ŽIŪRĖTI VAIZDO ĮRAŠĄ

Pasirenkami priedai

Atramos ir montavimas



Sieninė bėgelio atrama SPWR



Silentblock atramos SPANG-SIL / SLB



Pakabinimo kabeliai SPCT



Sieninis kampuotis Top

Valdymas



ADVANCED PRO
✔ **Įtraukta**



IR valdiklis
✔ **Įtraukta**



RJ11 kabelis
✔ **Įtraukta**



CLEVER PRO

Jutikliai ir vožtuvai



Magnetinis durų kontaktas DC-MAG
✔ **Įtraukta**



Mechaninis durų kontaktas DC-MEC



Išorinis temperatūros jutiklis



Solenoidinis vožtuvas V-S (ON/OFF)



Proporcinis vožtuvas V-ACT



3 eigų vožtuvas V-T



Apsaugos nuo užšalimo jutiklis AFS-INS

Techninės savybės



RAL 9016 standartinis

Kitos spalvos pagal užsakymą

Didžiausias nuotolis
3,5 m

Oro srautas / Ilgis
1600 - 3800 m³/h
1 m to 2 m

Ventiliatorius
Tangentinis
2 greičių

Šildymo tipas A : be šildymo E : elektrinis 3 pakopų P : vandeninis

Šildymo galia
E : 3 - 18 KW
P : 7,27 - 19,34 kW

Valdymas Plug&Play Advanced PRO + IR nuotolinio valdymo pultas (Pasirinktinai Clever Pro valdiklis)

Korpusas
Cinkuotas plienas

Įsiurbimo grotelės
Stačiakampės perforuotos

Išpūtimo lamelės Aliuminis, aerodinaminio profilio

ARIS – šiuolaikiška, nepastebima ir elegantiška oro užuolaida su lygiu priekiniu skydu, suapvalintais kraštais ir formomis, kurią galima pritaikyti logotipais, apšvietimu, ženklais ar saugos ir informaciniais užrašais. Įsiurbimo grotelės paslėptos viršutinėje dalyje, todėl oro užuolaidos vidus nematomas. Joje įrengti tangentiniai ventiliatoriai su mažo triukšmo susuktos formos turbina ir 2 greičių išorinio rotoriaus varikliu. Išplėstinis Plug&Play valdiklis. Komplekte: Advanced PRO valdiklis su LCD ekranu ir integruotu termostatu, durų kontaktas, 7 m RJ11 kabelis ir nuotolinio valdymo pultas. Pasirinktinai: išmanusis Clever PRO valdiklis (automatinis, programuojamas, modbus PLC, laikmatis ir kt.).

BE ŠILDYMO

Modelis	Oro srautas	Vėdinimo galia 230V~50Hz	Vėdinimo srovė 230V~50Hz	Triukšmo lygis (5 m)	Svoris
	m³/h	W	A	dB(A)	kg
ARIS 1000 A	1900	123	0,59	37/52	20,5
ARIS 1500 A	2800	207	0,96	38/53	32
ARIS 2000 A	3800	253	1,18	39/54	39

ELEKTRINIS ŠILDYMAS

Modelis	Oro srautas	Elektrinio šildymo galia (*)	Maitinimas	Vėdinimo galia 230V~50Hz	Vėdinimo srovė 230V~50Hz	Triukšmo lygis (5 m)	Svoris
	m³/h	KW		W	A	dB(A)	kg
ARIS 1000 E	1800	3/6/9	400Vx3	131	0,59	37/52	24,5
ARIS 1500 E	2800	4/8/12	400Vx3	207	0,96	38/53	35
ARIS 2000 E	3600	6/12/18	400Vx3	253	1,18	39/54	50

(*) Pagal užsakymą galima apriboti kitą elektrinio šildymo galią.

ŠILDYMAS VANDENIU

Modelis	Oro srautas	P86 (80/60ºC)		P64 (60/40ºC)		Vėdinimo galia 230V~50Hz	Vėdinimo srovė 230V~50Hz	Triukšmo lygis (5 m)	Svoris
		Šildymo vandeniu galia	Vandens slėgio kritimas	Šildymo vandeniu galia	Vandens slėgio kritimas				
	m³/h	KW	PA	KW	PA	W	A	dB(A)	kg
ARIS 1000 P86	1750	9,28	7630	-	-	116	0,53	39/53	23,5
ARIS 1000 P64	1600	-	-	6,99	7630	107	0,48	39/53	23,5
ARIS 1500 P86	2625	14,44	7750	-	-	187	0,86	40/54	34
ARIS 1500 P64	2350	-	-	10,59	7050	172	0,83	40/54	34
ARIS 2000 P86	3500	19,26	7140	-	-	222	1,03	41/55	43,5
ARIS 2000 P64	3200	-	-	14,31	6740	206	0,98	41/55	43,5

Šildymas vandeniu: jungiamieji vamzdžiai 1/2'' su vidiniu sriegiu. P86 – 2 eilių šilumokaitis. P64 – 3 eilių šilumokaitis. Nė vieno modelio triukšmo lygis neviršija 70 dB.

Atgal į turinį

Matmenys

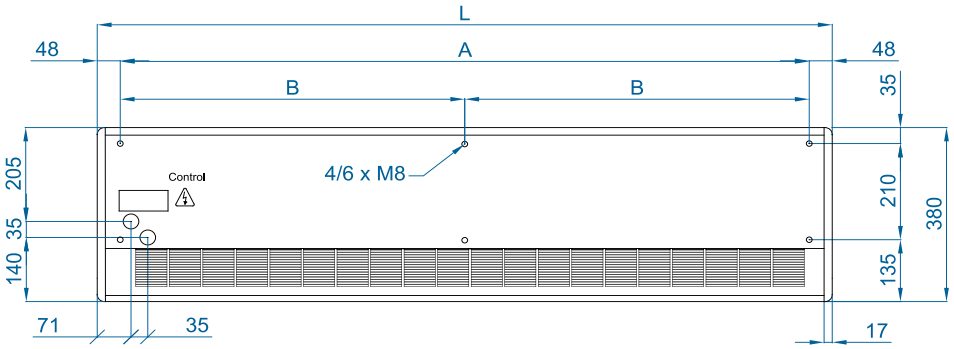

Lygus arba pritaikomas priekinis skydas su logotipais, apšvietimu ar ženklais



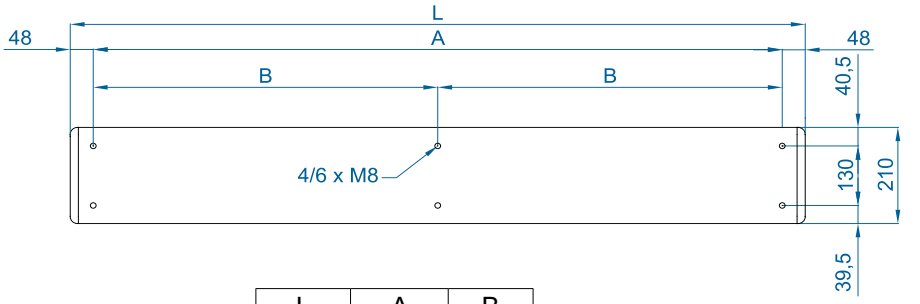

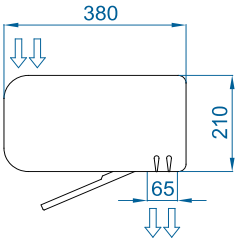

	L	A	B
ARIS 1000	1034	940	-
ARIS 1500	1534	1440	-
ARIS 2000	2034	1940	970

Parinkimo programa

CAD brėžiniai, BIM failai, montavimo instrukcijos ir kita dokumentacija

CAD BIM

Pasirenkami priedai

Atramos ir montavimas



Sieninė bėgelio atrama SPWR



Silentblock atramos SPANG-SIL / SLB



Pakabinimo kabeliai SPCT

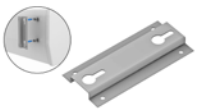

Omega sieninė atrama SPT2

Valdymas



ADVANCED PRO
✔ Įtraukta



IR valdiklis
✔ Įtraukta



RJ11 kabelis
✔ Įtraukta



CLEVER PRO

Jutikliai ir voštuvai



Magnetinis durų kontaktas DC-MAG
✔ Įtraukta



Mechaninis durų kontaktas DC-MEC



Išorinis temperatūros jutiklis Jutiklis



Solenoidinis voštuvas V-S (ON/OFF)



Proporcinis voštuvas V-ACT



3 eigų voštuvas V-T



Apsaugos nuo užšalimo jutiklis AFS-INS

Techninės savybės

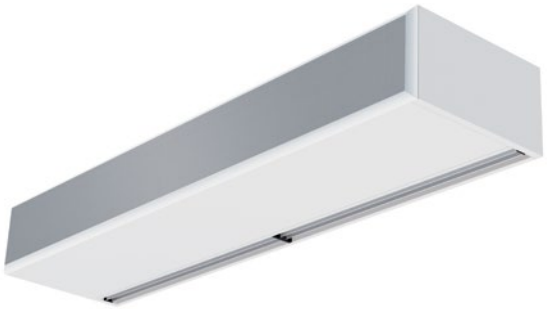

RAL 9016 standartinis

Kitos spalvos pagal užsakymą

Nerūdijantis plienas

Didžiausias nuotolis M : 3,5 m ECM : 3,8 m ECG M : 4,2 m

Oro srautas / Ilgis
1660 - 7200 m³/h
1 m to 3 m

Ventiliatoriai
Išcentriniai
5 greičių

Šildymo tipai E : elektrinis 3 pakopų P : vandeninis A : be šildymo DX : šilumos siurblys [*]

Šildymo galia
E : 3 - 30 KW
P : 8,5 - 40,3 kW

Valdymas Plug&Play Advanced PRO + IR nuotolinio valdymo pultas (Pasirinktinai Clever valdiklis)

Korpusas [**]
Cinkuotas plienas

Grotelių tipas
Mikroperforuotos su išankstinio filtravimo funkcija

Išpūtimo lamelės Aliuminis, aerodinaminio profilio Reguliuojamos 0-15º į kiekvieną pusę

[*] Žr. atskirus DX katalogus [**] Pagal užsakymą galimi individualūs matmenys

WINDBOX oro užuolaidų gama siūlo įrangą, tinkančią visų tipų komerciniams įėjimams. Kompaktiška ir tvirta oro užuolaida iš mūsų standartinės gamos su amžinu dizainu, paruošta matomam montavimui virš durų ir pritaikyta įvairioms pakabinamų lubų montavimo konfigūracijoms.

Šis oro užuolaidos modelis veikia su dvigubo įsiurbimo išcentriniais ventiliatoriais, varomais išorinio rotoriaus varikliu, esant žemam triukšmo lygiui. EC modeliuose sumontuoti labai mažo suvartojimo efektyvūs ventiliatoriai.

Išplėstinis Plug&Play valdiklis. Komplekte: Advanced PRO valdiklis su LCD ekranu ir integruotu termostatu, durų kontaktas, 7 m RJ11 kabelis ir nuotolinio valdymo pultas. Pasirinktinai: išmanusis Clever PRO valdiklis (automatinis, programuojamas, modbus PLC, laikmatis ir kt.).

❄ BE ŠILDYMO

Modelis	Oro srautas	Vėdinimo galia 230V~50Hz	Vėdinimo srovė 230V~50Hz	Triukšmo lygis (5 m)	Svoris
	m³/h	KW	A	dB(A)	kg
M 1000 A	1800	0,212	0,94	55	31
M 1500 A	2700	0,318	1,41	56	46
M 2000 A	3600	0,424	1,88	57	58
M 2500 A	4500	0,530	2,35	58	72
M 3000 A	5400	0,636	2,82	59	86
ECM 1000 A	1840	0,142	1,24	56	31
ECM 1500 A	2760	0,213	1,86	57	46
ECM 2000 A	3680	0,284	2,48	58	58
ECM 2500 A	4600	0,355	3,10	59	72
ECM 3000 A	5520	0,426	3,72	60	86
G 1000 A	2400	0,642	2,85	57	43
G 1500 A	3200	0,856	3,80	58	51
G 2000 A	4800	1,284	5,70	59	80
G 2500 A	5600	1,498	6,65	60	84
G 3000 A	6400	1,712	7,60	61	95
ECG 1000 A	2700	0,213	1,86	61	43
ECG 1500 A	3600	0,284	2,48	62	51
ECG 2000 A	5400	0,426	3,72	63	80
ECG 2500 A	6300	0,497	4,34	64	84
ECG 3000 A	7200	0,568	5,96	65	95

ELEKTRINIS ŠILDYMAS

Modelis	Oro srautas	Elektrinio šildymo galia 400Vx3~50Hz (*)	Vėdinimo galia 230V~50Hz	Vėdinimo srovė 230V~50Hz	Triukšmo lygis (5 m)	Svoris
	m³/h	KW	KW	A	dB(A)	kg
M 1000 E	1800	3/6/9	0,212	0,94	55	37
M 1500 E	2700	4/8/12	0,318	1,41	56	57
M 2000 E	3600	6/12/18	0,424	1,88	57	75
M 2500 E	4500	6/12/18	0,530	2,35	58	94
M 3000 E	5400	8/16/24	0,636	2,82	59	112
ECM 1000 E	1840	3/6/9	0,142	1,24	56	37
ECM 1500 E	2760	4/8/12	0,213	1,86	57	57
ECM 2000 E	3680	6/12/18	0,284	2,48	58	75
ECM 2500 E	4600	6/12/18	0,355	3,10	59	94
ECM 3000 E	5520	8/16/24	0,426	3,72	60	112
G 1000 E	2400	5/10/15	0,642	2,85	57	52
G 1500 E	3200	7,5/15/22,5	0,856	3,80	58	63
G 2000 E	4800	10/20/30	1,284	5,70	59	100
G 2500 E	5600	10/20/30	1,498	6,65	60	106
G 3000 E	6400	10/20/30	1,712	7,60	61	120
ECG 1000 E	2700	5/10/15	0,213	1,86	61	52
ECG 1500 E	3600	7,5/15/22,5	0,284	2,48	62	63
ECG 2000 E	5400	10/20/30	0,426	3,72	63	100
ECG 2500 E	6300	10/20/30	0,497	4,34	64	106
ECG 3000 E	7200	10/20/30	0,568	5,96	65	120

(*) Pagal užsakymą galima apriboti kitą elektrinio šildymo galią.

ŠILDYMAS VANDENIU

Modelis	Oro srautas	P86 (80/60°C)		P64 (60/40°C)		P54 (50/40°C)		Vėdinimo galia 230V~50Hz	Vėdinimo srovė 230V~50Hz	Triukšmo lygis (5 m)	Svoris
		Šildymo vandeniu galia	Vandens slėgio kritimas	Šildymo vandeniu galia	Vandens slėgio kritimas	Šildymo vandeniu galia	Vandens slėgio kritimas				
	m³/h	KW	PA	KW	PA	KW	PA	KW	A	dB(A)	kg
M 1000 P	1660	9,17	880	8,56	4370	8,52	1220	0,428	1,90	56	35
M 1500 P	2490	14,26	760	13,69	6460	14,34	4480	0,642	2,85	57	53
M 2000 P	3320	20,65	1930	18,26	4790	18,65	2060	0,856	3,80	58	69
M 2500 P	4150	26,92	3810	22,12	3850	24,32	4040	1,070	4,75	59	86
M 3000 P	4980	33,24	6590	28,37	6760	29,77	5660	1,280	5,70	60	103
ECM 1000 P	1720	9,38	920	8,77	4560	8,74	1280	0,142	1,24	56	35
ECM 1500 P	2580	14,58	790	14,02	6730	14,71	4690	0,213	1,86	57	53
ECM 2000 P	3440	21,12	2010	18,70	4990	19,13	2150	0,284	2,48	58	69
ECM 2500 P	4300	27,53	3960	23,33	4010	24,95	4230	0,355	3,10	59	86
ECM 3000 P	5160	33,99	6860	29,05	7050	30,54	5920	0,426	3,72	60	103
G 1000 P	2250	11,04	1230	10,42	6190	10,56	1790	0,642	2,85	57	50
G 1500 P	3000	16,02	940	15,47	8020	16,37	5670	0,856	3,80	58	59
G 2000 P	4500	24,92	2700	22,29	6810	23,15	3030	1,284	5,70	59	92
G 2500 P	5250	31,16	4930	26,61	5060	28,76	5450	1,498	6,65	60	96
G 3000 P	6000	37,35	8110	32,10	8410	34,03	7180	1,712	7,60	61	109
ECG 1000 P	2550	11,89	1400	11,27	7110	11,50	2090	0,213	1,86	61	50
ECG 1500 P	3400	17,29	1070	16,77	9240	17,86	6620	0,284	2,48	62	59
ECG 2000 P	5100	26,86	3080	24,14	7850	25,24	3530	0,426	3,72	63	92
ECG 2500 P	5950	33,63	5650	28,84	5840	31,38	6360	0,497	4,34	64	96
ECG 3000 P	6800	40,34	9290	34,81	9710	37,16	8400	0,568	5,96	65	109

Šildymas vandeniu: jungiamieji vamzdžiai P86 ir P64 yra 2x3/4" su vidiniu sriegiu (su išoriniu, jei šoniniai vamzdžiai), P54 2x1" su išoriniu sriegiu. P86 2 eilių šilumokaitis, P64 3 eilių šilumokaitis, P54 4 eilių šilumokaitis.

Parinkimo programa

Matmenys

Horizontalus montavimas

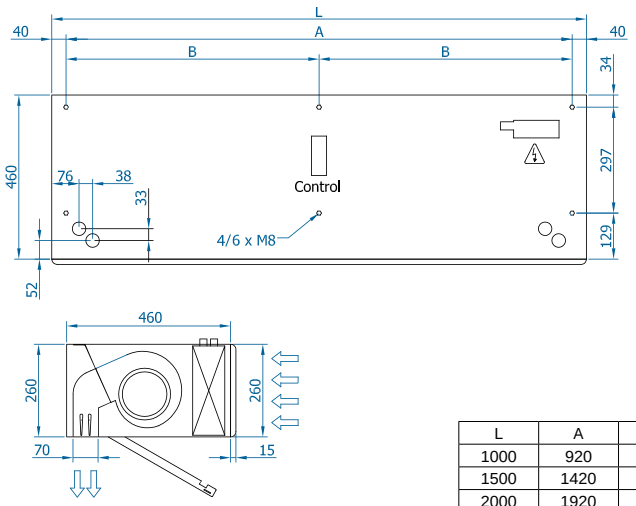

L	A	B
1000	920	-
1500	1420	710
2000	1920	960
2500	2420	1210
3000	2920	1460

Pagal užsakymą galimi individualūs matmenys.

Vertikalus montavimas

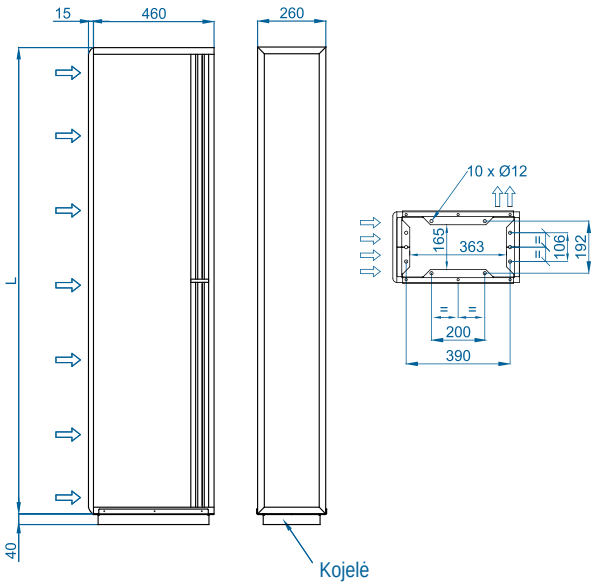

Montavimas lubų paviršiuje viduje

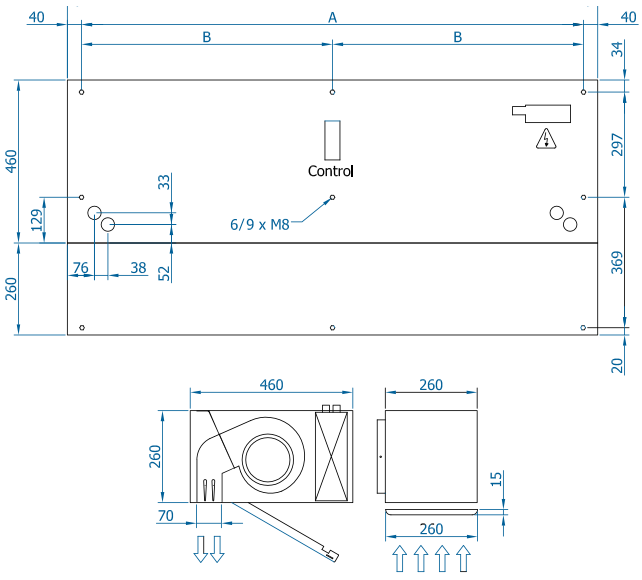

Nematomas montavimas pakabinamose lubose

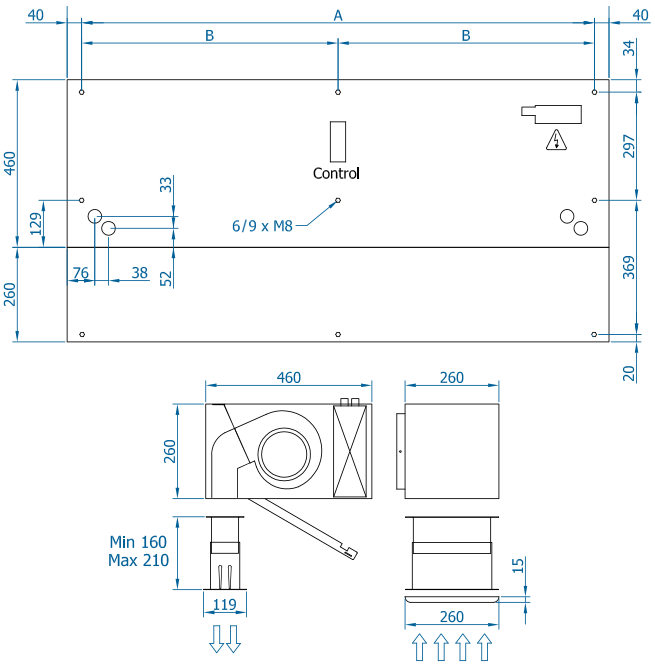

CAD brėžiniai, BIM failai, montavimo instrukcijos ir kita dokumentacija

CAD BIM

Montavimo konfigūracijos


Su įsiurbimo komplektu


Su išpūtimo komplektu


Su įsiurbimo ir išpūtimo komplektu


Su plenumu


Su plenumu ir komplektais


Su viršutinio įsiurbimo plenumu

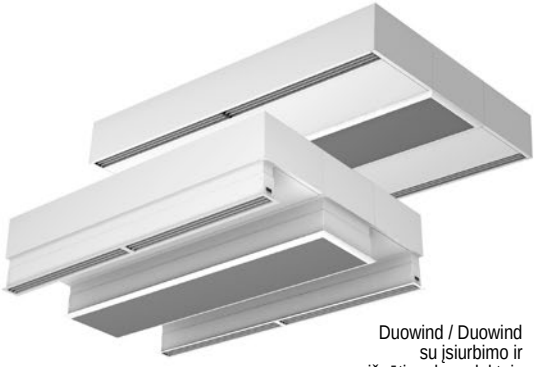
Duowind / Duowind su įsiurbimo ir išpūtimo komplektais


Su plokščiais įsiurbimo ir išpūtimo komplektais


Su plenumu ir įleidžiamo rėmo priedu

Pasirenkami priedai

Atramos ir montavimas


Sieninės bėgelio atramos SPWR


Silentblock atramos SPANG-SIL / SLB


Pakabinimo kabeliai SPCT


Atraminė kojelė SPF-WINDBOX MG (Cinkuota / Nerūd. plienas)


Jungimo komplektas SPJ-MG (Cinkuotas / Nerūd. plienas)


Pakabinamų lubų Rėmo komplektas


Plokšti įsiurbimo ir išpūtimo komplektai


Aptarnavimo lataka tarp vidinio ir išorinio skersmens


Dvigubas šildytuvas

Valdymas


ADVANCED PRO
✔ **Įtraukta**


IR valdiklis
✔ **Įtraukta**


RJ11 kabelis
✔ **Įtraukta**


CLEVER PRO

Filtrai


Nuimamas išankstinio filtravimo filtras G2

Jutikliai ir vožtuvai


Magnetinis durų kontaktas MAG-DC
✔ **Įtraukta**


Mechaninis durų kontaktas MEC-DC


Išorinis temperatūros jutiklis


Solenoidinis vožtuvas V-S


3 eigų vožtuvas V-T


Proporcinis vožtuvas V-ACT


Apsaugos nuo užšalimo jutiklis AFS-INS

Kondensatas


Kondensato rinktuvas

RECESSED WINDBOX M,G

AUKŠTO SLĖGIO ĮLEIDŽIAMOS OROS UŽUOLAIDOS KOMERCINĖMS DURIMS

Techninės savybės



RAL 9016 standartinis

Kitos spalvos pagal užsakymą

Didžiausias nuotolis M : 3,5 m ECM : 3,8 m ECG M: 4,2 m

Oro srautas / Ilgis **1660 - 6300 m³/h 1 m to 2,5 m**

Ventiliatoriai Išcentriniai 5 greičių

Šildymo tipai E : elektrinis 3 pakopų P : vandeninis A : be šildymo DX : šilumos siurblys [*]

Šildymo galia **E : 3 - 30 kW P : 8,5 - 33,6 kW**

Valdymas Plug&Play Advanced PRO + IR nuotolinio valdymo pultas (Pasirinktinai Clever valdiklis)

Korpusas Cinkuotas plienas

Grotelių tipas Įsiurbimo lamelės

Išpūtimo lamelės Aliuminis, aerodinaminio profilio Reguliuojamos 0-15º į kiekvieną pusę

[*] Žr. atskirus DX katalogus

RECESSED WINDBOX – aukšto slėgio kompaktiška ir tvirta oro užuolaida iš mūsų standartinės gamos su amžinu ir vizualiai patraukliu dizainu. Ji specialiai sukurta įleidžiamam montavimui pakabinamose lubose. Tai tinkama oro užuolaida visų tipų komerciniams įėjimams. Įsiurbimo grotelės pagamintos iš aliuminio profilių, su išpūtimo tūta, integruotos į vieną baltą rėmą RAL 9016 spalvos. Kitos spalvos galimos pagal užsakymą.

Šis oro užuolaidos modelis veikia su dvigubo įsiurbimo išcentriniais ventiliatoriais, varomais išorinio rotoriaus varikliu, esant žemam triukšmo lygiui. EC modeliuose sumontuoti labai mažo suvartojimo efektyvūs ventiliatoriai.

Išplėstinis Plug&Play valdiklis. Komplekte: Advanced PRO valdiklis su LCD ekranu ir integruotu termostatu, durų kontaktas, 7 m RJ11 kabelis ir nuotolinio valdymo pultas. Pasirinktinai: išmanusis Clever PRO valdiklis (automatinis, programuojamas, modbus PLC, laikmatis ir kt.).

❄ BE ŠILDYMO

Modelis	Oro srautas	Vėdinimo galia 230V~50Hz	Vėdinimo srovė 230V~50Hz	Triukšmo lygis (5 m)	Svoris
	m³/h	KW	A	dB(A)	kg
RM 1000 A	1800	0,212	0,94	55	57
RM 1500 A	2700	0,318	1,41	56	85
RM 2000 A	3600	0,424	1,88	57	109
RM 2500 A	4500	0,530	2,35	58	137
RECM 1000 A	1840	0,142	1,24	56	57
RECM 1500 A	2760	0,213	1,86	57	85
RECM 2000 A	3680	0,284	2,48	58	109
RECM 2500 A	4600	0,355	3,10	59	137
RG 1000 A	2400	0,642	2,85	57	61
RG 1500 A	3200	0,856	3,80	58	90
RG 2000 A	4800	1,284	5,70	59	118
RG 2500 A	5600	1,498	6,65	60	145
RECG 1000 A	2700	0,213	1,86	61	61
RECG 1500 A	3600	0,284	2,48	62	90
RECG 2000 A	5400	0,426	3,72	63	118
RECG 2500 A	6300	0,497	4,34	64	145

ELEKTRINIS ŠILDYMAS

Modelis	Oro srautas	Elektrinio šildymo galia 400Vx3~50Hz (*)	Vėdinimo galia 230V~50Hz	Vėdinimo srovė 230V~50Hz	Triukšmo lygis (5 m)	Svoris
	m^3/h	KW	KW	A	dB(A)	kg
RM 1000 E	1800	3/6/9	0,212	0,94	55	65
RM 1500 E	2700	4/8/12	0,318	1,41	56	98
RM 2000 E	3600	6/12/18	0,424	1,88	57	130
RM 2500 E	4500	6/12/18	0,530	2,35	58	162
RECM 1000 E	1840	3/6/9	0,142	1,24	56	65
RECM 1500 E	2760	4/8/12	0,213	1,86	57	98
RECM 2000 E	3680	6/12/18	0,284	2,48	58	130
RECM 2500 E	4600	6/12/18	0,355	3,10	59	162
RG 1000 E	2400	5/10/15	0,642	2,85	57	70
RG 1500 E	3200	7,5/15/22,5	0,856	3,80	58	104
RG 2000 E	4800	10/20/30	1,284	5,70	59	140
RG 2500 E	5600	10/20/30	1,498	6,65	60	172
RECG 1000 E	2700	5/10/15	0,213	1,86	61	70
RECG 1500 E	3600	7,5/15/22,5	0,284	2,48	62	104
RECG 2000 E	5400	10/20/30	0,426	3,72	63	140
RECG 2500 E	6300	10/20/30	0,497	4,34	64	172

(*) Pagal užsakymą galima apriboti kitą elektrinio šildymo galią.

ŠILDYMAS VANDENIU

Modelis	Oro srautas	P86 (80/60ºC)		P64 (60/40ºC)		P54 (50/40ºC)		Vėdinimo galia 230V~50Hz	Vėdinimo srovė 230V~50Hz	Triukšmo lygis (5 m)	Svoris
		Šildymo vandeniu galia	Vandens slėgio kritimas	Šildymo vandeniu galia	Vandens slėgio kritimas	Šildymo vandeniu galia	Vandens slėgio kritimas				
	m^3/h	KW	PA	KW	PA	KW	PA	KW	A	dB(A)	kg
RM 1000 P	1660	9,17	880	8,56	4370	8,52	1220	0,428	1,90	56	63
RM 1500 P	2490	14,26	760	13,69	6460	14,34	4480	0,642	2,85	57	93
RM 2000 P	3320	20,65	1930	18,26	4790	18,65	2060	0,856	3,80	58	122
RM 2500 P	4150	26,92	3810	22,12	3850	24,32	4040	1,070	4,75	59	153
RECM 1000 P	1720	9,38	920	8,77	4560	8,74	1280	0,142	1,24	56	63
RECM 1500 P	2580	14,58	790	14,02	6730	14,71	4690	0,213	1,86	57	93
RECM 2000 P	3440	21,12	2010	18,70	4990	19,13	2150	0,284	2,48	58	122
RECM 2500 P	4300	27,53	3960	23,33	4010	24,95	4230	0,355	3,10	59	153
RG 1000 P	2250	11,04	1230	10,42	6190	10,56	1790	0,642	2,85	57	67
RG 1500 P	3000	16,02	940	15,47	8020	16,37	5670	0,856	3,80	58	98
RG 2000 P	4500	24,92	2700	22,29	6810	23,15	3030	1,284	5,70	59	131
RG 2500 P	5250	31,16	4930	26,61	5060	28,76	5450	1,498	6,65	60	163
RECG 1000 P	2550	11,89	1400	11,27	7110	11,50	2090	0,213	1,86	61	67
RECG 1500 P	3400	17,29	1070	16,77	9240	17,86	6620	0,284	2,48	62	98
RECG 2000 P	5100	26,86	3080	24,14	7850	25,24	3530	0,426	3,72	63	131
RECG 2500 P	5950	33,63	5650	28,84	5840	31,38	6360	0,497	4,34	64	163

Šildymas vandeniu: jungiamieji vamzdžiai P86 ir P64 yra 2x3/4" su vidiniu sriegiu (su išoriniu, jei šoniniai vamzdžiai), P54 2x1" su išoriniu sriegiu. P86 2 eilių šilumokaitis, P64 3 eilių šilumokaitis, P54 4 eilių šilumokaitis.

Parinkimo programa

Matmenys

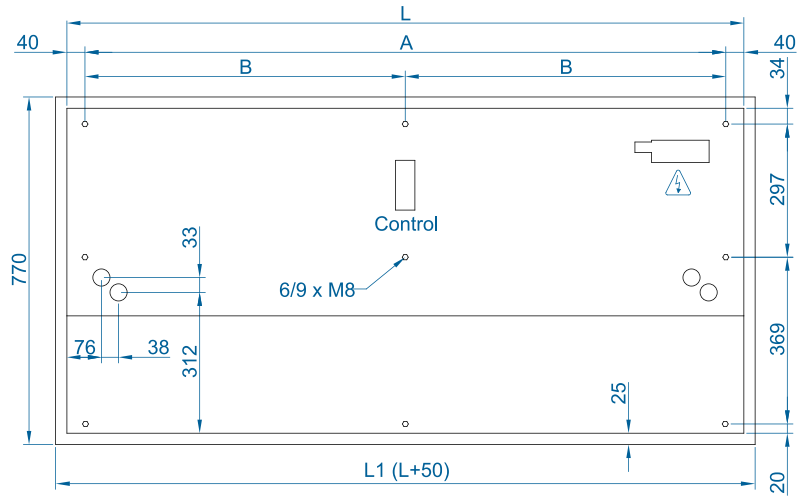

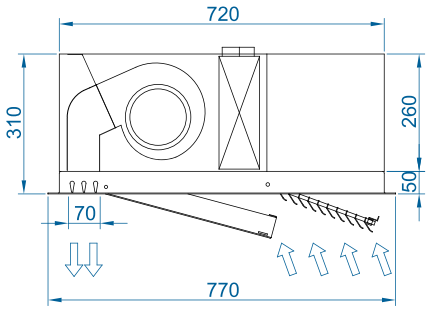

	L	L1	A	B
RWIN 1000	1000	1050	920	-
RWIN 1500	1500	1550	1420	710
RWIN 2000	2000	2050	1920	960
RWIN 2500	2500	2550	2420	1210

Pasirenkami priedai

CAD brėžiniai, BIM failai, montavimo instrukcijos ir kita dokumentacija

CAD BIM

Atramos ir montavimas



Sieninė bėgelio atrama SPWR



Silentblock atramos SPANG-SIL / SLB



Pakabinimo kabeliai SPCT

Valdymas



ADVANCED PRO
✔ Įtraukta



IR valdiklis
✔ Įtraukta



RJ11 kabelis
✔ Įtraukta



CLEER PRO

Filtrai



Nuimamas išankstinio filtravimo filtras G2

Jutikliai ir vožtuvai



Magnetinis durų kontaktas MAG-DC
✔ Įtraukta



Mechaninis durų kontaktas MEC-DC



Išorinis temperatūros jutiklis



Solenoidinis vožtuvas V-S



3 eigų vožtuvas V-T



Proporcinis vožtuvas V-ACT

Kondensatas



Apsaugos nuo užšalimo jutiklis AFS-INS



Kondensato rinktuvas

Techninės savybės



RAL 9016 standartinis

Kitos spalvos pagal užsakymą

Nerūdijantis plienas

Didžiausias nuotolis M : 3,5 m ECM : 3,8 m GCG M : 4,2 m

Oro srautas / Ilgis
1660 - 7200 m³/h
1 m to 3 m

Ventiliatoriai
Išcentriniai
5 greičių

Šildymo tipai E : elektrinis 3 pakopų P : vandeninis A : be šildymo DX : šilumos siurblys [*]

Šildymo galia
E : 3 - 30 kW
P : 8,5 - 40,3 kW

Valdymas Plug&Play Advanced PRO + IR nuotolinio valdymo pultas (Pasirinktinai Clever valdiklis)

Korpusas [**]
Cinkuotas plienas

Grotelių tipas
Apvalios perforuotos

Išpūtimo lamelės Aliuminis, aerodinaminio profilio Reguliuojamos 0-15º į kiekvieną pusę

[*] Žr. atskirus DX katalogus [**] Pagal užsakymą galimi individualūs matmenys

DAM – standartinės gamos oro užuolaida, išsiskirianti universalumu ir priekinės dalies dizainu. Klasikinės įsiurbimo grotelės efektyviai pakeistos priekiniu skydu, kurį galima pritaikyti logotipais, ženklais, grafika ar vaizdais, suteikiant modernų ir švarų įrenginio vaizdą. Dvigubos oro įsiurbimo zonos yra už priekinio skydo, todėl nereikia intensyvios priežiūros.

Šis oro užuolaidos modelis veikia su dvigubo įsiurbimo išcentriniais ventiliatoriais, varomais išorinio rotoriaus varikliu, esant žemam triukšmo lygiui. EC modeliuose sumontuoti labai mažo suvartojimo efektyvūs ventiliatoriai.

Išplėstinis Plug&Play valdiklis. Komplekte: Advanced PRO valdiklis su LCD ekranu ir integruotu termostatu, durų kontaktas, 7 m RJ11 kabelis ir nuotolinio valdymo pultas. Pasirinktinai: išmanusis Clever PRO valdiklis (automatinis, programuojamas, modbus PLC, laikmatis ir kt.).

BE ŠILDYMO

Modelis	Oro srautas	Vėdinimo galia 230V-50Hz	Vėdinimo srovė 230V-50Hz	Triukšmo lygis (5 m)	Svoris
	m³/h	KW	A	dB(A)	kg
DAM M 1000 A	1800	0,212	0,94	55	38
DAM M 1500 A	2700	0,318	1,41	56	56
DAM M 2000 A	3600	0,424	1,88	57	70
DAM M 2500 A	4500	0,530	2,35	58	76
DAM M 3000 A	5400	0,636	2,82	59	88
DAM ECM 1000 A	1840	0,142	1,24	56	38
DAM ECM 1500 A	2760	0,213	1,86	57	56
DAM ECM 2000 A	3680	0,284	2,48	58	70
DAM ECM 2500 A	4600	0,355	3,10	59	76
DAM ECM 3000 A	5520	0,426	3,72	60	88
DAM G 1000 A	2400	0,642	2,85	57	42
DAM G 1500 A	3200	0,856	3,80	58	61
DAM G 2000 A	4800	1,284	5,70	59	80
DAM G 2500 A	5600	1,498	6,65	60	86
DAM G 3000 A	6400	1,712	7,60	61	98
DAM ECG 1000 A	2700	0,213	1,86	61	42
DAM ECG 1500 A	3600	0,284	2,48	62	61
DAM ECG 2000 A	5400	0,426	3,72	63	80
DAM ECG 2500 A	6300	0,497	4,34	64	86
DAM ECG 3000 A	7200	0,568	5,96	65	98

ELEKTRINIS ŠILDYMAS

Modelis	Oro srautas	Elektrinio šildymo galia 400Vx3~50Hz (*)	Vėdinimo galia 230V~50Hz	Vėdinimo srovė 230V~50Hz	Triukšmo lygis (5 m)	Svoris
	m³/h	KW	KW	A	dB(A)	kg
DAM M 1000 E	1800	3/6/9	0,212	0,94	55	45
DAM M 1500 E	2700	4/8/12	0,318	1,41	56	68
DAM M 2000 E	3600	6/12/18	0,424	1,88	57	88
DAM M 2500 E	4500	6/12/18	0,530	2,35	58	96
DAM M 3000 E	5400	8/16/24	0,636	2,82	59	111
DAM ECM 1000 E	1840	3/6/9	0,142	1,24	56	45
DAM ECM 1500 E	2760	4/8/12	0,213	1,86	57	68
DAM ECM 2000 E	3680	6/12/18	0,284	2,48	58	88
DAM ECM 2500 E	4600	6/12/18	0,355	3,10	59	96
DAM ECM 3000 E	5520	8/16/24	0,426	3,72	60	111
DAM G 1000 E	2400	5/10/15	0,642	2,85	57	50
DAM G 1500 E	3200	7,5/15/22,5	0,856	3,80	58	74
DAM G 2000 E	4800	10/20/30	1,284	5,70	59	98
DAM G 2500 E	5600	10/20/30	1,498	6,65	60	106
DAM G 3000 E	6400	10/20/30	1,712	7,60	61	121
DAM ECG 1000 E	2700	5/10/15	0,213	1,86	61	50
DAM ECG 1500 E	3600	7,5/15/22,5	0,284	2,48	62	74
DAM ECG 2000 E	5400	10/20/30	0,426	3,72	63	98
DAM ECG 2500 E	6300	10/20/30	0,497	4,34	64	106
DAM ECG 3000 E	7200	10/20/30	0,568	5,96	65	121

(*) Pagal užsakymą galima apriboti kitą elektrinio šildymo galią.

ŠILDYMAS VANDENIU

Modelis	Oro srautas	P86 (80/60ºC)		P64 (60/40ºC)		P54 (50/40ºC)		Vėdinimo galia 230V~50Hz	Vėdinimo srovė 230V~50Hz	Triukšmo lygis (5 m)	Svoris
		Šildymo vandeniu galia	Vandens slėgio kritimas	Šildymo vandeniu galia	Vandens slėgio kritimas	Šildymo vandeniu galia	Vandens slėgio kritimas				
	m³/h	KW	PA	KW	PA	KW	PA	KW	A	dB(A)	kg
DAM M 1000 P	1660	9,17	880	8,56	4370	8,52	1220	0,428	1,90	56	43
DAM M 1500 P	2490	14,26	760	13,69	6460	14,34	4480	0,642	2,85	57	64
DAM M 2000 P	3320	20,65	1930	18,26	4790	18,65	2060	0,856	3,80	58	81
DAM M 2500 P	4150	26,92	3810	22,12	3850	24,32	4040	1,070	4,75	59	89
DAM M 3000 P	4980	33,24	6590	28,37	6760	29,77	5660	1,280	5,70	60	103
DAM ECM 1000 P	1720	9,38	920	8,77	4560	8,74	1280	0,142	1,24	56	43
DAM ECM 1500 P	2580	14,58	790	14,02	6730	14,71	4690	0,213	1,86	57	64
DAM ECM 2000 P	3440	21,12	2010	18,70	4990	19,13	2150	0,284	2,48	58	81
DAM ECM 2500 P	4300	27,53	3960	23,33	4010	24,95	4230	0,355	3,10	59	89
DAM ECM 3000 P	5160	33,99	6860	29,05	7050	30,54	5920	0,426	3,72	60	103
DAM G 1000 P	2250	11,04	1230	10,42	6190	10,56	1790	0,642	2,85	57	48
DAM G 1500 P	3000	16,02	940	15,47	8020	16,37	5670	0,856	3,80	58	70
DAM G 2000 P	4500	24,92	2700	22,29	6810	23,15	3030	1,284	5,70	59	91
DAM G 2500 P	5250	31,16	4930	26,61	5060	28,76	5450	1,498	6,65	60	97
DAM G 3000 P	6000	37,35	8110	32,10	8410	34,03	7180	1,712	7,60	61	111
DAM ECG 1000 P	2550	11,89	1400	11,27	7110	11,50	2090	0,213	1,86	61	48
DAM ECG 1500 P	3400	17,29	1070	16,77	9240	17,86	6620	0,284	2,48	62	70
DAM ECG 2000 P	5100	26,86	3080	24,14	7850	25,24	3530	0,426	3,72	63	91
DAM ECG 2500 P	5950	33,63	5650	28,84	5840	31,38	6360	0,497	4,34	64	97
DAM ECG 3000 P	6800	40,34	9290	34,81	9710	37,16	8400	0,568	5,96	65	111

Šildymas vandeniu: jungiamieji vamzdžiai P86 ir P64 yra 2x3/4" su vidiniu sriegiu (su išoriniu, jei šoniniai vamzdžiai), P54 2x1" su išoriniu sriegiu. P86 2 eilių šilumokaitis, P64 3 eilių šilumokaitis, P54 4 eilių šilumokaitis.

Parinkimo programa

Matmenys

Horizontalus montavimas

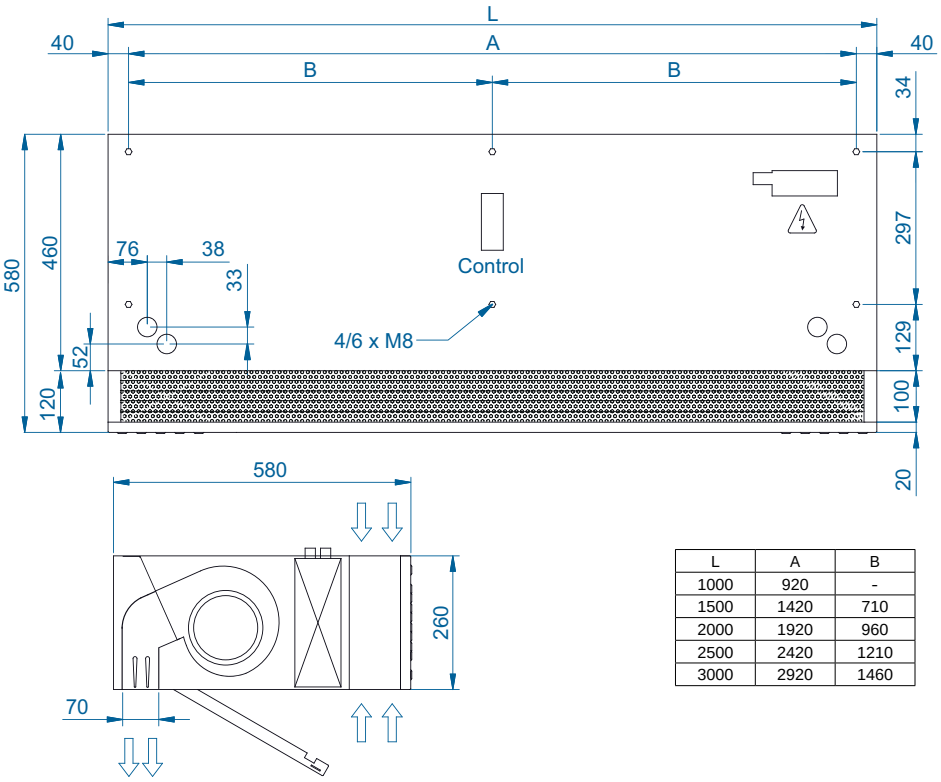

L	A	B
1000	920	-
1500	1420	710
2000	1920	960
2500	2420	1210
3000	2920	1460

Pagal užsakymą galimi individualūs matmenys.

Vertikalus montavimas

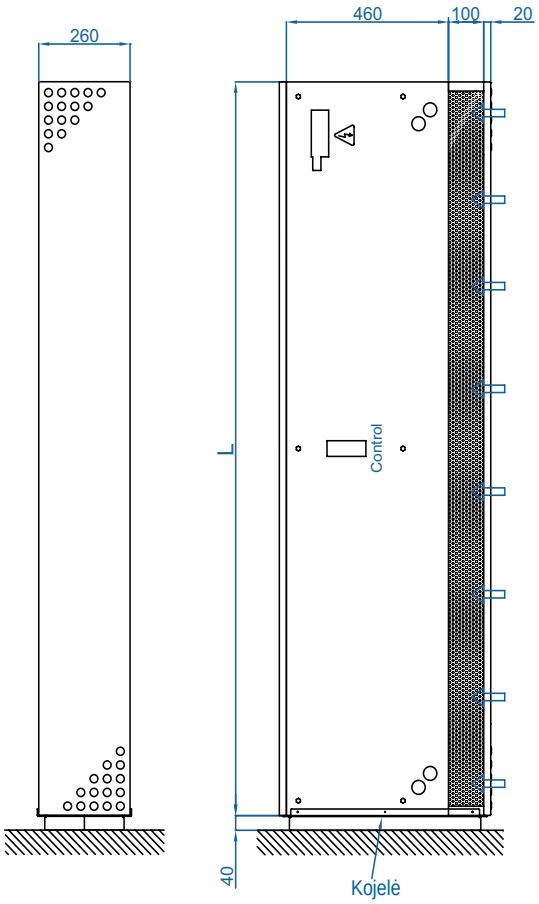

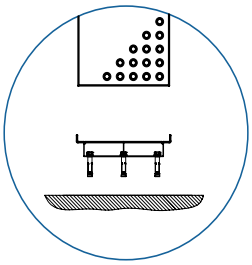

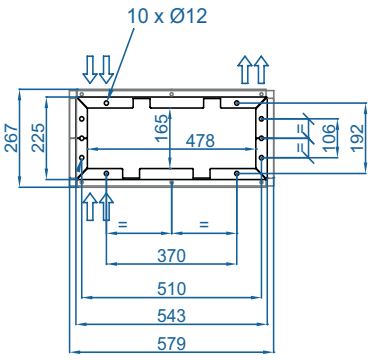

CAD brėžiniai, BIM failai, montavimo instrukcijos ir kita dokumentacija



Dam Twin taikymas

DAM TWIN sistema yra optimalus sprendimas įrenginiams labai nepalankiomis sąlygomis.

Sistemą sudaro dvi vertikalios DAM oro užuolaidos, išdėstytos viena prieš kitą: viena su oro srautu į priekį, kita – atgal.

Kiekvienos srovės gale yra kitos oro užuolaidos įsiurbimo anga, padedanti uždaryti oro barjerą. Ši dvigubo srauto sistema veikia kaip uždaras kontūras, sukuriantis atskyrimo zoną prie įėjimo į duris.

ŽIŪRĖTI VAIZDO ĮRAŠĄ

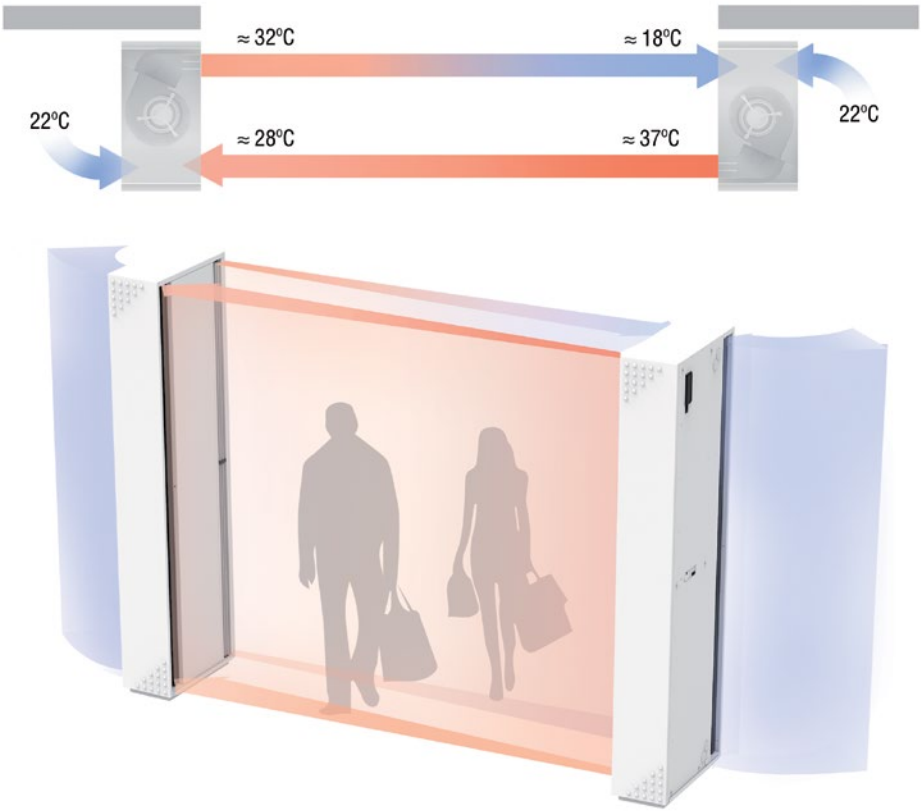

Pasirenkami priedai

Atramos ir montavimas


Sieninės bėgelio atramos SPWR


Silentblock atramos SPANG-SIL / SLB


Pakabinimo kabeliai SPCT


Atraminė kojelė SPF-DAM (Cinkuota / Nerūd. plienas)


Jungimo komplektas SPJ-MG (Cinkuotas / Nerūd. plienas)


Pakabinamų lubų Rėmo komplektas

Valdymas


ADVANCED PRO
✔ Įtraukta


IR valdiklis
✔ Įtraukta


RJ11 kabelis
✔ Įtraukta


CLEVER PRO

Filtrai


Nuimamas išankstinio filtravimo filtras G2

Jutikliai ir vožtuvai


Magnetinis durų kontaktas MAG-DC


Mechaninis durų kontaktas MEC-DC


Išorinis temperatūros jutiklis


Solenoidinis vožtuvas V-S


3 eigų vožtuvas V-T


Proporcinis vožtuvas V-ACT


Apsaugos nuo užšalimo jutiklis AFS-INS

✔ Įtraukta

Kondensatas


Kondensato rinktuvas

Techninės savybės



RAL 9016 standartinis

Kitos spalvos pagal užsakymą

Didžiausias nuotolis M : 3,5 m ECM : 3,8 m ECG M : 4,2 m

Oro srautas / Ilgis
1660 - 6300 m³/h
1 m to 2,5 m

Ventiliatoriai
Išcentriniai
5 greičių

Šildymo tipai E : elektrinis 3 pakopų P : vandeninis A : be šildymo DX : šilumos siurblys [*]

Šildymo galia
E : 3 - 30 kW
P : 8,5 - 33,6 kW

Valdymas Plug&Play Advanced PRO + IR nuotolinio valdymo pultas (Pasirinktinai Clever valdiklis)

Korpusas
Cinkuotas plienas

Grotelių tipas Įsiurbimo lamelės + Stačiakampės perforuotos

Išpūtimo lamelės
Aliuminis

[*] Žr. atskirus DX katalogus

RECESSED DAM – aukšto slėgio kompaktiška žemo profilio oro užuolaida iš mūsų standartinės gamos. Ji specialiai sukurta įleidžiamam montavimui pakabinamose lubose, tinka visų tipų komerciniams įėjimams. Jos dizainas pasižymi visiškai matomomis įsiurbimo ir išpūtimo lameline grotelėmis, kurios nereikalauja priežiūros ir yra visiškai integruotos į vieną rėmą RAL 9016 spalvos. Kitos spalvos galimos pagal užsakymą.

Šis oro užuolaidos modelis veikia su dvigubo įsiurbimo išcentriniais ventiliatoriais, varomais išorinio rotoriaus varikliu, esant žemam triukšmo lygiui. EC modeliuose sumontuoti labai mažo suvartojimo efektyvūs ventiliatoriai.

Išplėstinis Plug&Play valdiklis. Komplekte: Advanced PRO valdiklis su LCD ekranu ir integruotu termostatu, durų kontaktas, 7 m RJ11 kabelis ir nuotolinio valdymo pultas. Pasirinktinai: išmanusis Clever PRO valdiklis (automatinis, programuojamas, modbus PLC, laikmatis ir kt.).

BE ŠILDYMO

Modelis	Oro srautas	Vėdinimo galia 230V~50Hz	Vėdinimo srovė 230V~50Hz	Triukšmo lygis (5 m)	Svoris
	m³/h	KW	A	dB(A)	kg
RDAM M 1000 A	1800	0,212	0,94	55	45
RDAM M 1500 A	2700	0,318	1,41	56	66
RDAM M 2000 A	3600	0,424	1,88	57	84
RDAM M 2500 A	4500	0,530	2,35	58	93
RDAM ECM 1000 A	1840	0,142	1,24	56	45
RDAM ECM 1500 A	2760	0,213	1,86	57	66
RDAM ECM 2000 A	3680	0,284	2,48	58	84
RDAM ECM 2500 A	4600	0,355	3,10	59	93
RDAM G 1000 A	2400	0,642	2,85	57	49
RDAM G 1500 A	3200	0,856	3,80	58	71
RDAM G 2000 A	4800	1,284	5,70	59	94
RDAM G 2500 A	5600	1,498	6,65	60	103
RDAM ECG 1000 A	2700	0,213	1,86	61	49
RDAM ECG 1500 A	3600	0,284	2,48	62	71
RDAM ECG 2000 A	5400	0,426	3,72	63	94
RDAM ECG 2500 A	6300	0,497	4,34	64	103

ELEKTRINIS ŠILDYMAS

Modelis	Oro srautas	Elektrinio šildymo galia 400Vx3~50Hz (*)	Vėdinimo galia 230V~50Hz	Vėdinimo srovė 230V~50Hz	Triukšmo lygis (5 m)	Svoris
	m³/h	KW	KW	A	dB(A)	kg
RDAM M 1000 E	1800	3/6/9	0,212	0,94	55	52
RDAM M 1500 E	2700	4/8/12	0,318	1,41	56	78
RDAM M 2000 E	3600	6/12/18	0,424	1,88	57	102
RDAM M 2500 E	4500	6/12/18	0,530	2,35	58	113
RDAM ECM 1000 E	1840	3/6/9	0,142	1,24	56	52
RDAM ECM 1500 E	2760	4/8/12	0,213	1,86	57	78
RDAM ECM 2000 E	3680	6/12/18	0,284	2,48	58	102
RDAM ECM 2500 E	4600	6/12/18	0,355	3,10	59	113
RDAM G 1000 E	2400	5/10/15	0,642	2,85	57	57
RDAM G 1500 E	3200	7,5/15/22,5	0,856	3,80	58	84
RDAM G 2000 E	4800	10/20/30	1,284	5,70	59	112
RDAM G 2500 E	5600	10/20/30	1,498	6,65	60	123
RDAM ECG 1000 E	2700	5/10/15	0,213	1,86	61	57
RDAM ECG 1500 E	3600	7,5/15/22,5	0,284	2,48	62	84
RDAM ECG 2000 E	5400	10/20/30	0,426	3,72	63	112
RDAM ECG 2500 E	6300	10/20/30	0,497	4,34	64	123

(*) Pagal užsakymą galima apriboti kitą elektrinio šildymo galią.

ŠILDYMAS VANDENIU

Modelis	Oro srautas	P86 (80/60°C)		P64 (60/40°C)		P54 (50/40°C)		Vėdinimo galia 230V~50Hz	Vėdinimo srovė 230V~50Hz	Triukšmo lygis (5 m)	Svoris
		Šildymo vandeniu galia	Vandens slėgio kritimas	Šildymo vandeniu galia	Vandens slėgio kritimas	Šildymo vandeniu galia	Vandens slėgio kritimas				
	m³/h	KW	PA	KW	PA	KW	PA	KW	A	dB(A)	kg
RDAM M 1000 P	1660	9,17	880	8,56	4370	8,52	1220	0,428	1,90	56	50
RDAM M 1500 P	2490	14,26	760	13,69	6460	14,34	4480	0,642	2,85	57	74
RDAM M 2000 P	3320	20,65	1930	18,26	4790	18,65	2060	0,856	3,80	58	95
RDAM M 2500 P	4150	26,92	3810	22,12	3850	24,32	4040	1,070	4,75	59	106
RDAM ECM 1000 P	1720	9,38	920	8,77	4560	8,74	1280	0,142	1,24	56	50
RDAM ECM 1500 P	2580	14,58	790	14,02	6730	14,71	4690	0,213	1,86	57	74
RDAM ECM 2000 P	3440	21,12	2010	18,70	4990	19,13	2150	0,284	2,48	58	95
RDAM ECM 2500 P	4300	27,53	3960	23,33	4010	24,95	4230	0,355	3,10	59	106
RDAM G 1000 P	2250	11,04	1230	10,42	6190	10,56	1790	0,642	2,85	57	55
RDAM G 1500 P	3000	16,02	940	15,47	8020	16,37	5670	0,856	3,80	58	80
RDAM G 2000 P	4500	24,92	2700	22,29	6810	23,15	3030	1,284	5,70	59	105
RDAM G 2500 P	5250	31,16	4930	26,61	5060	28,76	5450	1,498	6,65	60	114
RDAM ECG 1000 P	2550	11,89	1400	11,27	7110	11,50	2090	0,213	1,86	61	55
RDAM ECG 1500 P	3400	17,29	1070	16,77	9240	17,86	6620	0,284	2,48	62	80
RDAM ECG 2000 P	5100	26,86	3080	24,14	7850	25,24	3530	0,426	3,72	63	105
RDAM ECG 2500 P	5950	33,63	5650	28,84	5840	31,38	6360	0,497	4,34	64	114

Šildymas vandeniu: jungiamieji vamzdžiai P86 ir P64 yra 2x3/4" su vidiniu sriegiu (su išoriniu, jei šoniniai vamzdžiai), P54 2x1" su išoriniu sriegiu. P86 2 eilių šilumokaitis, P64 3 eilių šilumokaitis, P54 4 eilių šilumokaitis.

Parinkimo programa

Matmenys

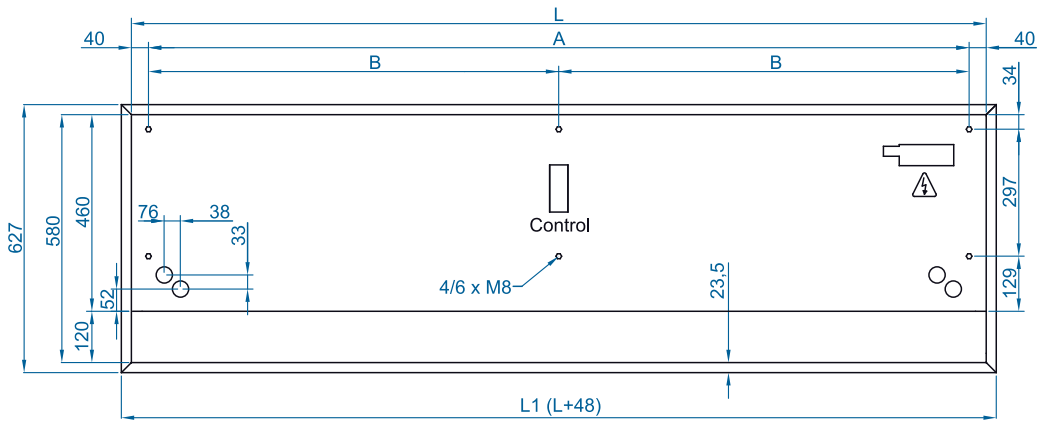

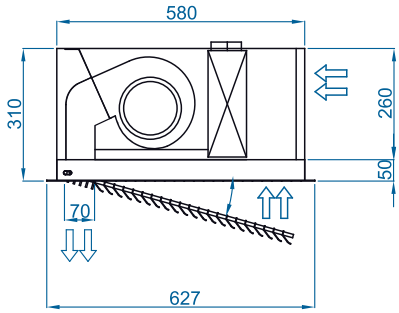

	L	L1	A	B
RDAM 1000	1000	1050	920	-
RDAM 1500	1500	1550	1420	710
RDAM 2000	2000	2050	1920	960
RDAM 2500	2500	2550	2420	1210

Pasirenkami priedai

CAD brėžiniai, BIM failai, montavimo instrukcijos ir kita dokumentacija

CAD BIM

Atramos ir montavimas



Sieninė bėgelio atrama SPWR



Silentblock atramos SPANG-SIL / SLB



Pakabinimo kabeliai SPCT

Valdymas



ADVANCED PRO
✔ Įtraukta



IR valdiklis
✔ Įtraukta



RJ11 kabelis
✔ Įtraukta



CLEVER PRO

Filtrai



Nuimamas išankstinio filtravimo filtras G2

Jutikliai ir vožtuvai



Magnetinis durų kontaktas MAG-DC
✔ Įtraukta



Mechaninis durų kontaktas MEC-DC



Išorinis temperatūros jutiklis



Solenoidinis vožtuvas V-S



3 eigų vožtuvas V-T



Proporcinis vožtuvas V-ACT



Apsaugos nuo užšalimo jutiklis AFS-INS

Kondensatas



Kondensato rinktuvas

Techninės savybės



RAL 9016 standartinis

Kitos spalvos pagal užsakymą

Nerūdijantis plienas

Didžiausias nuotolis

M : 3,5 m
G : 4 M ECG : 4,2 m

Oro srautas / Ilgis

1860 - 7200 m³/h
1 m to 3 m

Ventiliatoriai
Išcentriniai
5 greičių

Šildymo tipai E : elektrinis 3 pakopų P : vandeninis A : be šildymo DX : šilumos siurblys [*]

Šildymo galia

E : 3 - 30 KW
P : 9,2 - 40,3 kW

Valdymas Plug&Play
Advanced PRO + IR
nuotolinio valdymo pultas
(Pasirinktinai Clever valdiklis)

Korpusas [**]
Cinkuotas plienas

Grotelių tipas
Stačiakampės perforuotos

Išpūtimo lamelės Aliuminis, aerodinaminio profilio Reguliuojamos 0-15º į kiekvieną pusę

[*] Žr. atskirus DX katalogus [**] Pagal užsakymą galimi individualūs matmenys

INVISAIR oro užuolaida skirta nematomai montuoti pakabinamose lubose ir kolonose ar dėžėse aplink duris. Tai idealus sprendimas įėjimams, kuriems dėl architektūrinių priežasčių reikalingas oro užuolaidos montavimas, visiškai integruotas į pastato interjero dizainą. Ją galima montuoti vertikaliai arba horizontaliai. Invisair oro srautas eina tiesia linija nuo įsiurbimo grotelių iki išpūtimo. Įsiurbimo zonoje pertvaroje ar kolonoje reikia įrengti tinkamas grotelių, kurias tiekia kiti.

Šis oro užuolaidos modelis veikia su dvigubo įsiurbimo išcentriniais ventiliatoriais, varomais išorinio rotoriaus varikliu, esant žemam triukšmo lygiui. EC modeliuose sumontuoti labai mažo suvartojimo efektyvūs ventiliatoriai.

Išplėstinis Plug&Play valdiklis. Komplekte: Advanced PRO valdiklis su LCD ekranu ir integruotu termostatu, durų kontaktas, 7 m RJ11 kabelis ir nuotolinio valdymo pultas. Pasirinktinai: išmanusis Clever PRO valdiklis (automatinis, programuojamas, modbus PLC, laikmatis ir kt.).

BE ŠILDYMO

Modelis	Oro srautas	Vėdinimo galia 230V~50Hz	Vėdinimo srovė 230V~50Hz	Triukšmo lygis (5 m)	Svoris
	m³/h	KW	A	dB(A)	kg
IM 1000 A	1980	0,318	1,41	55	48
IM 1500 A	2640	0,424	1,88	56	55
IM 2000 A	3960	0,636	2,82	57	68
IM 2500 A	4620	0,742	3,29	58	73
IM 3000 A	5280	0,848	3,76	59	84
IG 1000 A	2400	0,642	2,85	57	53
IG 1500 A	3200	0,856	3,80	58	60
IG 2000 A	4800	1,284	5,70	59	78
IG 2500 A	5600	1,498	6,65	60	83
IG 3000 A	6400	1,712	7,60	61	94
IECG 1000 A	2700	0,213	1,86	61	53
IECG 1500 A	3600	0,284	2,48	62	60
IECG 2000 A	5400	0,426	3,72	63	78
IECG 2500 A	6300	0,497	4,34	64	83
IECG 3000 A	7200	0,568	5,96	65	94

ELEKTRINIS ŠILDYMAS

Modelis	Oro srautas	Elektrinio šildymo galia 400Vx3~50Hz (*)	Vėdinimo galia 230V~50Hz	Vėdinimo srovė 230V~50Hz	Triukšmo lygis (5 m)	Svoris
	m³/h	KW	KW	A	dB(A)	kg
IM 1000 E	1980	3/6/9	0,318	1,41	55	58
IM 1500 E	2640	4/8/12	0,424	1,88	56	67
IM 2000 E	3960	6/12/18	0,636	2,82	57	86
IM 2500 E	4620	6/12/18	0,742	3,29	58	93
IM 3000 E	5280	8/16/24	0,848	3,76	59	108
IG 1000 E	2400	5/10/15	0,642	2,85	57	64
IG 1500 E	3200	7,5/15/22,5	0,856	3,80	58	73
IG 2000 E	4800	10/20/30	1,284	5,70	59	96
IG 2500 E	5600	10/20/30	1,498	6,65	60	103
IG 3000 E	6400	10/20/30	1,712	7,60	61	118
IECG 1000 E	2700	5/10/15	0,213	1,86	61	64
IECG 1500 E	3600	7,5/15/22,5	0,284	2,48	62	73
IECG 2000 E	5400	10/20/30	0,426	3,72	63	96
IECG 2500 E	6300	10/20/30	0,497	4,34	64	103
IECG 3000 E	7200	10/20/30	0,568	5,96	65	118

(*) Pagal užsakymą galima apriboti kitą elektrinio šildymo galią.

ŠILDYMAS VANDENIU

Modelis	Oro srautas	P86 (80/60°C)		P64 (60/40°C)		P54 (50/40°C)		Vėdinimo galia 230V~50Hz	Vėdinimo srovė 230V~50Hz	Triukšmo lygis (5 m)	Svoris
		Šildymo vandeniu galia	Vandens slėgio kritimas	Šildymo vandeniu galia	Vandens slėgio kritimas	Šildymo vandeniu galia	Vandens slėgio kritimas				
	m³/h	KW	PA	KW	PA	KW	PA	KW	A	dB(A)	kg
IM 1000 P	1860	9,84	1000	9,22	4990	-	-	0,318	1,41	55	55
IM 1500 P	2480	14,23	760	13,65	6430	-	-	0,424	1,88	56	63
IM 2000 P	3720	22,17	2190	19,70	5470	-	-	0,636	2,82	57	78
IM 2500 P	4340	27,69	4000	23,48	4060	-	-	0,742	3,29	58	86
IM 3000 P	4960	33,15	6560	28,29	6730	-	-	0,848	3,76	59	100
IG 1000 P	2250	11,04	1230	10,42	6190	10,56	1790	0,642	2,85	57	60
IG 1500 P	3000	16,02	940	15,47	8020	16,37	5670	0,856	3,80	58	68
IG 2000 P	4500	24,92	2700	22,29	6810	23,15	3030	1,284	5,70	59	89
IG 2500 P	5250	31,16	4930	26,61	5060	28,76	5450	1,498	6,65	60	94
IG 3000 P	6000	37,35	8110	32,10	8410	34,03	7180	1,712	7,60	61	108
IECG 1000 P	2550	11,89	1400	11,27	7110	11,50	2090	0,213	1,86	54	61
IECG 1500 P	3400	17,29	1070	16,77	9240	17,86	6620	0,284	2,48	62	69
IECG 2000 P	5100	26,86	3080	24,14	7850	25,24	3530	0,426	3,72	63	89
IECG 2500 P	5950	33,63	5650	28,84	5840	31,38	6360	0,497	4,34	64	94
IECG 3000 P	6800	40,34	9290	34,81	9710	37,16	8400	0,568	5,96	65	108

Šildymas vandeniu: jungiamieji vamzdžiai P86 ir P64 yra 2x3/4" su vidiniu sriegiu (su išoriniu, jei šoniniai vamzdžiai), P54 2x1" su išoriniu sriegiu. P86 2 eilių šilumokaitis, P64 3 eilių šilumokaitis, P54 4 eilių šilumokaitis.

Parinkimo programa

Matmenys

Horizontalus montavimas

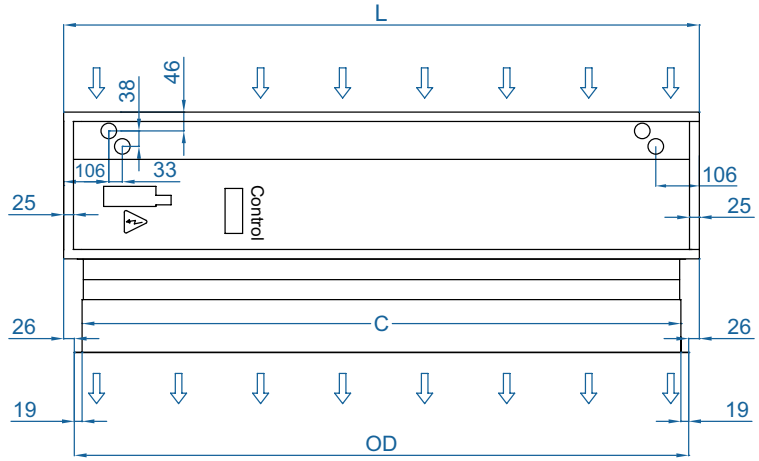

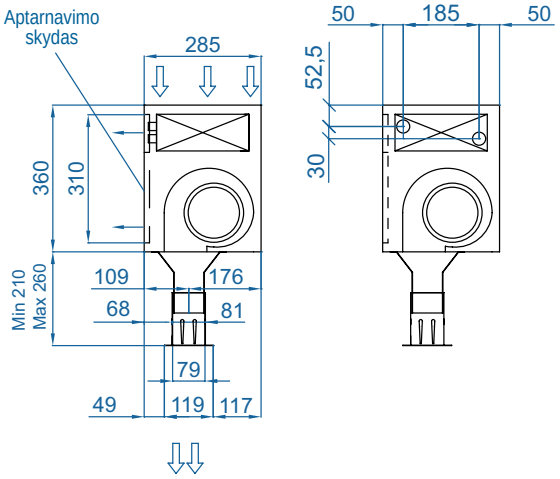

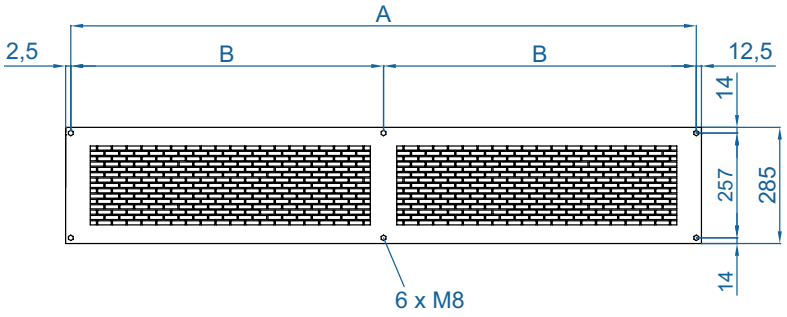

Invisair	L	A	B	C	OD
1000	1050	1025	.	961	998
1500	1550	1525	762,5	1461	1498
2000	2055	2030	1015	1961	1998
2500	2555	2530	1265	2461	2498
3000	3000	2975	1487,5	2961	2998

Pagal užsakymą galimi individualūs matmenys

Vertikalus montavimas

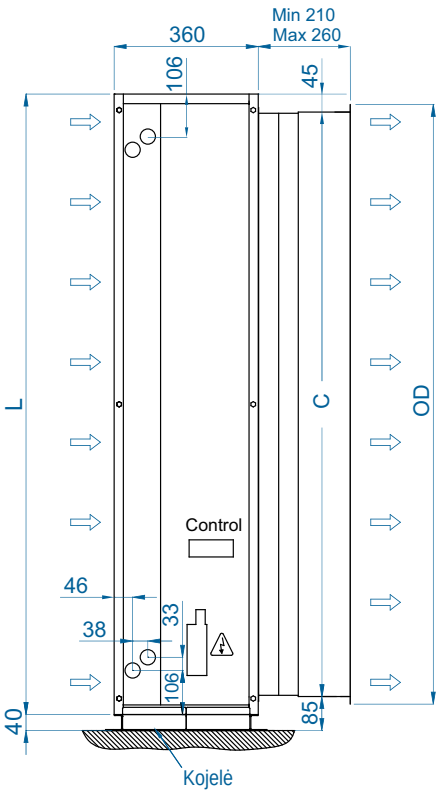

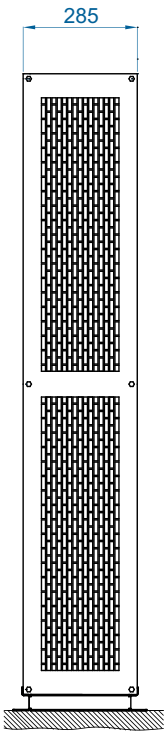

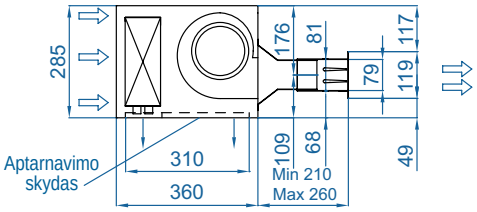

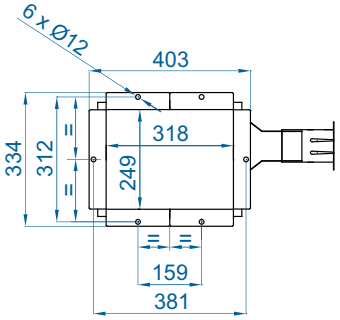

CAD brėžiniai, BIM failai, montavimo instrukcijos ir kita dokumentacija

CAD BIM

Montavimo konfigūracijos



Pasirenkami priedai

Atramos ir montavimas


Sieninės bėgelio atramos SPWR


Silentblock atramos SPANG-SIL / SLB


Pakabinimo kabeliai SPCT


Sieninis kampuotis Invisair MG


Plokščios įsiurbimo grotelės


Atraminė kojelė SPF-INVISAIR (Cinkuota)


Jungimo komplektas SPJ-INVISAIR (Cinkuotas)

Valdymas


ADVANCED PRO
✔ Įtraukta


IR valdiklis
✔ Įtraukta


RJ11 kabelis
✔ Įtraukta


CLEVER PRO

Filtrai


Nuimamas išankstinio filtravimo filtras G2

Jutikliai ir vožtuvai


Magnetinis durų kontaktas MAG-DC
✔ Įtraukta


Mechaninis durų kontaktas MEC-DC


Išorinis temperatūros jutiklis


Solenoidinis vožtuvas V-S


3 eigų vožtuvas V-T


Proporcinis vožtuvas V-ACT


Apsaugos nuo užšalimo jutiklis AFS-INS

Kondensatas


Kondensato rinktuvas

Techninės savybės



RAL 9016 standartinis

Kitos spalvos pagal užsakymą

Didžiausias nuotolis M : 3,5 m ECM : 3,8 m ECG M : 4,2 m

Oro srautas / Ilgis
1660 - 7200 m³/h
1 m to 3 m

Ventiliatoriai
Išcentriniai
5 greičių

Šildymo tipai E : elektrinis 3 pakopų P : vandeninis A : be šildymo DX : šilumos siurblys [*]

Šildymo galia
E : 3 - 30 KW
P : 8,5 - 40,3 kW

Valdymas Plug&Play
Advanced PRO + IR nuotolinio valdymo pultas (Pasirinktinai Clever valdiklis)

Korpusas [**]
Cinkuotas plienas

Grotelių tipas
Perforuotos plyšinės

Išpūtimo lamelės Aliuminis, aerodinaminio profilio Reguliuojamos 0-15º į kiekvieną pusę

[*] Žr. atskirus DX katalogus [**] Pagal užsakymą galimi individualūs matmenys

SMART oro užuolaida sujungia geriausias technologines savybes su aukštos kokybės dizainu ir apdaila. Šiuolaikiška, nepastebima ir elegantiška, ji turi lygų priekinį skydą, nes oro įsiurbimas paslėptas ir įrengtas viršutinėje pusėje, nematomas, todėl nesimato oro užuolaidos vidaus ir grotelių. SMART yra tarp standartinės ir dekoratyvinės gamos, ji labai vertinga komercinėms ir viešosioms erdvėms, kuriose reikia užtikrinti efektyvų ir tvarų klimatizavimą, nesikišant į patalpų architektūrą ir dizainą.

SMART veikia su dvigubo įsiurbimo išcentriniais ventiliatoriais, varomais išorinio rotoriaus varikliu, esant žemam triukšmo lygiui. EC modeliuose sumontuoti labai mažo suvartojimo efektyvūs ventiliatoriai.

Išplėstinis Plug&Play valdiklis. Komplekte: Advanced PRO valdiklis su LCD ekranu ir integruotu termostatu, durų kontaktas, 7 m RJ11 kabelis ir nuotolinio valdymo pultas. Pasirinktinai: išmanusis Clever PRO valdiklis (automatinis, programuojamas, modbus PLC, laikmatis ir kt.).

❄ BE ŠILDYMO

Modelis	Oro srautas	Vėdinimo galia 230V~50Hz	Vėdinimo srovė 230V~50Hz	Triukšmo lygis (5 m)	Svoris
	m³/h	KW	A	dB(A)	kg
SMART M 1000 A	1800	0,212	0,94	53	34
SMART M 1500 A	2700	0,318	1,41	54	50
SMART M 2000 A	3600	0,424	1,88	55	62
SMART M 2500 A	4500	0,530	2,35	56	66
SMART M 3000 A	5400	0,636	2,82	57	76
SMART ECM 1000 A	1840	0,142	1,24	54	34
SMART ECM 1500 A	2760	0,213	1,86	55	50
SMART ECM 2000 A	3680	0,284	2,48	56	62
SMART ECM 2500 A	4600	0,355	3,10	57	66
SMART ECM 3000 A	5520	0,426	3,72	58	76
SMART G 1000 A	2400	0,642	2,85	55	38
SMART G 1500 A	3200	0,856	3,80	56	55
SMART G 2000 A	4800	1,284	5,70	57	72
SMART G 2500 A	5600	1,498	6,65	58	76
SMART G 3000 A	6400	1,712	7,60	59	86
SMART ECG 1000 A	2700	0,213	1,86	59	38
SMART ECG 1500 A	3600	0,284	2,48	60	55
SMART ECG 2000 A	5400	0,426	3,72	61	72
SMART ECG 2500 A	6300	0,497	4,34	62	76
SMART ECG 3000 A	7200	0,568	5,96	63	86

ELEKTRINIS ŠILDYMAS

Modelis	Oro srautas	Elektrinio šildymo galia 400Vx3~50Hz (*)	Vėdinimo galia 230V~50Hz	Vėdinimo srovė 230V~50Hz	Triukšmo lygis (5 m)	Svoris
	m³/h	KW	KW	A	dB(A)	kg
SMART M 1000 E	1800	3/6/9	0,212	0,94	53	41
SMART M 1500 E	2700	4/8/12	0,318	1,41	54	62
SMART M 2000 E	3600	6/12/18	0,424	1,88	55	80
SMART M 2500 E	4500	6/12/18	0,530	2,35	56	86
SMART M 3000 E	5400	8/16/24	0,636	2,82	57	99
SMART ECM 1000 E	1840	3/6/9	0,142	1,24	54	41
SMART ECM 1500 E	2760	4/8/12	0,213	1,86	55	62
SMART ECM 2000 E	3680	6/12/18	0,284	2,48	56	80
SMART ECM 2500 E	4600	6/12/18	0,355	3,10	57	86
SMART ECM 3000 E	5520	8/16/24	0,426	3,72	58	99
SMART G 1000 E	2400	5/10/15	0,642	2,85	55	46
SMART G 1500 E	3200	7,5/15/22,5	0,856	3,80	56	68
SMART G 2000 E	4800	10/20/30	1,284	5,70	57	90
SMART G 2500 E	5600	10/20/30	1,498	6,65	58	96
SMART G 3000 E	6400	10/20/30	1,712	7,60	59	109
SMART ECG 1000 E	2700	5/10/15	0,213	1,86	59	46
SMART ECG 1500 E	3600	7,5/15/22,5	0,284	2,48	60	68
SMART ECG 2000 E	5400	10/20/30	0,426	3,72	61	90
SMART ECG 2500 E	6300	10/20/30	0,497	4,34	62	96
SMART ECG 3000 E	7200	10/20/30	0,568	5,96	63	109

(*) Pagal užsakymą galima apriboti kitą elektrinio šildymo galią.

ŠILDYMAS VANDENIU

Modelis	Oro srautas	P86 (80/60°C)		P64 (60/40°C)		P54 (50/40°C)		Vėdinimo galia 230V~50Hz	Vėdinimo srovė 230V~50Hz	Triukšmo lygis (5 m)	Svoris
		Šildymo vandeniu galia	Vandens slėgio kritimas	Šildymo vandeniu galia	Vandens slėgio kritimas	Šildymo vandeniu galia	Vandens slėgio kritimas				
	m³/h	KW	PA	KW	PA	KW	PA	KW	A	dB(A)	kg
SMART M 1000 P	1660	9,17	880	8,56	4370	8,52	1220	0,428	1,90	54	39
SMART M 1500 P	2490	14,26	760	13,69	6460	14,34	4480	0,642	2,85	55	58
SMART M 2000 P	3320	20,65	1930	18,26	4790	18,65	2060	0,856	3,80	56	73
SMART M 2500 P	4150	26,92	3810	22,12	3850	24,32	4040	1,070	4,75	57	79
SMART M 3000 P	4980	33,24	6590	28,37	6760	29,77	5660	1,280	5,70	58	91
SMART ECM 1000 P	1720	9,38	920	8,77	4560	8,74	1280	0,142	1,24	54	39
SMART ECM 1500 P	2580	14,58	790	14,02	6730	14,71	4690	0,213	1,86	55	58
SMART ECM 2000 P	3440	21,12	2010	18,70	4990	19,13	2150	0,284	2,48	56	73
SMART ECM 2500 P	4300	27,53	3960	23,33	4010	24,95	4230	0,355	3,10	57	79
SMART ECM 3000 P	5160	33,99	6860	29,05	7050	30,54	5920	0,426	3,72	58	91
SMART G 1000 P	2250	11,04	1230	10,42	6190	10,56	1790	0,642	2,85	55	44
SMART G 1500 P	3000	16,02	940	15,47	8020	16,37	5670	0,856	3,80	56	64
SMART G 2000 P	4500	24,92	2700	22,29	6810	23,15	3030	1,284	5,70	57	83
SMART G 2500 P	5250	31,16	4930	26,61	5060	28,76	5450	1,498	6,65	58	87
SMART G 3000 P	6000	37,35	8110	32,10	8410	34,03	7180	1,712	7,60	59	99
SMART ECG 1000 P	2550	11,89	1400	11,27	7110	11,50	2090	0,213	1,86	59	44
SMART ECG 1500 P	3400	17,29	1070	16,77	9240	17,86	6620	0,284	2,48	60	64
SMART ECG 2000 P	5100	26,86	3080	24,14	7850	25,24	3530	0,426	3,72	61	83
SMART ECG 2500 P	5950	33,63	5650	28,84	5840	31,38	6360	0,497	4,34	62	87
SMART ECG 3000 P	6800	40,34	9290	34,81	9710	37,16	8400	0,568	5,96	63	99

Šildymas vandeniu: jungiamieji vamzdžiai P86 ir P64 yra 2x3/4" su vidiniu sriegiu (su išoriniu, jei šoniniai vamzdžiai), P54 2x1" su išoriniu sriegiu. P86 2 eilių šilumokaitis, P64 3 eilių šilumokaitis, P54 4 eilių šilumokaitis.

Parinkimo programa

Matmenys

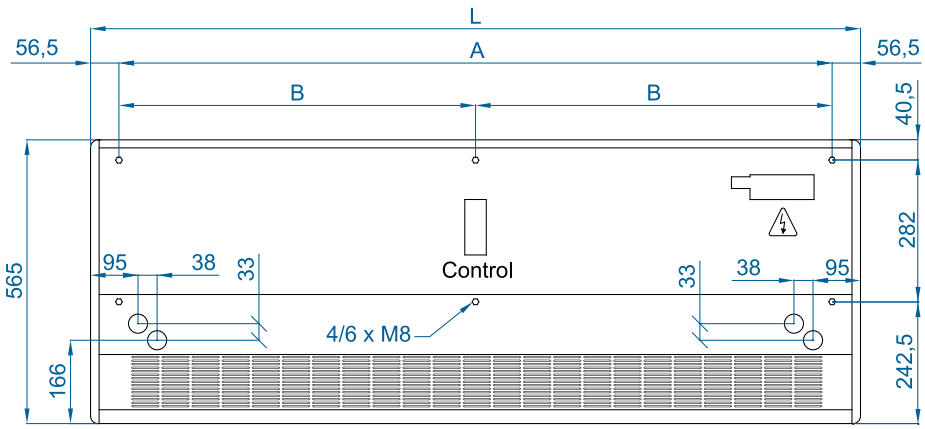

	L	A	B
SMART 1000	1034	920	-
SMART 1500	1534	1420	710
SMART 2000	2034	1920	960
SMART 2500	2534	2420	1210
SMART 3000	3034	2920	1460

Pagal užsakymą galimi individualūs matmenys.

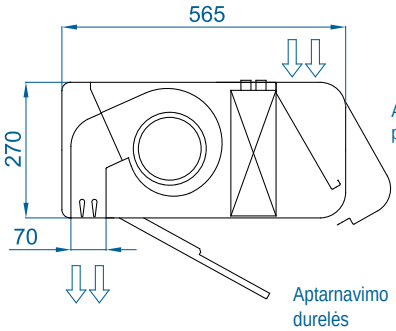



Lygus arba pritaikomas priekinis skydas su logotipais, apšvietimu ar ženklais

Pasirenkami priedai

CAD brėžiniai, BIM failai, montavimo instrukcijos ir kita dokumentacija

CAD BIM

Atramos ir montavimas



Sieninės bėgelio atramos SPWR



Silentblock atramos SPANG-SIL / SLB



Pakabinimo kabeliai SPCT

Valdymas



ADVANCED PRO
Įtraukta Jutikliai ir vožtuvai



IR valdiklis
✔ **Įtraukta**



RJ11 kabelis
✔ **Įtraukta**



CLEVER PRO

Filtrai



Nuimamas išankstinio filtravimo filtras G2

Kondensatas



Magnetinis durų kontaktas MAG-DC
✔ **Įtraukta**



Mechaninis durų kontaktas MEC-DC



Išorinis temperatūros jutiklis



Solenoidinis vožtuvas V-S



3 eigų vožtuvas V-T



Proporcinis vožtuvas V-ACT



Apsaugos nuo užšalimo jutiklis AFS-INS



Kondensato rinktuvas

Techninės savybės



Korpusas: Juoda kalta (standartinė)

Skydai: Anoduotas aliuminis (standartinis)

Skydai: Nerūdijantis plienas (pasirinktinai)

Kitos spalvos ir medžiagos pagal užsakymą

Didžiausias nuotolis
M : 3,5 m
G : 4 M ECG : 4,2 m

Oro srautas / Ilgis
1860 - 6300 m³/h
1 m to 2,5 m

Ventiliatoriai
Išcentriniai
5 greičių

Šildymo tipai E : elektrinis 3 pakopų P : vandeninis A : be šildymo DX : šilumos siurblys [*]

Šildymo galia
E : 3 - 30 KW
P : 9,2 - 33,6 kW

Valdymas Plug&Play Advanced PRO + IR nuotolinio valdymo pultas (Pasirinktinai Clever valdiklis)

Korpusas [**]
Cinkuotas plienas

Grotelių tipas
Stačiakampės perforuotos

Išpūtimo lamelės Aliuminis, aerodinaminio profilio Reguliuojamos 0-15º į kiekvieną pusę

[*] Žr. atskirus DX katalogus
[**] Pagal užsakymą galimi individualūs matmenys

Dekoratyvi, minimalistinė ir elegantiška ZEN oro užuolaida yra mėgstamiausia architektų ir dizainerių projektuose. Jos išmanus dizainas ir aukštos eksploatacinės savybės puikiai dera su bet kurio pastato vidaus ar išorės estetika. Be to, kad sklandžiai įsilieja į bet kurią erdvę, ZEN gali tapti aktyvia patalpų dekoro ir aplinkos dalimi, siūlydama daugiau funkcijų nei standartinė oro užuolaida.

ZEN oro užuolaida siūlo begalines pritaikymo galimybes. Centrinis korpusas pagamintas iš cinkuoto plieno, standartiškai nudažytas juoda kalta spalva. Priekiniai anoduoto aliuminio skydai, pasirinktinai gaminami iš šlifuoto arba veidrodinio poliruoto nerūdijančio plieno. Galimos ir kitos medžiagos, pvz., mediena, metalas ir kt. Kitos spalvos galimos pagal užsakymą. Specialios apdailos iš kitų medžiagų, pvz., sendinto metalo, medienos, stiklo, PVC / PES, logotipai, ženklai, grafika, šviestuvai, laikrodžiai, vinilas ar šūkiai.

Šis oro užuolaidos modelis veikia su dvigubo įsiurbimo išcentriniais ventiliatoriais, varomais išorinio rotoriaus varikliu, esant žemam triukšmo lygiui. EC modeliuose sumontuoti labai mažo suvartojimo efektyvūs ventiliatoriai.

Išplėstinis Plug&Play valdiklis. Komplekte: Advanced PRO valdiklis su LCD ekranu ir integruotu termostatu, durų kontaktas, 7 m RJ11 kabelis ir nuotolinio valdymo pultas. Pasirinktinai: išmanusis Clever PRO valdiklis (automatinis, programuojamas, modbus PLC, laikmatis ir kt.).

BE ŠILDYMO

Modelis	Oro srautas	Vėdinimo galia 230V~50Hz	Vėdinimo srovė 230V~50Hz	Triukšmo lygis (5 m)	Svoris
	m³/h	KW	A	dB(A)	kg
ZEN M 1000 A	1980	0,318	1,41	55	32
ZEN M 1500 A	2640	0,424	1,88	56	46
ZEN M 2000 A	3960	0,636	2,82	57	62
ZEN M 2500 A	4620	0,742	3,29	58	75
ZEN G 1000 A	2400	0,642	2,85	57	36
ZEN G 1500 A	3200	0,856	3,80	58	50
ZEN G 2000 A	4800	1,284	5,70	59	69
ZEN G 2500 A	5600	1,498	6,65	60	83
ZEN ECG 1000 A	2700	0,213	1,86	61	36
ZEN ECG 1500 A	3600	0,284	2,48	62	50
ZEN ECG 2000 A	5400	0,426	3,72	63	69
ZEN ECG 2500 A	6300	0,497	4,34	64	83

ELEKTRINIS ŠILDYMAS

Modelis	Oro srautas	Elektrinio šildymo galia 400Vx3~50Hz (*)	Vėdinimo galia 230V~50Hz	Vėdinimo srovė 230V~50Hz	Triukšmo lygis (5 m)	Svoris
	m³/h	KW	KW	A	dB(A)	kg
ZEN M 1000 E	1980	3/6/9	0,318	1,41	55	40
ZEN M 1500 E	2640	4/8/12	0,424	1,88	56	58
ZEN M 2000 E	3960	6/12/18	0,636	2,82	57	77
ZEN M 2500 E	4620	6/12/18	0,742	3,29	58	94
ZEN G 1000 E	2400	5/10/15	0,642	2,85	57	43
ZEN G 1500 E	3200	7,5/15/22,5	0,856	3,80	58	62
ZEN G 2000 E	4800	10/20/30	1,284	5,70	59	85
ZEN G 2500 E	5600	10/20/30	1,498	6,65	60	103
ZEN ECG 1000 E	2700	5/10/15	0,213	1,86	61	43
ZEN ECG 1500 E	3600	7,5/15/22,5	0,284	2,48	62	62
ZEN ECG 2000 E	5400	10/20/30	0,426	3,72	63	85
ZEN ECG 2500 E	6300	10/20/30	0,497	4,34	64	103

(*) Pagal užsakymą galima apriboti kitą elektrinio šildymo galią.

ŠILDYMAS VANDENIU

Modelis	Oro srautas	P86 (80/60°C)		P64 (60/40°C)		P54 (50/40°C)		Vėdinimo galia 230V~50Hz	Vėdinimo srovė 230V~50Hz	Triukšmo lygis (5 m)	Svoris
		Šildymo vandeniu galia	Vandens slėgio kritimas	Šildymo vandeniu galia	Vandens slėgio kritimas	Šildymo vandeniu galia	Vandens slėgio kritimas				
	m³/h	KW	PA	KW	PA	KW	PA	KW	A	dB(A)	kg
ZEN M 1000 P	1860	9,84	1000	9,22	4990	-	-	0,318	1,41	55	37
ZEN M 1500 P	2480	14,23	760	13,65	6430	-	-	0,424	1,88	56	53
ZEN M 2000 P	3720	22,17	2190	19,70	5470	-	-	0,636	2,82	57	71
ZEN M 2500 P	4340	27,69	4000	23,48	4060	-	-	0,742	3,29	58	86
ZEN G 1000 P	2250	11,04	1230	10,42	6190	10,56	1790	0,642	2,85	57	40
ZEN G 1500 P	3000	16,02	940	15,47	8020	16,37	5670	0,856	3,80	58	57
ZEN G 2000 P	4500	24,92	2700	22,29	6810	23,15	3030	1,284	5,70	59	78
ZEN G 2500 P	5250	31,16	4930	26,61	5060	28,76	5450	1,498	6,65	60	95
ZEN ECG 1000 P	2550	11,89	1400	11,27	7110	11,50	2090	0,213	1,86	61	40
ZEN ECG 1500 P	3400	17,29	1070	16,77	9240	17,86	6620	0,284	2,48	62	57
ZEN ECG 2000 P	5100	26,86	3080	24,14	7850	25,24	3530	0,426	3,72	63	78
ZEN ECG 2500 P	5950	33,63	5650	28,84	5840	31,38	6360	0,497	4,34	64	95

Šildymas vandeniu: jungiamieji vamzdžiai P86 ir P64 yra 2x3/4" su vidiniu sriegiu (su išoriniu, jei šoniniai vamzdžiai), P54 2x1" su išoriniu sriegiu. P86 2 eilių šilumokaitis, P64 3 eilių šilumokaitis, P54 4 eilių šilumokaitis.

Parinkimo programa

Matmenys

Horizontalus montavimas

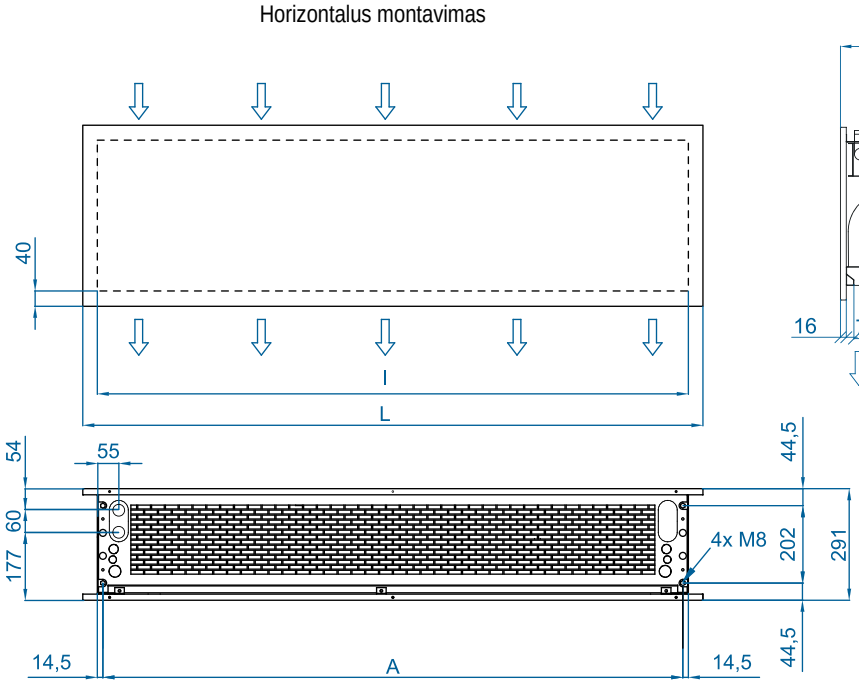

	L	I	A
ZEN 1000	1220	1140	1115
ZEN 1500	1620	1544	1515
ZEN 2000	2120	2044	2015
ZEN 2500	2620	2544	2515

Pagal užsakymą galimi individualūs matmenys.

Vertikalus montavimas

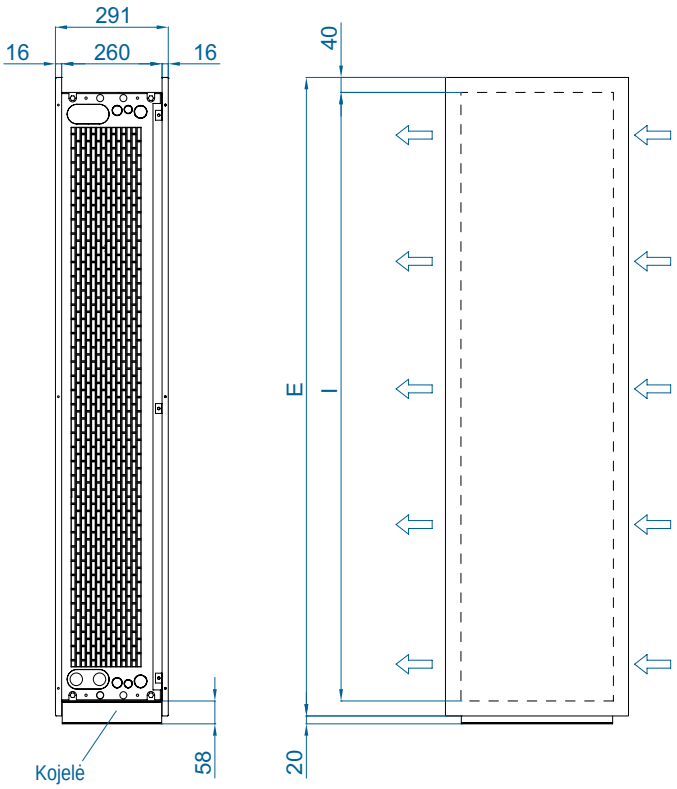

Tvirtinimo prie grindų taškai

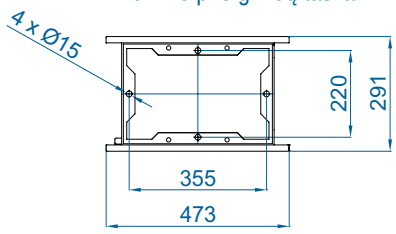

Laisva vieta jungtims

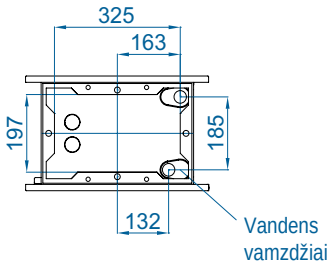

CAD brėžiniai, BIM failai, montavimo instrukcijos ir kita dokumentacija

CAD BIM

Apdaila

Priekinis skydas sukurtas taip, kad jame galėtų būti grafika, logotipai, apšviečiami ženklai, užrašai, laikrodžiai ar bet koks kitas kliento pageidaujamas dekoratyvinis elementas. Galima bet kokia RAL paletės spalva arba nerūdijančio plieno.







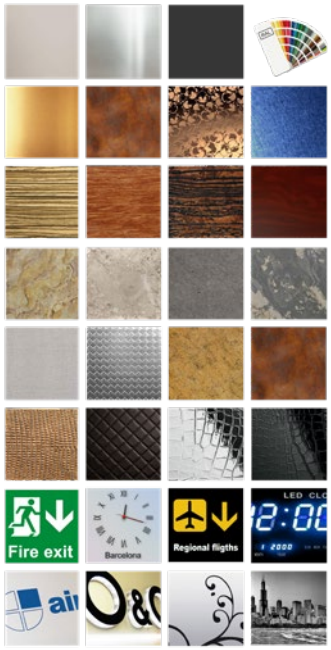

standartinis / dažytas

dekoratyviniai metalai

mediena

akmuo

pramoninis

oda

ženklai

logotipai / vaizdai

ŽIŪRĖTI VAIZDO ĮRAŠĄ

ŽR. APDAILOS KATALOGĄ

Pasirenkami priedai

Atramos ir montavimas



Sieninės bėgelio atramos SPWR



Silentblock atramos SPANG-SIL / SLB



Pakabinimo kabeliai SPCT

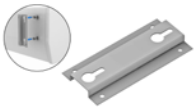

Omega sieninė atrama SPT4



Sieninis kampuotis Zen MG



Jungties komplektas SPJ-ZEN vidurinė ir viršutinė dalis



Zen svirties atrama



Atraminė kojelė SPF-ZEN (Cinkuota / Nerūd. plienas)

Valdymas



ADVANCED PRO
✔ **Įtraukta**



IR valdiklis
✔ **Įtraukta**



RJ11 kabelis
✔ **Įtraukta**



CLEVER PRO

Filtrai



Nuimamas išankstinio filtravimo filtras G2

Jutikliai ir vožtuvai



Magnetinis durų kontaktas MAG-DC
✔ **Įtraukta**



Mechaninis durų kontaktas MEG-DC



Išorinis temperatūros jutiklis



Solenoidinis vožtuvas V-S



3 eigų vožtuvas V-T



Proporcinis vožtuvas V-ACT



Apsaugos nuo užšalimo jutiklis AFS-INS

Atgal į turinį

Techninės savybės



Briaunuotas / Lygus | Standartinė RAL 9006 / 9016 | Šlifuotas nerūd. / Poliruota | plienas Kitos spalvos ir medžiagos pagal užsakymą



Didžiausias nuotolis
M : 3,5 m
G : 4 M ECG : 4,2 m

Oro srautas / Ilgis
1860 - 7200 m³/h
1 m to 3 m

Ventiliatoriai
Išcentriniai
5 greičių

Šildymo tipai E : elektrinis 3 pakopų P : vandeninis A : be šildymo DX : šilumos siurblys [*]

Šildymo galia
E : 3 - 30 KW
P : 9,2 - 40,3 kW

Valdymas Plug&Play Advanced PRO + IR nuotolinio valdymo pultas (Pasirinktinai Clever valdiklis)

Korpusas [**] Cinkuotas plienas (briaunuotas arba lygus)

Grotelių tipas
Apvalios perforuotos

Išpūtimo lamelės Aliuminis, aerodinaminio profilio Reguliuojamos 0-15º į kiekvieną pusę

[*] Žr. atskirus DX katalogus [**] Pagal užsakymą galimi individualūs matmenys

RUND – cilindrinė, elegantiška ir išskirtinė dekoratyvinė oro užuolaida. Montuojama vertikaliai vienoje ar abiejose durų pusėse, horizontaliai virš įėjimo arba apimant dideles atstumus, RUND oro užuolaidos sklandžiai įsilieja į aplinką kaip architektūrinis kolonos elementas. Galimas platus priedų ir konfigūracijų asortimentas, atitinkantis bet kokius montavimo poreikius. Daug apdailos variantų daro ją dekoratyviniu sprendimu, tinkamu bet kuriam interjero dizaino projektui. Galimos dvi skirtingos korpuso apdailos (briaunuota arba visiškai lygi).

Šis oro užuolaidos modelis veikia su dvigubo įsiurbimo išcentriniais ventiliatoriais, varomais išorinio rotoriaus varikliu, esant žemam triukšmo lygiui. EC modeliuose sumontuoti labai mažo suvartojimo efektyvūs ventiliatoriai.

Išplėstinis Plug&Play valdiklis. Komplekte: Advanced PRO valdiklis su LCD ekranu ir integruotu termostatu, durų kontaktas, 7 m RJ11 kabelis ir nuotolinio valdymo pultas. Pasirinktinai: išmanusis Clever PRO valdiklis (automatinis, programuojamas, modbus PLC, laikmatis ir kt.).

BE ŠILDYMO

Modelis	Oro srautas	Vėdinimo galia 230V~50Hz	Vėdinimo srovė 230V~50Hz	Triukšmo lygis (5 m)	Svoris
	m³/h	KW	A	dB (A)	kg
RUND M 1000 A	1980	0,318	1,41	55	42
RUND M 1500 A	2640	0,424	1,88	56	63
RUND M 2000 A	3960	0,636	2,82	57	79
RUND M 2500 A	4620	0,742	3,29	58	88
RUND M 3000 A	5280	0,848	3,76	59	99
RUND G 1000 A	2400	0,642	2,85	57	46
RUND G 1500 A	3200	0,856	3,80	58	68
RUND G 2000 A	4800	1,284	5,70	59	89
RUND G 2500 A	5600	1,498	6,65	60	98
RUND G 3000 A	6400	1,712	7,60	61	108
RUND ECG 1000 A	2700	0,213	1,86	61	46
RUND ECG 1500 A	3600	0,284	2,48	62	68
RUND ECG 2000 A	5400	0,426	3,72	63	89
RUND ECG 2500 A	6300	0,497	4,34	64	98
RUND ECG 3000 A	7200	0,568	5,96	65	108

ELEKTRINIS ŠILDYMAS

Modelis	Oro srautas	Elektrinio šildymo galia 400Vx3~50Hz (*)	Vėdinimo galia 230V~50Hz	Vėdinimo srovė 230V~50Hz	Triukšmo lygis (5 m)	Svoris
	m^3/h	KW	KW	A	dB(A)	kg
RUND M 1000 E	1980	3/6/9	0,318	1,41	55	49
RUND M 1500 E	2640	4/8/12	0,424	1,88	56	75
RUND M 2000 E	3960	6/12/18	0,636	2,82	57	97
RUND M 2500 E	4620	6/12/18	0,742	3,29	58	108
RUND M 3000 E	5280	8/16/24	0,848	3,76	59	119
RUND G 1000 E	2400	5/10/15	0,642	2,85	57	54
RUND G 1500 E	3200	7,5/15/22,5	0,856	3,80	58	81
RUND G 2000 E	4800	10/20/30	1,284	5,70	59	107
RUND G 2500 E	5600	10/20/30	1,498	6,65	60	118
RUND G 3000 E	6400	10/20/30	1,712	7,60	61	128
RUND ECG 1000 E	2700	5/10/15	0,213	1,86	61	54
RUND ECG 1500 E	3600	7,5/15/22,5	0,284	2,48	62	81
RUND ECG 2000 E	5400	10/20/30	0,426	3,72	63	107
RUND ECG 2500 E	6300	10/20/30	0,497	4,34	64	118
RUND ECG 3000 E	7200	10/20/30	0,568	5,96	65	128

(*) Pagal užsakymą galima apriboti kitą elektrinio šildymo galią.

ŠILDYMAS VANDENIU

Modelis	Oro srautas	P86 (80/60°C)		P64 (60/40°C)		P54 (50/40°C)		Vėdinimo galia 230V~50Hz	Vėdinimo srovė 230V~50Hz	Triukšmo lygis (5 m)	Svoris
		Šildymo vandeniu galia	Vandens slėgio kritimas	Šildymo vandeniu galia	Vandens slėgio kritimas	Šildymo vandeniu galia	Vandens slėgio kritimas				
	m^3/h	KW	PA	KW	PA	KW	PA	KW	A	dB(A)	kg
RUND M 1000 P	1860	9,84	1000	9,22	4990	-	-	0,318	1,41	55	47
RUND M 1500 P	2480	14,23	760	13,65	6430	-	-	0,424	1,88	56	71
RUND M 2000 P	3720	22,17	2190	19,70	5470	-	-	0,636	2,82	57	90
RUND M 2500 P	4340	27,69	4000	23,48	4060	-	-	0,742	3,29	58	101
RUND M 3000 P	4960	33,15	6560	28,29	6730	-	-	0,848	3,76	59	112
RUND G 1000 P	2250	11,04	1230	10,42	6190	10,56	1790	0,642	2,85	57	52
RUND G 1500 P	3000	16,02	940	15,47	8020	16,37	5670	0,856	3,80	58	77
RUND G 2000 P	4500	24,92	2700	22,29	6810	23,15	3030	1,284	5,70	59	100
RUND G 2500 P	5250	31,16	4930	26,61	5060	28,76	5450	1,498	6,65	60	109
RUND G 3000 P	6000	37,35	8110	32,10	8410	34,03	5450	1,712	7,60	61	119
RUND ECG 1000 P	2550	11,89	1400	11,27	7110	11,50	2090	0,213	1,86	61	52
RUND ECG 1500 P	3400	17,29	1070	16,77	9240	17,86	6620	0,284	2,48	62	77
RUND ECG 2000 P	5100	26,86	3080	24,14	7850	25,24	3530	0,426	3,72	63	100
RUND ECG 2500 P	5950	33,63	5650	28,84	5840	31,38	6360	0,497	4,34	64	109
RUND ECG 3000 P	6800	40,34	9290	34,81	9710	37,16	8400	0,568	5,96	65	119

Šildymas vandeniu: jungiamieji vamzdžiai P86 ir P64 yra 2x3/4" su vidiniu sriegiu (su išoriniu, jei šoniniai vamzdžiai), P54 2x1" su išoriniu sriegiu. P86 2 eilių šilumokaitis, P64 3 eilių šilumokaitis, P54 4 eilių šilumokaitis.

Parinkimo programa

Matmenys

Horizontalus montavimas

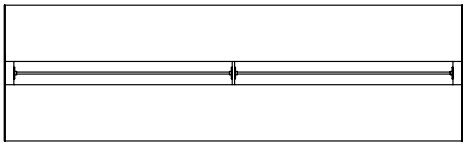

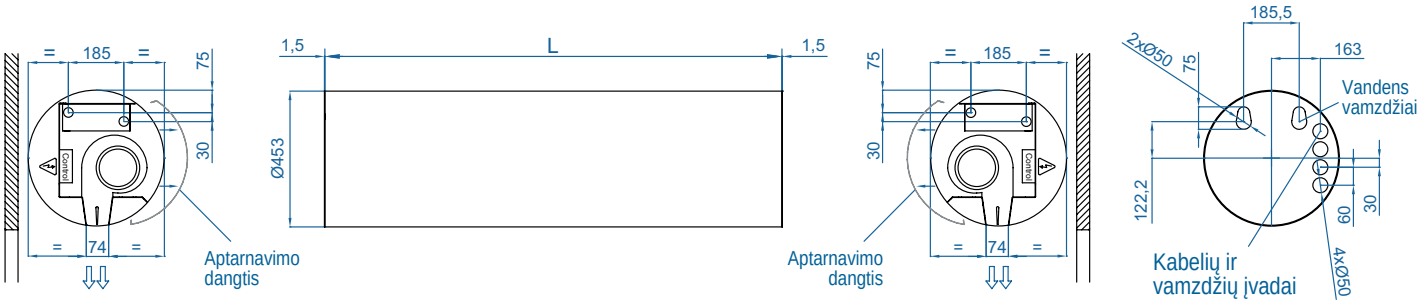

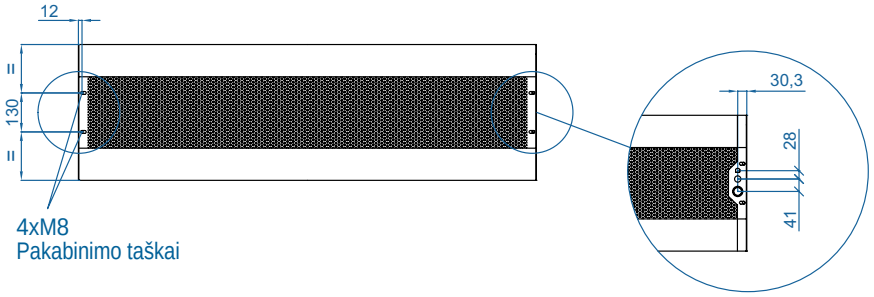

Vertikalus montavimas

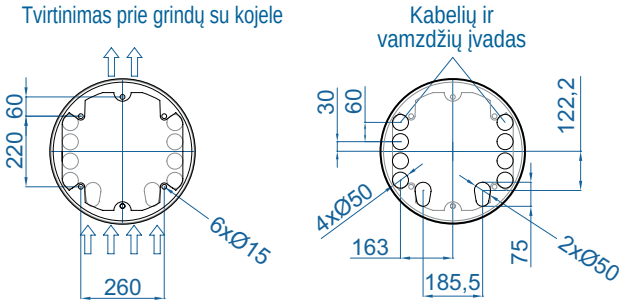

	L
RUND 1000	1025
RUND 1500	1525
RUND 2000	2030
RUND 2500	2530
RUND 3000	2980

Pagal užsakymą galimi individualūs matmenys.

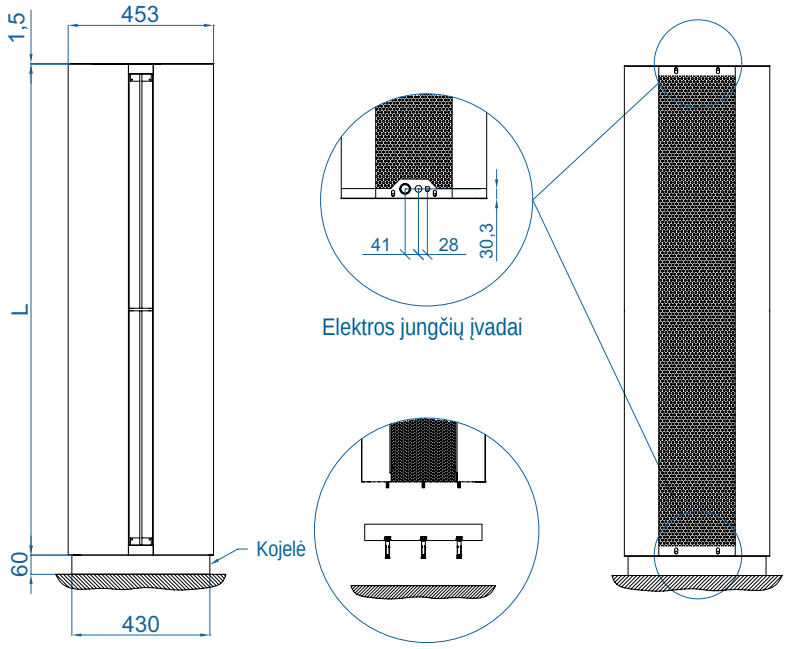

CAD brėžiniai, BIM failai, montavimo instrukcijos ir kita dokumentacija

CAD BIM

Montavimo konfigūracijos ir apdaila



Platus apdailos variantų pasirinkimas

ŽR. APDAILOS KATALOGĄ

ŽIŪRĖTI VAIZDO ĮRAŠĄ

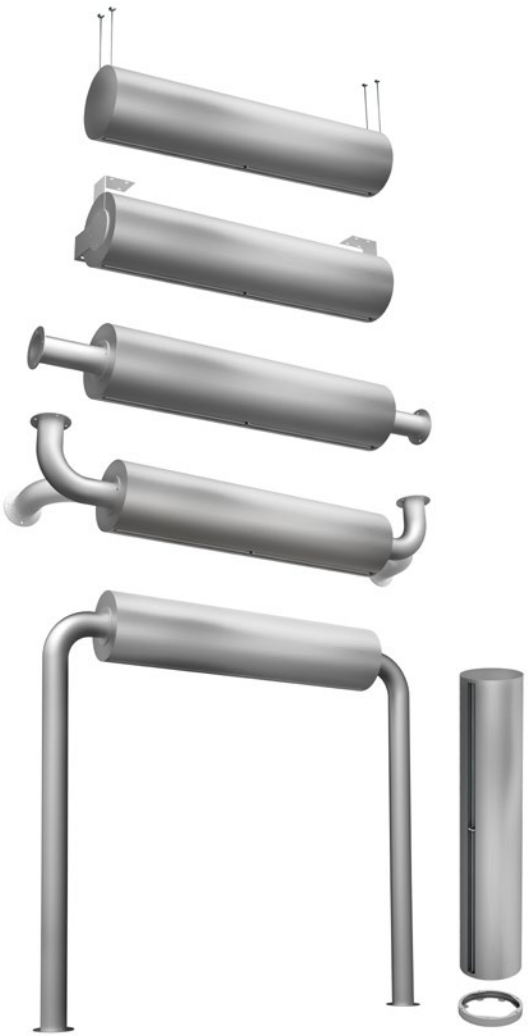

Įvairios montavimo konfigūracijos ir laikikliai

Pasirenkami priedai

Atramos ir montavimas



Sieninės bėgelio atramos SPWR



Silentblock atramos SPANG-SIL / SLB



Pakabinimo kabeliai SPCT



180º tiesi svirtis



Apvali svirtis Rund



Jungties komplektas Rund lubos / siena



Šoninis laikiklis Rund lubos / siena



Atraminė kojelė SPF-Rund (Cinkuota / Nerūd. plienas)

Valdymas



ADVANCED PRO
✔ **Įtraukta**



IR valdiklis
✔ **Įtraukta**



RJ11 kabelis
✔ **Įtraukta**



CLEVER PRO

Filtrai



Nuimamas išankstinio filtravimo filtras G2

Jutikliai ir vožtuvai



Magnetinis durų kontaktas MAG-DC
✔ **Įtraukta**



Mechaninis durų kontaktas MEG-DC



Išorinis temperatūros jutiklis



Solenoidinis vožtuvas V-S



3 eigų vožtuvas V-T



Proporcinis vožtuvas V-ACT



Apsaugos nuo užšalimo jutiklis AFS-INS

Techninės savybės

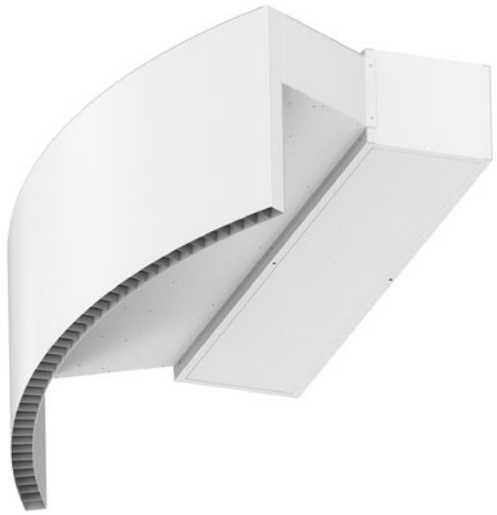

Didžiausias nuotolis
G : 4 M ECG : 4,2 m

Oro srautas / Ilgis
2250 - 6300 m³/h
1 m to 2,5 m

Ventiliatoriai
Išcentriniai
5 greičių

Šildymo tipai E : elektrinis 3 pakopų P : vandeninis A : be šildymo DX : šilumos siurblys [*]

Šildymo galia
E : 5 - 30 KW
P : 10,4- 33,6 kW

Valdymas Plug&Play Advanced PRO + IR nuotolinio valdymo pultas (Pasirinktinai Clever valdiklis)

Korpusas [**]
Cinkuotas plienas

Grotelių tipas
Stačiakampės perforuotos

Išpūtimo lamelės Aliuminis, aerodinaminio profilio

RAL 9016 standartinis

Kitos spalvos pagal užsakymą

Nerūdijantis plienas

[*] Žr. atskirus DX katalogus [**] Kiekviena oro užuolaida gaminama pagal užsakymą

ROTOWIND oro užuolaidos projektuojamos individualiai, kad puikiai atitiktų bet kurių sukamųjų durų lenkimą. Jas galima nepastebimai montuoti dviem galimomis išdėstymo konfigūracijomis su individualiais matmenimis: standartine (montavimas viršuje) arba apversta (montavimas pakabinamose lubose). Savaime laikanti korpuso konstrukcija standartiškai baltos spalvos RAL 9016. Kitos spalvos ar nerūdijantis plienas galimi pagal užsakymą.

Šis oro užuolaidos modelis veikia su dvigubo įsiurbimo išcentriniais ventiliatoriais, varomais išorinio rotoriaus varikliu, esant žemam triukšmo lygiui. EC modeliuose sumontuoti labai mažo suvartojimo efektyvūs ventiliatoriai. Su didelėmis perforuotomis įsiurbimo grotelėmis, nereikalaujančiomis intensyvios priežiūros.

Išplėstinis Plug&Play valdiklis. Komplekte: Advanced PRO valdiklis su LCD ekranu ir integruotu termostatu, durų kontaktas, 7 m RJ11 kabelis ir nuotolinio valdymo pultas. Pasirinktinai: išmanusis Clever PRO valdiklis (automatinis, programuojamas, modbus PLC, laikmatis ir kt.).

BE ŠILDYMO

Modelis	Oro srautas	Vėdinimo galia 230V~50Hz	Vėdinimo srovė 230V~50Hz	Triukšmo lygis (5 m)	Svoris
	m³/h	KW	A	dB (A)	kg
ROTO G 1000 A	2400	0,642	2,85	57	-
ROTO G 1500 A	3200	0,856	3,80	58	-
ROTO G 2000 A	4800	1,284	5,70	59	-
ROTO G 2500 A	5600	1,498	6,65	60	-
ROTO ECG 1000 A	2700	0,213	1,86	61	-
ROTO ECG 1500 A	3600	0,284	2,48	62	-
ROTO ECG 2000 A	5400	0,426	3,72	63	-
ROTO ECG 2500 A	6300	0,497	4,34	64	-

ELEKTRINIS ŠILDYMAS

Modelis	Oro srautas	Elektrinio šildymo galia 400Vx3~50Hz (*)	Vėdinimo galia 230V~50Hz	Vėdinimo srovė 230V~50Hz	Triukšmo lygis (5 m)	Svoris
	m^3/h	KW	KW	A	dB(A)	kg
ROTO G 1000 E	2400	5/10/15	0,642	2,85	57	-
ROTO G 1500 E	3200	7,5/15/22,5	0,856	3,80	58	-
ROTO G 2000 E	4800	10/20/30	1,284	5,70	59	-
ROTO G 2500 E	5600	10/20/30	1,498	6,65	60	-
ROTO ECG 1000 E	2700	5/10/15	0,213	1,86	61	-
ROTO ECG 1500 E	3600	7,5/15/22,5	0,284	2,48	62	-
ROTO ECG 2000 E	5400	10/20/30	0,426	3,72	63	-
ROTO ECG 2500 E	6300	10/20/30	0,497	4,34	64	-

(*) Pagal užsakymą galima apriboti kitą elektrinio šildymo galią.

ŠILDYMAS VANDENIU

Modelis	Oro srautas	P86 (80/60°C)		P64 (60/40°C)		P54 (50/40°C)		Vėdinimo galia 230V~50Hz	Vėdinimo srovė 230V~50Hz	Triukšmo lygis (5 m)	Svoris
		Šildymo vandeniu galia	Vandens slėgio kritimas	Šildymo vandeniu galia	Vandens slėgio kritimas	Šildymo vandeniu galia	Vandens slėgio kritimas				
	m^3/h	KW	PA	KW	PA	KW	PA	KW	A	dB(A)	kg
ROTO G 1000 P	2250	11,04	1230	10,42	6190	10,56	1790	0,642	2,85	57	-
ROTO G 1500 P	3000	16,02	940	15,47	8020	16,37	5670	0,856	3,80	58	-
ROTO G 2000 P	4500	24,92	2700	22,29	6810	23,15	3030	1,284	5,70	59	-
ROTO G 2500 P	5250	31,16	4930	26,61	5060	28,76	5450	1,498	6,65	60	-
ROTO ECG 1000 P	2550	11,89	1400	11,27	7110	11,50	2090	0,213	1,86	61	-
ROTO ECG 1500 P	3400	17,29	1070	16,77	9240	17,86	6620	0,284	2,48	62	-
ROTO ECG 2000 P	5100	26,86	3080	24,14	7850	25,24	3530	0,426	3,72	63	-
ROTO ECG 2500 P	5950	33,63	5650	28,84	5840	31,38	6360	0,497	4,34	64	-

Šildymas vandeniu: jungiamieji vamzdžiai P86 ir P64 yra 2x3/4" su vidiniu sriegiu (su išoriniu, jei šoniniai vamzdžiai), P54 2x1" su išoriniu sriegiu. P86 2 eilių šilumokaitis, P64 3 eilių šilumokaitis, P54 4 eilių šilumokaitis.

Parinkimo programa

Montavimo konfigūracijos

Standartinis: Virš durų





Paviršinis montavimas



Pakabinamas montavimas

Apverstas: montavimas pakabinamose lubose

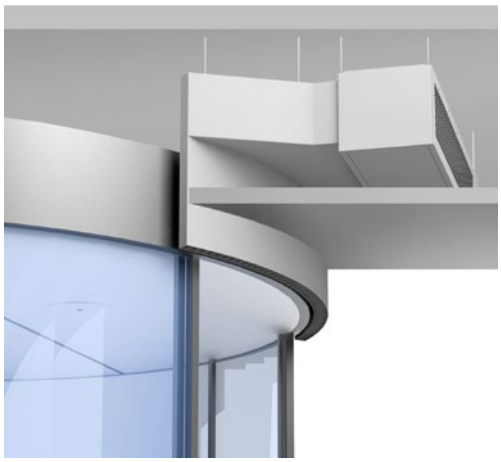

Matmenys

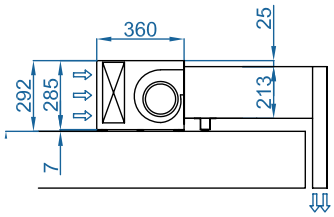

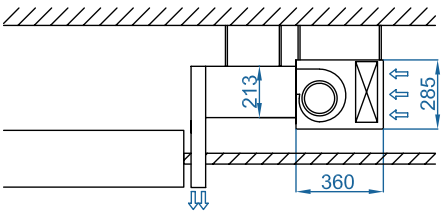

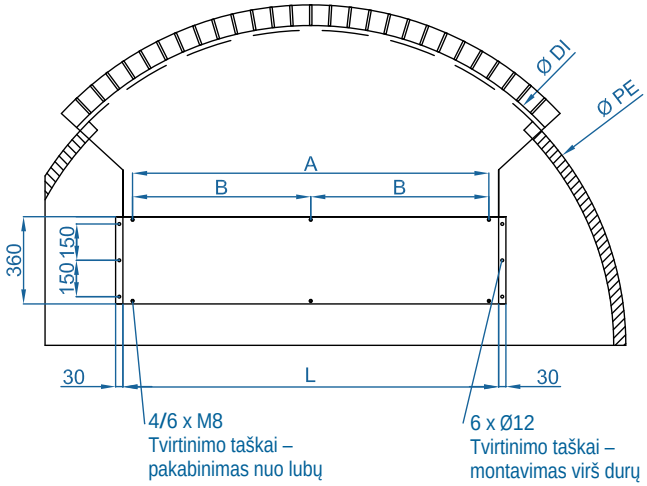

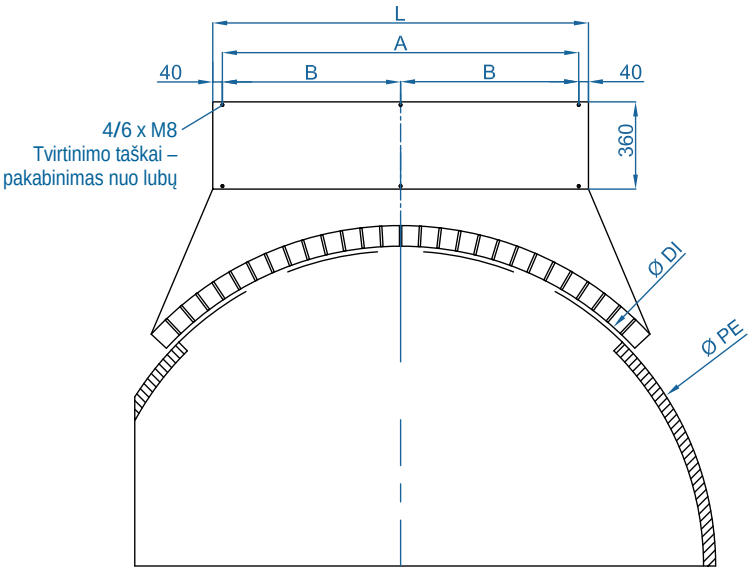

	L	I	A
ROTO 1000	1050	970	-
ROTO 1500	1550	1470	735
ROTO 2000	2055	1975	987,5
ROTO 2500	2555	2475	1237,5

Pagal užsakymą galimi individualūs matmenys.

Ø DI	Vidinis Išėjimo skersmuo
Ø PE	Išorinis durų skersmuo

Pagal užsakymą gaminama apdaila

ROTOWIND galima pritaikyti ta pačia spalva ar medžiaga kaip sukamąsias duris, kad derėtų su pastato vidaus ar išorės estetika. Pasirinktinai galima užsakyti su priekiniu dekoratyviniu dangčiu, kurį galima nudažyti kita spalva ar apdaila. Taip pat galima pritaikyti logotipais, grafika ar ženklais.

Galimi keli priedų ir atramų variantai, pritaikomi prie montavimo reikalavimų.

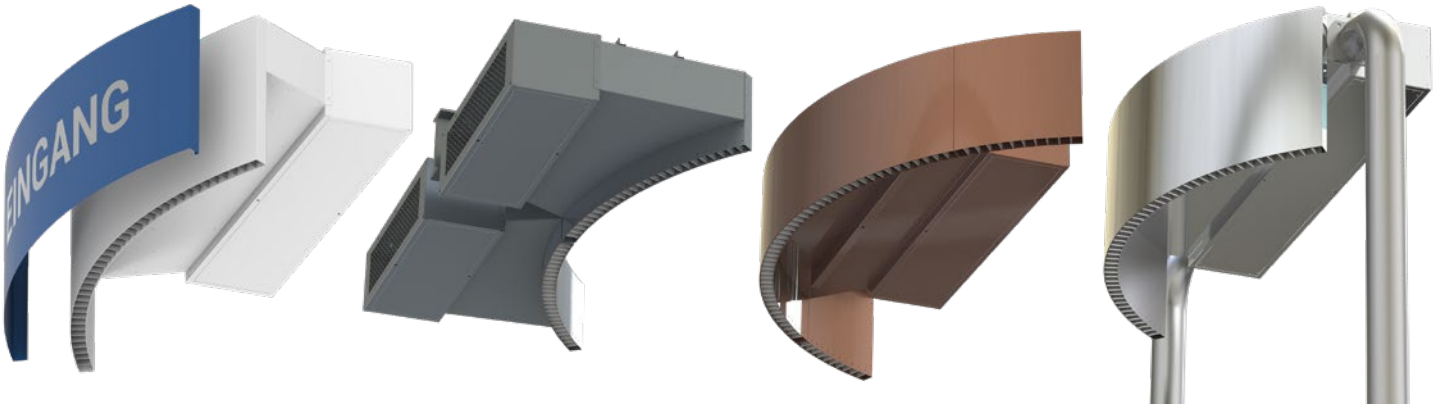

Pasirenkami priedai

Atramos ir montavimas



Dekoratyvinis priekinis dangtis (RAL dažytas / nerūd. plienas)



Atraminis kampuotis (montavimas viršuje)

✔ Įtraukta



Silentblock atrama (montavimas viršuje)

✔ Įtraukta



Silentblock atramos SPANG-SIL / SLB



Pakabinimo kabeliai SPCT



Apvali svirtis Rotowind

Valdymas



ADVANCED PRO

✔ Įtraukta



IR valdiklis

✔ Įtraukta



RJ11 kabelis

✔ Įtraukta



CLEVER PRO

Filtrai



Nuimamas išankstinio filtravimo filtras G2

Jutikliai ir vožtuvai



Magnetinis durų kontaktas MAG-DC



Mechaninis durų kontaktas MEC-DC



Išorinis temperatūros jutiklis



Solenoidinis vožtuvas V-S



3 eigų vožtuvas V-T



Proporcinis vožtuvas V-ACT



Apsaugos nuo užšalimo jutiklis AFS-INS

Kondensatas



Kondensato rinktuvas

✔ Įtraukta

Techninės savybės



RAL 9016 standartinis

Nerūdijantis plienas

Kitos spalvos pagal užsakymą

Didžiausias nuotolis M : 3,5 m ECM : 3,8 m
KG : 4,2 m

Oro srautas / Ilgis
1800 - 7200 m³/h
1 m to 3 m

Ventiliatoriai
Išcentriniai
5 greičių

Šildymo tipai
A: be šildymo

Šildymo galia
-

Valdymas Plug&Play
Advanced PRO + IR
nuotolinio valdymo pultas
(Pasirinktinai Clever valdiklis)

Korpusas Cinkuotas plienas / Nerūdijantis plienas

Grotelių tipas
Apvalios perforuotos

Išpūtimo lamelės Aliuminis, aerodinaminio profilio Reguliuojamos 0-15º į kiekvieną pusę

KOOL oro užuolaida be šildymo užtikrina mažos turbulencijos didelio greičio oro srautą, todėl efektyviai atskiria erdves su dideliais temperatūrų skirtumais. Kompaktiškas amžinas dizainas su briaunuotomis įsiurbimo grotelėmis, nereikalaujančiomis intensyvios priežiūros. Veikia su dvigubo įsiurbimo išcentriniais ventiliatoriais, varomais išorinio rotoriaus varikliu, esant žemam triukšmo lygiui. EC modeliuose sumontuoti labai mažo suvartojimo efektyvūs ventiliatoriai.

Išplėstinis Plug&Play valdiklis. Komplekte: Advanced PRO valdiklis su LCD ekranu ir integruotu termostatu, durų kontaktas, 7 m RJ11 kabelis ir nuotolinio valdymo pultas. Pasirinktinai: išmanusis Clever PRO valdiklis (automatinis, programuojamas, modbus PLC, laikmatis ir kt.).

BE ŠILDYMO

Modelis	Oro srautas	Vėdinimo galia 230V~50Hz	Vėdinimo srovė 230V~50Hz	Triukšmo lygis (5 m)	Svoris
	m³/h	KW	A	dB(A)	kg
KM 1000 A	1800	0,212	0,94	55	29
KM 1500 A	2700	0,318	1,41	56	44
KM 2000 A	3600	0,424	1,88	57	53
KM 2500 A	4500	0,530	2,35	58	58
KM 3000 A	5400	0,636	2,82	59	76
KECM 1000 A	1840	0,142	1,24	56	33
KECM 1500 A	2760	0,213	1,86	57	50
KECM 2000 A	3680	0,284	2,48	58	61
KECM 2500 A	4600	0,355	3,10	59	68
KECM 3000 A	5520	0,426	3,72	60	76
KG 1000 A	2400	0,642	2,85	57	37
KG 1500 A	3200	0,856	3,80	58	55
KG 2000 A	4800	1,284	5,70	59	71
KG 2500 A	5600	1,498	6,65	60	78
KG 3000 A	6400	1,712	7,60	61	86
KECG 1000 A	2700	0,213	1,86	61	37
KECG 1500 A	3600	0,284	2,48	62	56
KECG 2000 A	5400	0,426	3,72	63	71
KECG 2500 A	6300	0,497	4,34	64	78
KECG 3000 A	7200	0,568	5,96	65	86

Parinkimo programa

Matmenys

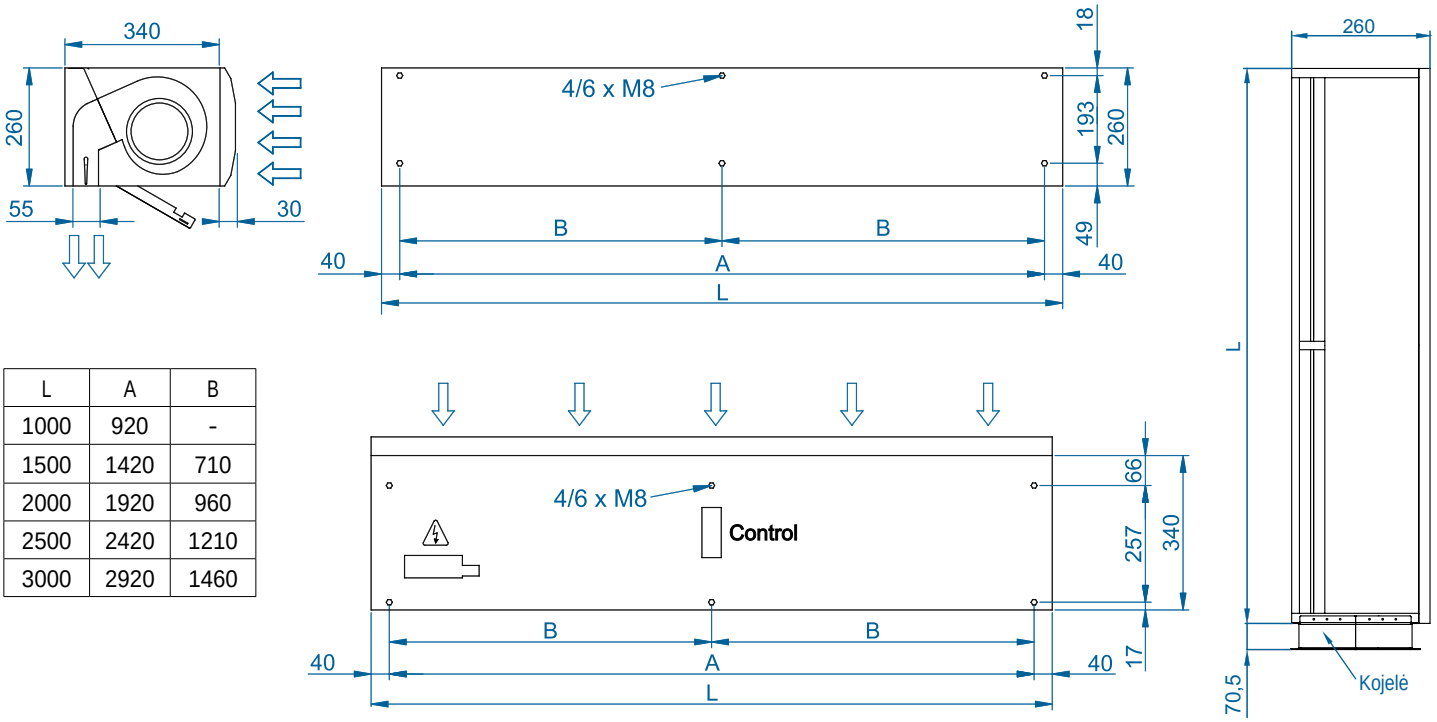

L	A	B
1000	920	-
1500	1420	710
2000	1920	960
2500	2420	1210
3000	2920	1460

Pasirenkami priedai

Atramos



Sieninė bėgelio atrama SPWR



Silentblock atramos SPANG-SIL / SLB



Pakabinimo kabeliai SPCT

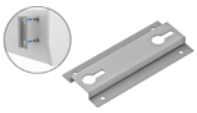

Omega sieninė atrama SPT3



Atraminė kojelė SPF-KOOL (Cinkuota / Nerūd. plienas)



Jungimo komplektas SPJ-KOOL (Cinkuotas / Nerūd. plienas)

Valdymas



ADVANCED PRO
✔ Įtraukta



IR valdiklis
✔ Įtraukta



RJ11 kabelis
✔ Įtraukta



CLEVER PRO

Jutikliai



Mechaninis durų kontaktas MEC-DC



Magnetinis durų kontaktas MAG-DC
✔ Įtraukta



Išorinis temperatūros jutiklis

CAD brėžiniai, BIM failai, montavimo instrukcijos ir kita dokumentacija

CAD BIM

Techninės savybės



RAL 9016 standartinis

Kitos spalvos pagal užsakymą

Didžiausias nuotolis M :
3,5 m ECM : 3,8 m
EC4 M: 4,2 m

Oro srautas / Ilgis
1800 - 6300 m³/h
1 m to 2,5 m

Ventiliatoriai
Išcentriniai
5 greičių

Šildymo tipai
A: be šildymo

Šildymo galia
-

Valdymas Plug&Play
Advanced PRO + IR
nuotolinio valdymo pultas
(Pasirinktinai Clever valdiklis)

Korpusas
Cinkuotas plienas

Grotelių tipas
Įsiurbimo lamelės

Išpūtimo lamelės
Aliuminis

RECESSED COMPACT oro užuolaida specialiai sukurta taikymams be šildymo. Šis įleidžiamas žemo profilio modelis turi difuzoriaus groteles su visiškai matoma struktūra ir savaime laikantį rėmą montavimui pakabinamose lubose. Jo dizainas pasižymi visiškai matomomis įsiurbimo ir išpūtimo lameline grotelėmis, kurios nereikalauja priežiūros ir yra visiškai integruotos į vieną rėmą RAL 9016 spalvos. Kitos spalvos galimos pagal užsakymą. Šis oro užuolaidos modelis veikia su dvigubo įsiurbimo išcentriniais ventiliatoriais, varomais išorinio rotoriaus varikliu, esant žemam triukšmo lygiui. EC modeliuose sumontuoti labai mažo suvartojimo efektyvūs ventiliatoriai.

Išplėstinis Plug&Play valdiklis. Komplekte: Advanced PRO valdiklis su LCD ekranu ir integruotu termostatu, durų kontaktas, 7 m RJ11 kabelis ir nuotolinio valdymo pultas. Pasirinktinai: išmanusis Clever PRO valdiklis (automatinis, programuojamas, modbus PLC, laikmatis ir kt.).

BE ŠILDYMO

Modelis	Oro srautas	Vėdinimo galia 230V~50Hz	Vėdinimo srovė 230V~50Hz	Triukšmo lygis (5 m)	Svoris
	m³/h	KW	A	dB(A)	kg
CR M 1000 A	1800	0,212	0,94	55	33
CR M 1500 A	2700	0,318	1,41	56	50
CR M 2000 A	3600	0,424	1,88	57	61
CR M 2500 A	4500	0,530	2,35	58	68
CR ECM 1000 A	1840	0,142	1,24	56	33
CR ECM 1500 A	2760	0,213	1,86	57	50
CR ECM 2000 A	3680	0,284	2,48	58	61
CR ECM 2500 A	4600	0,355	3,10	59	68
CR G 1000 A	2400	0,642	2,85	57	37
CR G 1500 A	3200	0,856	3,80	58	55
CR G 2000 A	4800	1,284	5,70	59	71
CR G 2500 A	5600	1,498	6,65	60	78
CR ECG 1000 A	2700	0,213	1,86	61	37
CR ECG 1500 A	3600	0,284	2,48	62	56
CR ECG 2000 A	5400	0,426	3,72	63	71
CR ECG 2500 A	6300	0,497	4,34	64	78

Parinkimo programa

Matmenys

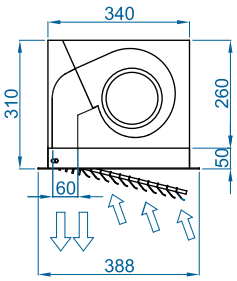

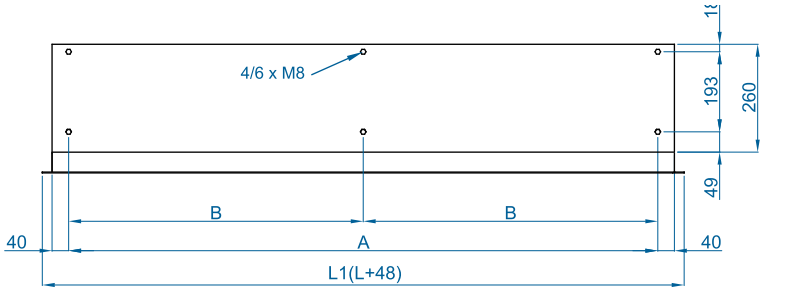

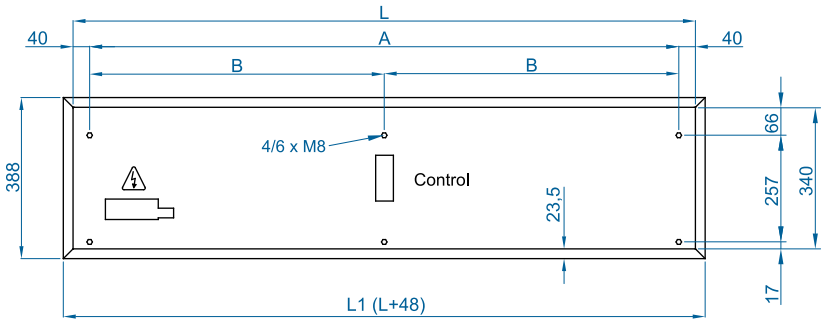

	L	L1	A	B
RC 1000	1000	1048	920	-
RC 1500	1500	1548	1420	710
RC 2000	2000	2048	1920	960
RC 2500	2500	2548	2420	1210

CAD brėžiniai, BIM failai, montavimo instrukcijos ir kita dokumentacija

CAD BIM

Pasirenkami priedai

Atramos ir montavimas



Sieninės bėgelio atramos SPWR



Silentblock atramos SPANG-SIL / SLB



Pakabinimo kabeliai SPCT

Valdymas



ADVANCED PRO
✔ Įtraukta



IR valdiklis
✔ Įtraukta



RJ11 kabelis
✔ Įtraukta



CLEVER PRO

Jutikliai



Mechaninis durų kontaktas MEC-DC



Magnetinis durų kontaktas MAG-DC
✔ Įtraukta



Išorinis temperatūros jutiklis

Techninės savybės



RAL 9016 standartinis

Kitos spalvos pagal užsakymą

Nerūdijantis plienas

Didžiausias nuotolis
SB : 5 M BB : 7 M

Oro srautas / Ilgis
2910 - 10720 m³/h
1 m to 3 m

Ventiliatoriai
Išcentriniai
5 greičių

Šildymo tipai E : elektrinis 3 pakopų P : vandeninis A : be šildymo DX : šilumos siurblys [*]

Šildymo galia
E : 5 - 50 KW
P : 12,4 - 55,0 kW

Valdymas Plug&Play Advanced PRO + IR nuotolinio valdymo pultas (Pasirinktinai Clever valdiklis)

Korpusas [**]
Cinkuotas plienas

Grotelių tipas
Mikroperforuotos su išankstinio filtravimo funkcija

Išpūtimo lamelės Aliuminis, aerodinaminio profilio Reguliuojamos 0-15º į kiekvieną pusę

[*] Žr. atskirus DX katalogus [**] Pagal užsakymą galimi individualūs matmenys

Komercinio dydžio oro užuolaida, kurios galia prilygsta pramoniniam įrenginiui. Kaip ir visos standartinės Airtècnics oro užuolaidų gamos modeliai, WINDBOX SB-BB pasižymi elegantišku ir amžinu dizainu. Itin universali oro užuolaida su plačia techninių specifikacijų, montavimo galimybių ir pritaikymo įvairove, apimanti naujausias inovacijas ir pasiekimus.

Šis modelis veikia su naujausios kartos dvigubo įsiurbimo išcentriniais didelio efektyvumo EC ventiliatoriais, varomais išorinio rotoriaus varikliu, esant žemam triukšmo lygiui ir labai mažam suvartojimui.

Išplėstinis Plug&Play valdiklis. Komplekte: Advanced PRO valdiklis su LCD ekranu ir integruotu termostatu, durų kontaktas, 7 m RJ11 kabelis ir nuotolinio valdymo pultas. Pasirinktinai: išmanusis Clever PRO valdiklis (automatinis, programuojamas, modbus PLC, laikmatis ir kt.).

BE ŠILDYMO

Modelis	Oro srautas	Vėdinimo galia 230V~50Hz	Vėdinimo srovė 230V~50Hz	Triukšmo lygis (5 m)	Svoris
	m³/h	KW	A	dB (A)	kg
SB 1000 A	3060	0,523	3,8	62	37
SB 1500 A	4080	0,697	5,07	63	54
SB 2000 A	6120	1,046	7,61	64	75
SB 2500 A	7140	1,22	8,87	65	91
SB 3000 A	8160	1,395	10,14	66	107
BB 1000 A	4020	0,873	3,87	66	38
BB 1500 A	5360	1,164	5,16	67	55
BB 2000 A	8040	1,746	7,74	68	77
BB 2500 A	9380	2,037	9,03	69	93
BB 3000 A	10720	2,328	10,32	70	110

ELEKTRINIS ŠILDYMAS

Modelis	Oro srautas	Elektrinio šildymo galia 400Vx3~50Hz (*)	Vėdinimo galia 230V~50Hz	Vėdinimo srovė 230V~50Hz	Triukšmo lygis (5 m)	Svoris
	m³/h	KW	KW	A	dB(A)	kg
SB 1000 E	3060	5/10/15	0,523	3,8	62	48
SB 1500 E	4080	7,5/15/22,5	0,697	5,07	63	70
SB 2000 E	6120	10/20/30	1,046	7,61	64	96
SB 2500 E	7140	12/22/34 (**)	1,22	8,87	65	117
SB 3000 E	8160	16/26/42 (**)	1,395	10,14	66	138
BB 1000 E	4020	6/15/21	0,873	3,87	66	49
BB 1500 E	5360	8/19/27	1,164	5,16	67	71
BB 2000 E	8040	12/30/42 (**)	1,746	7,74	68	98
BB 2500 E	9380	16/30/46 (**)	2,037	9,03	69	119
BB 3000 E	10720	20/30/50 (**)	2,328	10,32	70	141

(*) Pagal užsakymą galima apriboti kitą elektrinio šildymo galią. (**)
2 atskiri maitinimo šaltiniai.

ŠILDYMAS VANDENIU

Modelis	Oro srautas	P86 (80/60ºC)		P64 (60/40ºC)		P54 (50/40ºC)		Vėdinimo galia 230V~50Hz	Vėdinimo srovė 230V~50Hz	Triukšmo lygis (5 m)	Svoris
		Šildymo vandeniu galia	Vandens slėgio kritimas	Šildymo vandeniu galia	Vandens slėgio kritimas	Šildymo vandeniu galia	Vandens slėgio kritimas				
	m³/h	KW	PA	KW	PA	KW	PA	KW	A	dB(A)	kg
SB 1000 P	2910	15,58	8280	12,44	8640	14,47	9820	0,523	3,8	62	46
SB 1500 P	3880	19,71	630	18,55	5840	21,19	12380	0,697	5,07	63	66
SB 2000 P	5820	31	1860	22,84	3860	30,77	10270	1,046	7,61	64	91
SB 2500 P	6790	38,97	3440	31,79	7160	36,94	9570	1,22	8,87	65	113
SB 3000 P	7760	46,94	5710	38,31	5970	42,6	6520	1,395	10,14	66	132
BB 1000 P	3750	18,21	15190	15,16	16190	16,48	12180	0,873	3,87	65	47
BB 1500 P	5000	23,52	1200	21,87	10990	24,15	15260	1,164	5,16	66	67
BB 2000 P	7500	36,57	3470	31,13	7350	35,04	12680	1,746	7,74	67	93
BB 2500 P	8750	45,78	6370	38,96	13420	42,12	11880	2,037	9,03	68	115
BB 3000 P	10000	55,04	10570	45,49	11230	49,27	10920	2,328	10,32	69	135

Šildymas vandeniu: P86, P64 2x1”, P54 1000-2000 2x1” ir 2500-3000 2x1¼”. Jungiamieji vamzdžiai P86, P64 ir P54 yra su išoriniu sriegiu. P86 2 eilių šilumokaitis, P64 3 eilių šilumokaitis, P54 4 eilių šilumokaitis.

Parinkimo programa

Matmenys

Horizontalus montavimas

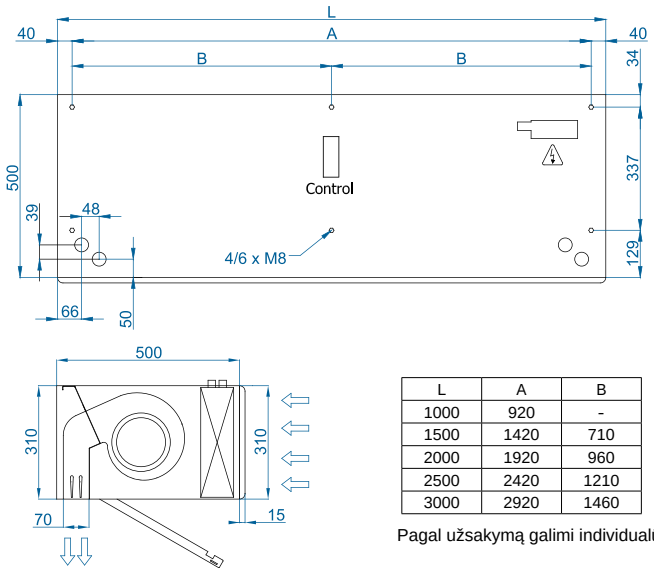

L	A	B
1000	920	-
1500	1420	710
2000	1920	960
2500	2420	1210
3000	2920	1460

Pagal užsakymą galimi individualūs matmenys.

Vertikalus montavimas

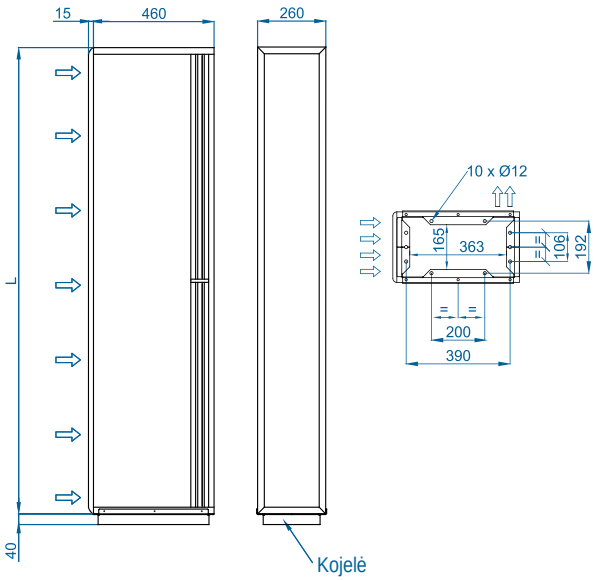

Montavimas lubų paviršiuje viduje

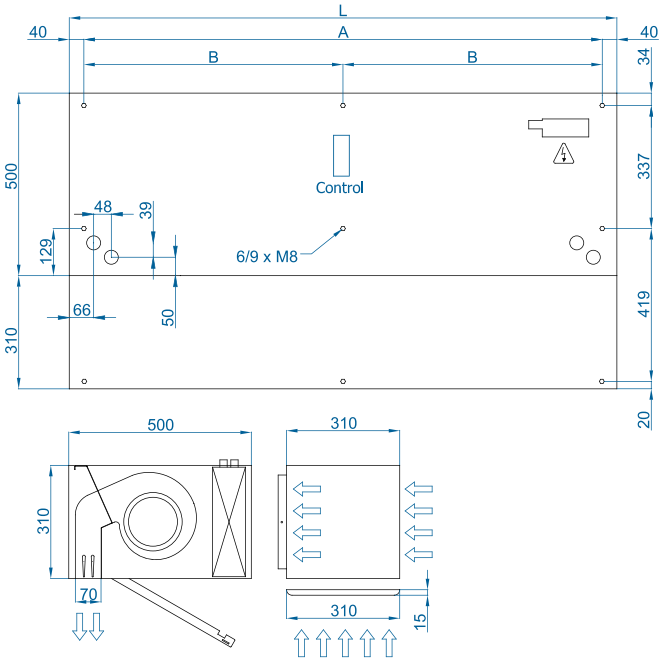

Nematomas montavimas pakabinamose lubose

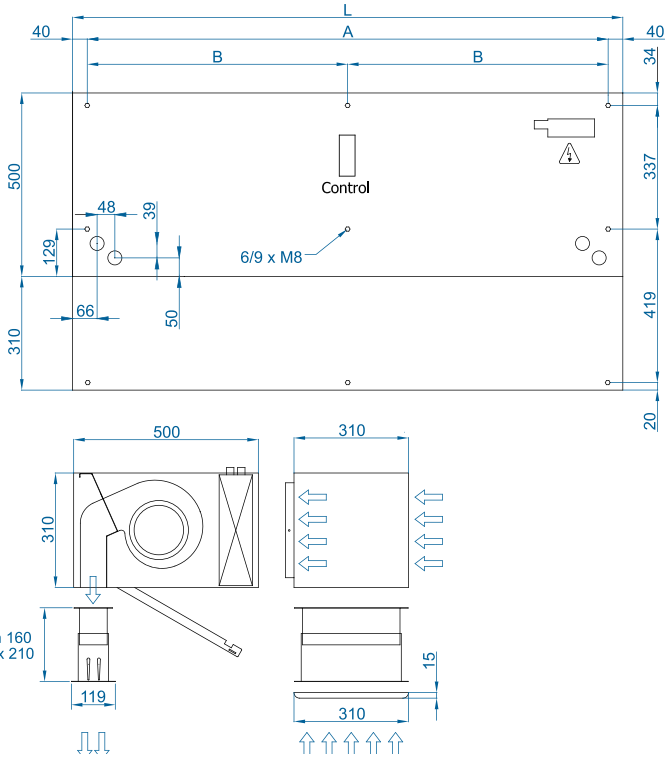

CAD brėžiniai, BIM failai, montavimo instrukcijos ir kita dokumentacija

CAD BIM

Montavimo konfigūracijos

Su plenumu

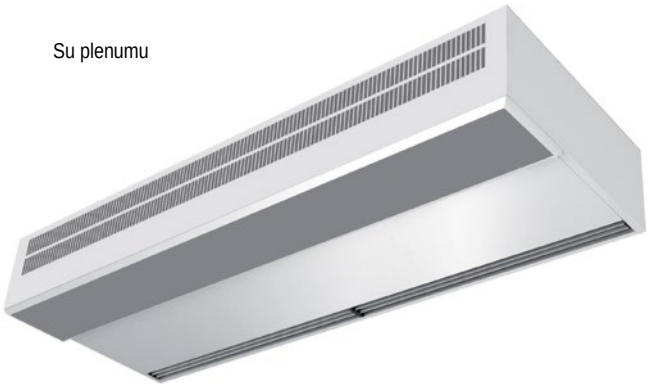

Su plenumu ir komplektais



Su išpūtimo komplektu



Su įsiurbimo ir išpūtimo



Pasirenkami priedai

Atramos ir montavimas



Sieninės bėgelio atramos SPWR



Silentblock atramos SPANG-SIL / SLB



Pakabinimo kabeliai SPCT



Atraminė kojelė SPF-BB (Cinkuota / Nerūd. plienas)



Jungimo komplektas SPJ-BB (Cinkuotas / Nerūd. plienas)



Plokšti įsiurbimo ir išpūtimo komplektai



Aptarnavimo lataka tarp vidinio ir išorinio skersmens

Valdymas



ADVANCED PRO
✔ **Įtraukta**



IR valdiklis
✔ **Įtraukta**



RJ11 kabelis
✔ **Įtraukta**



CLEVER PRO

Filtrai



Nuimamas išankstinio filtravimo filtras G2

Jutikliai ir vožtuvai



Magnetinis durų kontaktas MAG-DC
✔ **Įtraukta**



Mechaninis durų kontaktas MEC-DC



Išorinis temperatūros jutiklis



Solenoidinis vožtuvas V-S



3 eigų vožtuvas V-T



Proporcinis vožtuvas V-ACT

Kondensatas



Apsaugos nuo užšalimo jutiklis AFS-INS



Kondensato rinktuvas

Atgal į turinį

RECESSED WINDBOX SB-BB

AUKŠTO SLĖGIO ĮLEIDŽIAMOS OROS UŽUOLAIDOS
KOMERCINĖMS IR PRAMONINĖMS DURIMS

Techninės savybės



Didžiausias nuotolis
SB : 5 M BB : 7 M

Oro srautas / Ilgis
2910 - 9380 m³/h
1 m to 2,5 m

Ventiliatoriai
Išcentriniai
5 greičių

Šildymo tipai E : elektrinis 3 pakopų P : vandeninis A : be šildymo DX : šilumos siurblys [*]

Šildymo galia
E : 5 - 46 kW
P : 12,4 - 45,8 kW

Valdymas Plug&Play
Advanced PRO + IR nuotolinio valdymo pultas
(Pasirinktinai Clever valdiklis)

Korpusas
Cinkuotas plienas

Grotelių tipas Įsiurbimo lamelės + Stačiakampės perforuotos

Išpūtimo lamelės Aliuminis, aerodinaminio profilio Reguliuojamos 0-15º į kiekvieną pusę

RAL 9016 standartinis

Kitos spalvos pagal užsakymą

Nerūdijantis plienas

[*] Žr. atskirus DX katalogus

RECESSED WINDBOX SB-BB – aukšto slėgio kompaktiška ir tvirta oro užuolaida iš mūsų standartinės gamos su amžinu dizainu, skirta įleidžiamam montavimui pakabinamose lubose. Tai tinkama oro užuolaida visų tipų komerciniams ir pramoniniams įėjimams. Įsiurbimo grotelės pagamintos iš aliuminio profilių, su išpūtimo tūta, integruotos į vieną baltą rėmą RAL 9016 spalvos. Kitos spalvos galimos pagal užsakymą.

Šis modelis veikia su naujausios kartos dvigubo įsiurbimo išcentriniais didelio efektyvumo EC ventiliatoriais, varomais išorinio rotoriaus varikliu, esant žemam triukšmo lygiui ir labai mažam suvartojimui.

Išplėstinis Plug&Play valdiklis. Komplekte: Advanced PRO valdiklis su LCD ekranu ir integruotu termostatu, durų kontaktas, 7 m RJ11 kabelis ir nuotolinio valdymo pultas. Pasirinktinai: išmanusis Clever PRO valdiklis (automatinis, programuojamas, modbus PLC, laikmatis ir kt.).

❄ BE ŠILDYMO

Modelis	Oro srautas	Vėdinimo galia 230V~50Hz	Vėdinimo srovė 230V~50Hz	Triukšmo lygis (5 m)	Svoris
	m³/h	KW	A	dB(A)	kg
RSB 1000 A	3060	0,523	3,8	62	48
RSB 1500 A	4080	0,697	5,07	63	73
RSB 2000 A	6120	1,046	7,61	64	97
RSB 2500 A	7140	1,22	8,87	65	121
RBB 1000 A	4020	0,873	3,87	66	50
RBB 1500 A	5360	1,164	5,16	67	75
RBB 2000 A	8040	1,746	7,74	68	100
RBB 2500 A	9380	2,037	9,03	69	125

ELEKTRINIS ŠILDYMAS

Modelis	Oro srautas	Elektrinio šildymo galia 400Vx3~50Hz (*)	Vėdinimo galia 230V~50Hz	Vėdinimo srovė 230V~50Hz	Triukšmo lygis (5 m)	Svoris
	m^3/h	KW	KW	A	dB(A)	kg
RSB 1000 E	3060	5/10/15	0,523	3,8	62	58
RSB 1500 E	4080	7,5/15/22,5	0,697	5,07	63	89
RSB 2000 E	6120	10/20/30	1,046	7,61	64	118
RSB 2500 E	7140	12/22/34 (**)	1,22	8,87	65	147
RBB 1000 E	4020	6/15/21	0,873	3,87	66	60
RBB 1500 E	5360	8/19/27	1,164	5,16	67	91
RBB 2000 E	8040	12/30/42 (**)	1,746	7,74	68	121
RBB 2500 E	9380	16/30/46 (**)	2,037	9,03	69	151

(*) Pagal užsakymą galima apriboti kitą elektrinio šildymo galią. (**)
2 atskiri maitinimo šaltiniai.

ŠILDYMAS VANDENIU

Modelis	Oro srautas	P86 (80/60ºC)		P64 (60/40ºC)		P54 (50/40ºC)		Vėdinimo galia 230V~50Hz	Vėdinimo srovė 230V~50Hz	Triukšmo lygis (5 m)	Svoris
		Šildymo vandeniu galia	Vandens slėgio kritimas	Šildymo vandeniu galia	Vandens slėgio kritimas	Šildymo vandeniu galia	Vandens slėgio kritimas				
	m^3/h	KW	PA	KW	PA	KW	PA	KW	A	dB(A)	kg
RSB 1000 P	2910	15,58	8280	12,44	8640	14,47	9820	0,523	3,8	62	56
RSB 1500 P	3880	19,71	630	18,55	5840	21,19	12380	0,697	5,07	63	86
RSB 2000 P	5820	31	1860	22,84	3860	30,77	10270	1,046	7,61	64	114
RSB 2500 P	6790	38,97	3440	31,79	7160	36,94	9570	1,22	8,87	65	142
RBB 1000 P	3750	18,21	15190	15,16	16190	16,48	12180	0,873	3,87	65	58
RBB 1500 P	5000	23,52	1200	21,87	10990	24,15	15260	1,164	5,16	66	88
RBB 2000 P	7500	36,57	3470	31,13	7350	35,04	12680	1,746	7,74	67	117
RBB 2500 P	8750	45,78	6370	38,96	13420	42,12	11880	2,037	9,03	68	146

Šildymas vandeniu: P86, P64 2x1", P54 1000-2000 2x1" ir 2500 2x1¼". Jungiamieji vamzdžiai P86, P64 ir P54 yra su išoriniu sriegiu. P86 2 eilių šilumokaitis, P64 3 eilių šilumokaitis, P54 4 eilių šilumokaitis.

Parinkimo programa

Matmenys

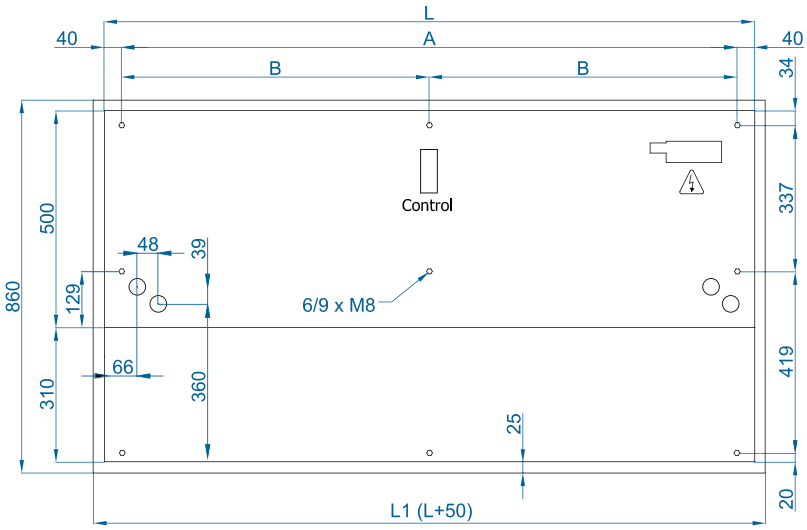

L	A	B
1000	920	-
1500	1420	710
2000	1920	960
2500	2420	1210
3000	2920	1460

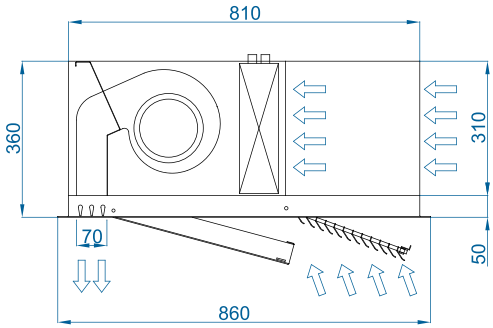

CAD brėžiniai, BIM failai, montavimo instrukcijos ir kita dokumentacija

CAD BIM

Pasirenkami priedai

Atramos ir montavimas



Sieninė bėgelio atrama SPWR



Silentblock atramos SPANG-SIL / SLB



Pakabinimo kabeliai SPCT

Valdymas



ADVANCED PRO
✔ Įtraukta



IR valdiklis
✔ Įtraukta



RJ11 kabelis
✔ Įtraukta



CLEVER PRO

Filtrai



Nuimamas išankstinio filtravimo filtras G2

Jutikliai ir vožtuvai



Magnetinis durų kontaktas MAG-DC
✔ Įtraukta



Mechaninis durų kontaktas MEC-DC



Išorinis temperatūros jutiklis



Solenoidinis vožtuvas V-S



3 eigų vožtuvas V-T



Proporcinis vožtuvas V-ACT



Apsaugos nuo užšalimo jutiklis AFS-INS

Kondensatas



Kondensato rinktuvas

Techninės savybės



RAL 9016 standartinis

Kitos spalvos pagal užsakymą

Didžiausias nuotolis
SB : 5 M BB : 7 M

Oro srautas / Ilgis
2910 - 10720 m³/h
1 m to 3 m

Ventiliatoriai
Išcentriniai
5 greičių

Šildymo tipai E : elektrinis 3 pakopų P : vandeninis A : be šildymo DX : šilumos siurblys [*]

Šildymo galia
E : 5 - 50 KW
P : 12,4 - 55,0 kW

Valdymas Plug&Play Advanced PRO + IR nuotolinio valdymo pultas (Pasirinktinai Clever valdiklis)

Korpusas [**]
Cinkuotas plienas

Grotelių tipas
Stačiakampės perforuotos

Išpūtimo lamelės Aliuminis, aerodinaminio profilio Reguliuojamos 0-15º į kiekvieną pusę

[*] Žr. atskirus DX katalogus
[**] Pagal užsakymą galimi individualūs matmenys

INVISAIR SB-BB oro užuolaida skirta nematomai montuoti pakabinamose lubose ir kolonose ar dėžėse aplink duris. Tai idealus sprendimas įėjimams, kuriems dėl architektūrinių priežasčių reikalingas oro užuolaidos montavimas, visiškai integruotas į pastato interjero dizainą. BB modelis sukurtas su naujausios kartos efektyviais EC ventiliatoriais ir užtikrina pramoninės oro užuolaidos galią bei našumą, esant labai mažam suvartojimui ir žemam triukšmo lygiui.

Išplėstinis Plug&Play valdiklis. Komplekte: Advanced PRO valdiklis su LCD ekranu ir integruotu termostatu, durų kontaktas, 7 m RJ11 kabelis ir nuotolinio valdymo pultas. Pasirinktinai: išmanusis Clever PRO valdiklis (automatinis, programuojamas, modbus PLC, laikmatis ir kt.).

BE ŠILDYMO

Modelis	Oro srautas	Vėdinimo galia 230V~50Hz	Vėdinimo srovė 230V~50Hz	Triukšmo lygis (5 m)	Svoris
	m³/h	KW	A	dB(A)	kg
ISB 1000 A	3060	0,523	3,8	62	44
ISB 1500 A	4080	0,697	5,07	63	64
ISB 2000 A	6120	1,046	7,61	64	85
ISB 2500 A	7140	1,22	8,87	65	93
ISB 3000 A	8160	1,395	10,14	66	112
IBB 1000 A	4020	0,873	3,87	66	46
IBB 1500 A	5360	1,164	5,16	67	66
IBB 2000 A	8040	1,746	7,74	68	88
IBB 2500 A	9380	2,037	9,03	69	97
IBB 3000 A	10720	2,328	10,32	70	116

ELEKTRINIS ŠILDYMAS

Modelis	Oro srautas	Elektrinio šildymo galia 400Vx3~50Hz (*)	Vėdinimo galia 230V~50Hz	Vėdinimo srovė 230V~50Hz	Triukšmo lygis (5 m)	Svoris
	m^3/h	KW	KW	A	dB(A)	kg
ISB 1000 E	3060	5/10/15	0,523	3,8	62	56
ISB 1500 E	4080	7,5/15/22,5	0,697	5,07	63	81
ISB 2000 E	6120	10/20/30	1,046	7,61	64	109
ISB 2500 E	7140	12/22/34 (**)	1,22	8,87	65	121
ISB 3000 E	8160	16/26/42 (**)	1,395	10,14	66	144
IBB 1000 E	4020	6/15/21	0,873	3,87	66	58
IBB 1500 E	5360	8/19/27	1,164	5,16	67	83
IBB 2000 E	8040	12/30/42 (**)	1,746	7,74	68	112
IBB 2500 E	9380	16/30/46 (**)	2,037	9,03	69	125
IBB 3000 E	10720	20/30/50 (**)	2,328	10,32	70	148

(*) Pagal užsakymą galima apriboti kitą elektrinio šildymo galią.

(**) 2 atskiri maitinimo šaltiniai.

ŠILDYMAS VANDENIU

Modelis	Oro srautas	P86 (80/60ºC)		P64 (60/40ºC)		P54 (50/40ºC)		Vėdinimo galia 230V~50Hz	Vėdinimo srovė 230V~50Hz	Triukšmo lygis (5 m)	Svoris
		Šildymo vandeniu galia	Vandens slėgio kritimas	Šildymo vandeniu galia	Vandens slėgio kritimas	Šildymo vandeniu galia	Vandens slėgio kritimas				
	m^3/h	KW	PA	KW	PA	KW	PA	KW	A	dB(A)	kg
ISB 1000 P	2910	15,58	8280	12,44	8640	14,47	9820	0,523	3,8	62	54
ISB 1500 P	3880	19,71	630	18,55	5840	21,19	12380	0,697	5,07	63	78
ISB 2000 P	5820	31	1860	22,84	3860	30,77	10270	1,046	7,61	64	99
ISB 2500 P	6790	38,97	3440	31,79	7160	36,94	9570	1,22	8,87	65	115
ISB 3000 P	7760	46,94	5710	38,31	5970	42,6	6520	1,395	10,14	66	139
IBB 1000 P	3750	18,21	15190	15,16	16190	16,48	12180	0,873	3,87	65	56
IBB 1500 P	5000	23,52	1200	21,87	10990	24,15	15260	1,164	5,16	66	80
IBB 2000 P	7500	36,57	3470	31,13	7350	35,04	12680	1,746	7,74	67	102
IBB 2500 P	8750	45,78	6370	38,96	13420	42,12	11880	2,037	9,03	68	119
IBB 3000 P	10000	55,04	10570	45,49	11230	49,27	10920	2,328	10,32	69	143

Šildymas vandeniu: P86, P64 2x1", P54 1000-2000 2x1" ir 2500-3000 2x1¼". Jungiamieji vamzdžiai P86, P64 ir P54 yra su išoriniu sriegiu. P86 2 eilių šilumokaitis, P64 3 eilių šilumokaitis, P54 4 eilių šilumokaitis.

Parinkimo programa

Matmenys

Horizontalus montavimas

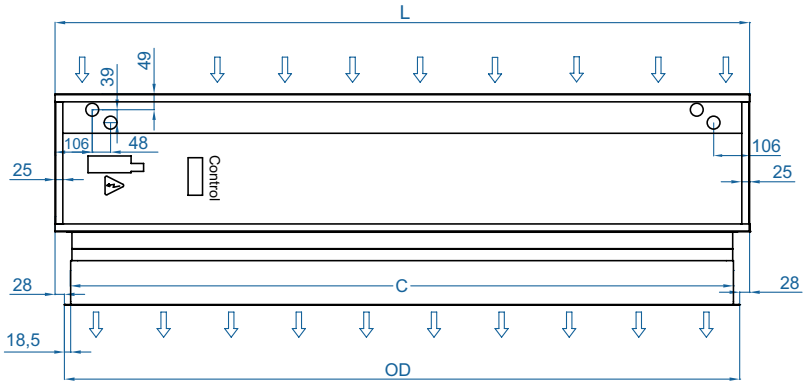

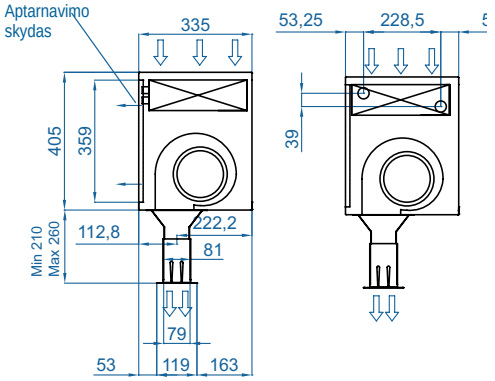

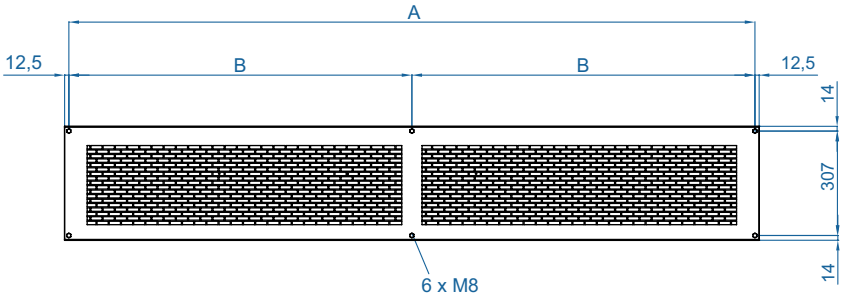

Invisair	L	A	B	C	OD
1000	1050	1025	.	961	998
1500	1550	1525	762,5	1461	1498
2000	2055	2030	1015	1961	1998
2500	2555	2530	1265	2461	2498
3000	3000	2975	1487,5	2961	2998

Pagal užsakymą galimi individualūs matmenys

Vertikalus montavimas

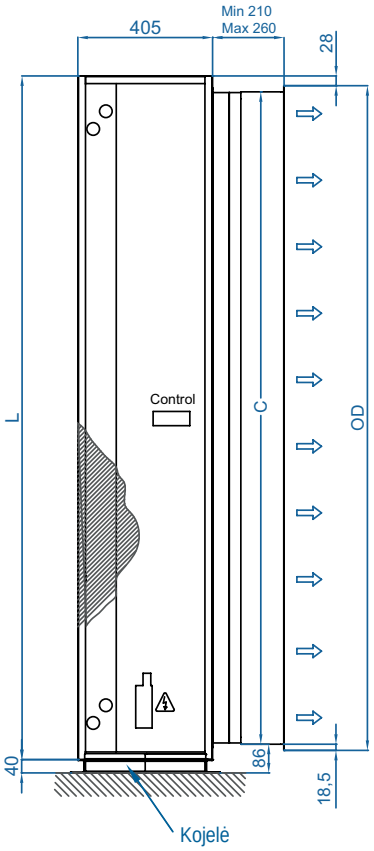

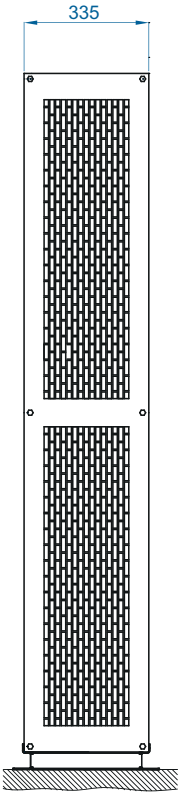

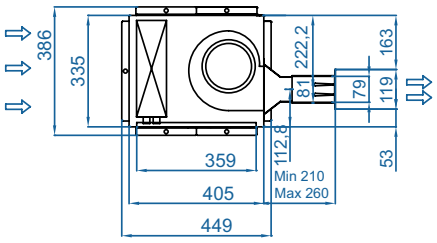

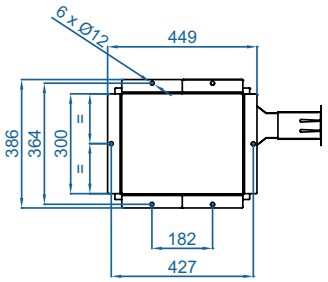

CAD brėžiniai, BIM failai, montavimo instrukcijos ir kita dokumentacija

CAD BIM

Montavimo konfigūracijos



Pasirenkami priedai

Atramos ir montavimas


Sieninės bėgelio atramos SPWR


Silentblock atramos SPANG-SIL / SLB


Pakabinimo kabeliai SPCT


Sieninis kampuotis Invisair BB


Plokščios įsiurbimo grotelės


Atraminė kojelė SPF-INVISAIR BB (Cinkuota)


Jungimo komplektas SPJ-INVISAIR BB (Cinkuotas)

Valdymas


ADVANCED PRO
✔ **Įtraukta**


IR valdiklis
✔ **Įtraukta**


RJ11 kabelis
✔ **Įtraukta**


CLEVER PRO

Filtrai


Nuimamas išankstinio filtravimo filtras G2

Jutikliai ir vožtuvai


Magnetinis durų kontaktas MAG-DC
✔ **Įtraukta**


Mechaninis durų kontaktas MEC-DC


Išorinis temperatūros jutiklis


Solenoidinis vožtuvas V-S


3 eigų vožtuvas V-T


Proporcinis vožtuvas V-ACT


Apsaugos nuo užšalimo jutiklis AFS-INS

Techninės savybės



Korpusas: Juoda kalta (standartinė)

Skydai: Anoduotas aliuminis (standartinis)

Skydai: Nerūdijantis plienas (pasirinktinai)

Kitos spalvos ir medžiagos pagal užsakymą

Didžiausias nuotolis
SB : 5 M BB : 7 M

Oro srautas / Ilgis
2910 - 9380 m³/h
1 m to 2,5 m

Ventiliatoriai
Išcentriniai
5 greičių

Šildymo tipai E : elektrinis 3 pakopų P : vandeninis A : be šildymo DX : šilumos siurblys [*]

Šildymo galia
E : 5 - 46 KW
P : 12,4 - 45,8 kW

Valdymas Plug&Play Advanced PRO + IR nuotolinio valdymo pultas (Pasirinktinai Clever valdiklis)

Korpusas [**]
Cinkuotas plienas

Grotelių tipas
Stačiakampės perforuotos

Išpūtimo lamelės Aliuminis, aerodinaminio profilio Reguliuojamos 0-15º į kiekvieną pusę

[*] Žr. atskirus DX katalogus
[**] Pagal užsakymą galimi individualūs matmenys

Dekoratyvi, minimalistinė ir elegantiška ZEN oro užuolaida yra mėgstamiausia architektų ir dizainerių projektuose. ZEN BB oro užuolaida turi tą pačią estetiką ir panašius matmenis kaip MG modelis, tačiau jos galia prilygsta pramoniniam įrenginiui.

Jos išmanus dizainas ir aukštos eksploatacinės savybės puikiai dera su bet kurio pastato vidaus ar išorės estetika. Be to, kad sklandžiai įsilieja į bet kurią erdvę, ZEN gali tapti aktyvia patalpų dekoro ir aplinkos dalimi, siūlydama daugiau funkcijų nei standartinė oro užuolaida. ZEN oro užuolaida siūlo begalines pritaikymo galimybes. Centrinis korpusas pagamintas iš cinkuoto plieno, standartiškai nudažytas juoda kalta spalva. Priekiniai anoduoto aliuminio skydai, pasirinktinai gaminami iš šlifuoto arba veidrodinio poliruoto nerūdijančio plieno. Galimos ir kitos medžiagos, pvz., mediena, metalas ir kt. Kitos spalvos galimos pagal užsakymą. Specialios apdailos iš kitų medžiagų, pvz., sendinto metalo, medienos, stiklo, PVC / PES, logotipai, ženklai, grafika, šviestuvai, laikrodžiai, vinilas ar šūkiai.

Šis modelis veikia su naujausios kartos dvigubo įsiurbimo išcentriniais efektyviais EC ventiliatoriais, varomais išorinio rotoriaus varikliu, esant žemam triukšmo lygiui ir labai mažam suvartojimui.

Išplėstinis Plug&Play valdiklis. Komplekte: Advanced PRO valdiklis su LCD ekranu ir integruotu termostatu, durų kontaktas, 7 m RJ11 kabelis ir nuotolinio valdymo pultas. Pasirinktinai: išmanusis Clever PRO valdiklis (automatinis, programuojamas, modbus PLC, laikmatis ir kt.).

BE ŠILDYMO

Modelis	Oro srautas	Vėdinimo galia 230V~50Hz	Vėdinimo srovė 230V~50Hz	Triukšmo lygis (5 m)	Svoris
	m³/h	KW	A	dB(A)	kg
ZEN SB 1000 A	3060	0,523	3,8	62	37
ZEN SB 1500 A	4080	0,697	5,07	63	53,5
ZEN SB 2000 A	6120	1,046	7,61	64	75
ZEN SB 2500 A	7140	1,22	8,87	65	90
ZEN BB 1000 A	4020	0,873	3,87	66	39
ZEN BB 1500 A	5360	1,164	5,16	67	55,5
ZEN BB 2000 A	8040	1,746	7,74	68	78
ZEN BB 2500 A	9380	2,037	9,03	69	94

ELEKTRINIS ŠILDYMAS

Modelis	Oro srautas	Elektrinio šildymo galia 400Vx3~50Hz (*)	Vėdinimo galia 230V-50Hz	Vėdinimo srovė 230V-50Hz	Triukšmo lygis (5 m)	Svoris
	m³/h	KW	KW	A	dB(A)	kg
ZEN SB 1000 E	3060	5/10/15	0,523	3,8	62	48
ZEN SB 1500 E	4080	7,5/15/22,5	0,697	5,07	63	69,5
ZEN SB 2000 E	6120	10/20/30	1,046	7,61	64	96
ZEN SB 2500 E	7140	12/22/34 (**)	1,22	8,87	65	116
ZEN BB 1000 E	4020	6/15/21	0,873	3,87	66	49,5
ZEN BB 1500 E	5360	8/19/27	1,164	5,16	67	71,5
ZEN BB 2000 E	8040	12/30/42 (**)	1,746	7,74	68	99
ZEN BB 2500 E	9380	16/30/46 (**)	2,037	9,03	69	120

(*) Pagal užsakymą galima apriboti kitą elektrinio šildymo galią.

(**) 2 atskiri maitinimo šaltiniai.

ŠILDYMAS VANDENIU

Modelis	Oro srautas	P86 (80/60ºC)		P64 (60/40ºC)		P54 (50/40ºC)		Vėdinimo galia 230V~50Hz	Vėdinimo srovė 230V~50Hz	Triukšmo lygis (5 m)	Svoris
		Šildymo vandeniu galia	Vandens slėgio kritimas	Šildymo vandeniu galia	Vandens slėgio kritimas	Šildymo vandeniu galia	Vandens slėgio kritimas				
	m³/h	KW	PA	KW	PA	KW	PA	KW	A	dB(A)	kg
ZEN SB 1000 P	2910	15,58	8280	12,44	8640	14,47	9820	0,523	3,8	62	46
ZEN SB 1500 P	3880	19,71	630	18,55	5840	21,19	12380	0,697	5,07	63	66,5
ZEN SB 2000 P	5820	31	1860	22,84	3860	30,77	10270	1,046	7,61	64	92
ZEN SB 2500 P	6790	38,97	3440	31,79	7160	36,94	9570	1,22	8,87	65	111
ZEN BB 1000 P	3750	18,21	15190	15,16	16190	16,48	12180	0,873	3,87	65	47,5
ZEN BB 1500 P	5000	23,52	1200	21,87	10990	24,15	15260	1,164	5,16	66	68,5
ZEN BB 2000 P	7500	36,57	3470	31,13	7350	35,04	12680	1,746	7,74	67	95
ZEN BB 2500 P	8750	45,78	6370	38,96	13420	42,12	11880	2,037	9,03	68	115

Šildymas vandeniu: P86, P64 2x1", P54 1000-2000 2x1" ir 2500 2x1¼". Jungiamieji vamzdžiai P86, P64 ir P54 yra su išoriniu sriegiu. P86 2 eilių šilumokaitis, P64 3 eilių šilumokaitis, P54 4 eilių šilumokaitis.

Parinkimo programa

Matmenys

Horizontalus montavimas

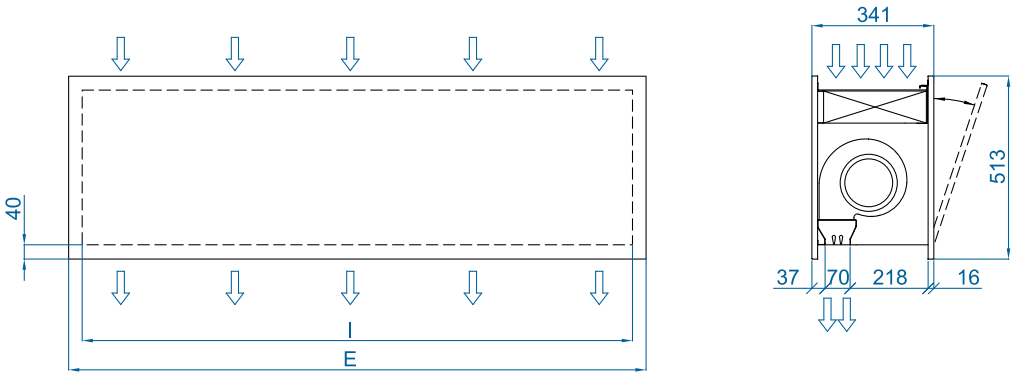

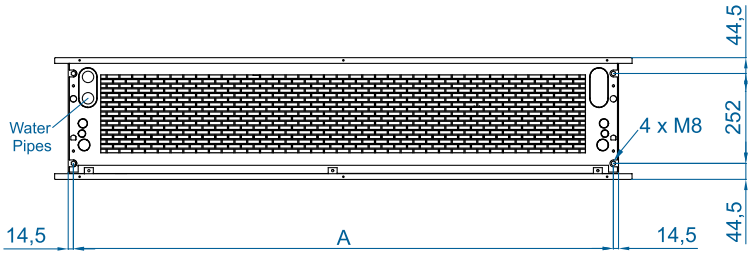

	L	I	A
ZEN SB-BB 1000	1220	1140	1115
ZEN SB-BB 1500	1620	1544	1515
ZEN SB-BB 2000	2120	2044	2015
ZEN SB-BB 2500	2620	2544	2515

Pagal užsakymą galimi individualūs matmenys.

Vertikalus montavimas

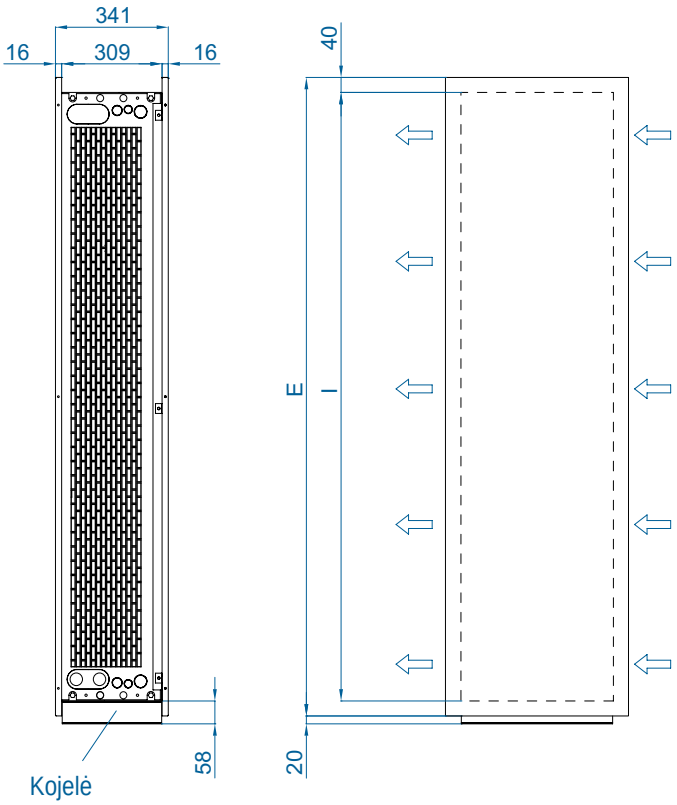

Tvirtinimo prie grindų taškai

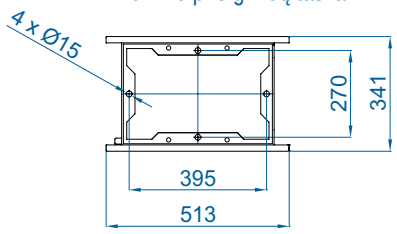

Laisva vieta jungtims

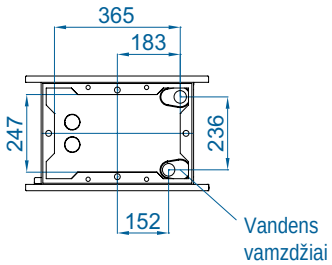

CAD brėžiniai, BIM failai, montavimo instrukcijos ir kita dokumentacija

CAD BIM

Apdaila

Priekinis skydas sukurtas taip, kad jame galėtų būti grafika, logotipai, apšviečiami ženklai, užrašai, laikrodžiai ar bet koks kitas kliento pageidaujamas dekoratyvinis elementas. Galima bet kokia RAL paletės spalva arba nerūdijančio plieno.







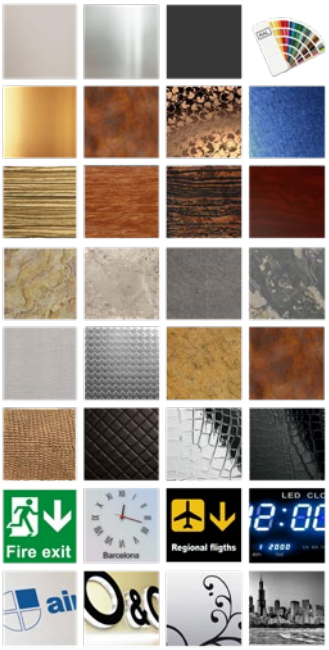

standartinis / dažytas

dekoratyviniai metalai

mediena

akmuo

pramoninis

oda

ženklai

logotipai / vaizdai

ŽIŪRĖTI VAIZDO ĮRAŠĄ

ŽR. APDAILOS KATALOGĄ

Pasirenkami priedai

Atramos ir montavimas



Sieninės bėgelio atramos SPWR



Silentblock atramos SPANG-SIL / SLB



Pakabinimo kabeliai SPCT

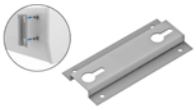

Omega sieninė atrama SPT4



Sieninis kampuotis



Jungties komplektas SPJ-ZEN BB vidurinė ir viršutinė dalis



Zen svirties atrama



Atraminė kojelė SPF-ZEN BB (Cinkuota / Nerūd. plienas)

Valdymas



ADVANCED PRO

✔ Įtraukta Jutikliai ir vožtuvai



IR valdiklis

✔ Įtraukta



RJ11 kabelis

✔ Įtraukta



CLEVER PRO

Filtrai



Nuimamas išankstinio filtravimo filtras G2



Magnetinis durų kontaktas MAG-DC

✔ Įtraukta



Mechaninis durų kontaktas MEG-DC



Išorinis temperatūros jutiklis



Solenoidinis vožtuvas V-S



3 eigų vožtuvas V-T



Proporcinis vožtuvas V-ACT



Apsaugos nuo užšalimo jutiklis AFS-INS

ROTOWIND SB-BB

AUKŠTO SLĖGIO PAGAL UŽSAKYMĄ GAMINAMOS
OROS UŽUOLAIDOS SUKAMOSIOMS DURIMS

Techninės savybės



Didžiausias nuotolis
SB : 5 M BB : 7 M

Oro srautas / Ilgis
2910 - 9380 m³/h
1 m to 2,5 m

Ventiliatoriai
Išcentriniai
5 greičių

Šildymo tipai E : elektrinis 3 pakopų P : vandeninis A : be šildymo DX : šilumos siurblys [*]

Šildymo galia
E : 5 - 46 KW
P : 12,4 - 45,8 kW

Valdymas Plug&Play Advanced PRO + IR nuotolinio valdymo pultas (Pasirinktinai Clever valdiklis)

Korpusas [**]
Cinkuotas plienas

Grotelių tipas
Stačiakampės perforuotos

Išpūtimo lamelės Aliuminis, aerodinaminio profilio Reguliuojamos 0-15º į kiekvieną pusę

RAL 9016 standartinis

Kitos spalvos pagal užsakymą

Nerūdijantis plienas

[*] Žr. atskirus DX katalogus
[**] Kiekviena oro užuolaida gaminama pagal užsakymą

ROTOWIND oro užuolaidos projektuojamos individualiai, kad puikiai atitiktų bet kurių sukamųjų durų lenkimą. Jas galima nepastebimai montuoti dviem galimomis išdėstymo konfigūracijomis su individualiais matmenimis: standartine (montavimas viršuje) arba apversta (montavimas pakabinamose lubose).

Savaime laikanti korpuso konstrukcija standartiškai baltos spalvos RAL 9016. Kitos spalvos ar nerūdijantis plienas galimi pagal užsakymą. Su didelėmis perforuotomis įsiurbimo grotelėmis, nereikalaujančiomis intensyvios priežiūros.

Šis modelis veikia su naujausios kartos dvigubo įsiurbimo išcentriniais didelio efektyvumo EC ventiliatoriais, varomais išorinio rotoriaus varikliu, esant žemam triukšmo lygiui ir labai mažam suvartojimui.

Išplėstinis Plug&Play valdiklis. Komplekte: Advanced PRO valdiklis su LCD ekranu ir integruotu termostatu, durų kontaktas, 7 m RJ11 kabelis ir nuotolinio valdymo pultas. Pasirinktinai: išmanusis Clever PRO valdiklis (automatinis, programuojamas, modbus PLC, laikmatis ir kt.).

BE ŠILDYMO

Modelis	Oro srautas	Vėdinimo galia 230V~50Hz	Vėdinimo srovė 230V~50Hz	Triukšmo lygis (5 m)	Svoris
	m³/h	KW	A	dB(A)	kg
ROTO SB 1000 A	3060	0,523	3,8	62	-
ROTO SB 1500 A	4080	0,697	5,07	63	-
ROTO SB 2000 A	6120	1,046	7,61	64	-
ROTO SB 2500 A	7140	1,22	8,87	65	-
ROTO BB 1000 A	4020	0,873	3,87	66	-
ROTO BB 1500 A	5360	1,164	5,16	67	-
ROTO BB 2000 A	8040	1,746	7,74	68	-
ROTO BB 2500 A	9380	2,037	9,03	69	-

ELEKTRINIS ŠILDYMAS

Modelis	Oro srautas	Elektrinio šildymo galia 400Vx3~50Hz (*)	Vėdinimo galia 230V-50Hz	Vėdinimo srovė 230V-50Hz	Triukšmo lygis (5 m)	Svoris
	m³/h	KW	KW	A	dB(A)	kg
ROTO SB 1000 E	3060	5/10/15	0,523	3,8	62	-
ROTO SB 1500 E	4080	7,5/15/22,5	0,697	5,07	63	-
ROTO SB 2000 E	6120	10/20/30	1,046	7,61	64	-
ROTO SB 2500 E	7140	12/22/34 (**)	1,22	8,87	65	-
ROTO BB 1000 E	4020	6/10/21	0,873	3,87	66	-
ROTO BB 1500 E	5360	8/19/27	1,164	5,16	67	-
ROTO BB 2000 E	8040	12/30/42 (**)	1,746	7,74	68	-
ROTO BB 2500 E	9380	16/30/46 (**)	2,037	9,03	69	-

(*) Pagal užsakymą galima apriboti kitą elektrinio šildymo galią.

(**) 2 atskiri maitinimo šaltiniai.

ŠILDYMAS VANDENIU

Modelis	Oro srautas	P86 (80/60ºC)		P64 (60/40ºC)		P54 (50/40ºC)		Vėdinimo galia 230V~50Hz	Vėdinimo srovė 230V~50Hz	Triukšmo lygis (5 m)	Svoris
		Šildymo vandeniu galia	Vandens slėgio kritimas	Šildymo vandeniu galia	Vandens slėgio kritimas	Šildymo vandeniu galia	Vandens slėgio kritimas				
	m³/h	KW	PA	KW	PA	KW	PA	KW	A	dB(A)	kg
ROTO SB 1000 P	2910	15,58	8280	12,44	8640	14,47	9820	0,523	3,8	62	-
ROTO SB 1500 P	3880	19,71	630	18,55	5840	21,19	12380	0,697	5,07	63	-
ROTO SB 2000 P	5820	31	1860	22,84	3860	30,77	10270	1,046	7,61	64	-
ROTO SB 2500 P	6790	38,97	3440	31,79	7160	36,94	9570	1,22	8,87	65	-
ROTO BB 1000 P	3750	18,21	15190	15,16	16190	16,48	12180	0,873	3,87	65	-
ROTO BB 1500 P	5000	23,52	1200	21,87	10990	24,15	15260	1,164	5,16	66	-
ROTO BB 2000 P	7500	36,57	3470	31,13	7350	35,04	12680	1,746	7,74	67	-
ROTO BB 2500 P	8750	45,78	6370	38,96	13420	42,12	11880	2,037	9,03	68	-

Šildymas vandeniu: P86, P64 2x1", P54 1500-2000 2x1" ir 2500 2x1¼". Jungiamieji vamzdžiai P86, P64 ir P54 yra su išoriniu sriegiu. P86 2 eilių šilumokaitis, P64 3 eilių šilumokaitis, P54 4 eilių šilumokaitis.

Parinkimo programa

Montavimo konfigūracijos

Standartinis: Virš durų





Paviršinis montavimas



Pakabinamas montavimas

Apverstas: montavimas pakabinamose lubose

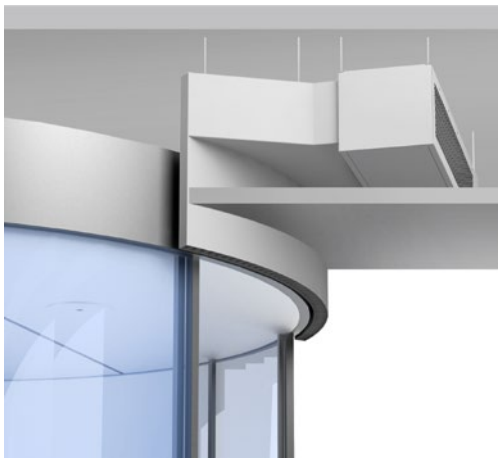

Matmenys

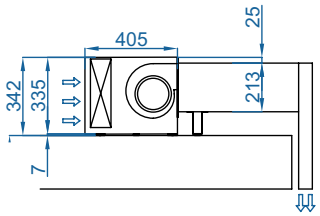

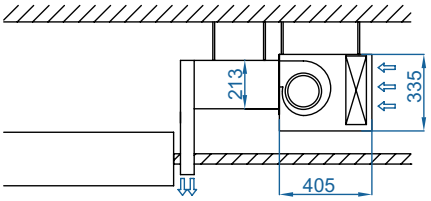

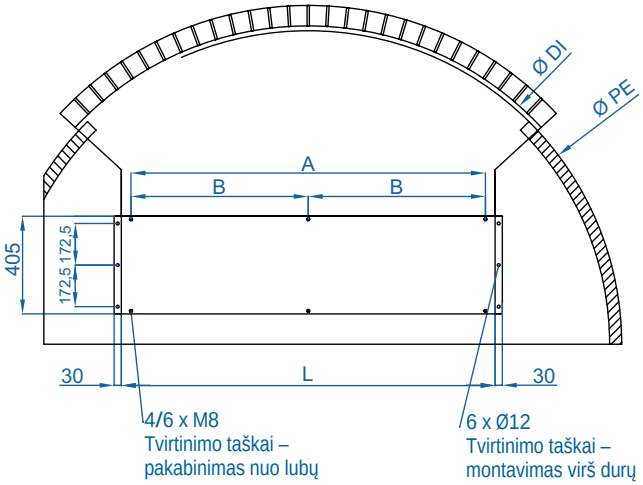

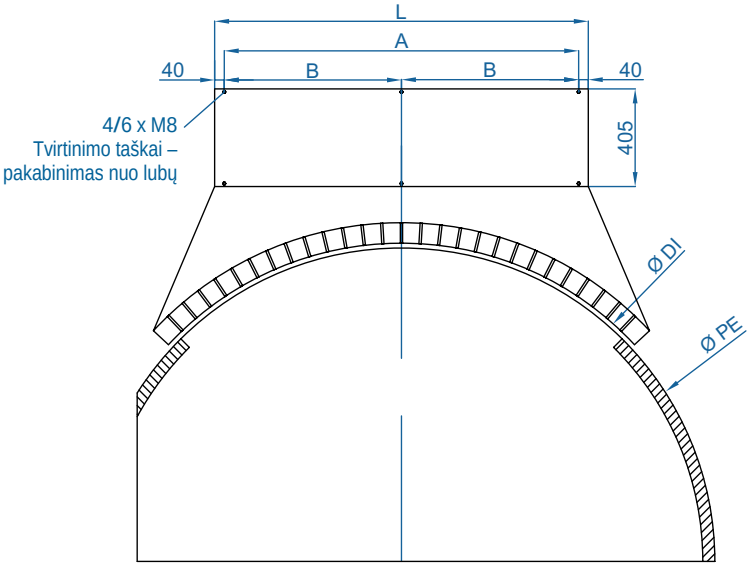

	L	I	A
ROTO SB-BB 1000	1050	970	-
ROTO SB-BB 1500	1550	1470	735
ROTO SB-BB 2000	2055	1975	987,5
ROTO SB-BB 2500	2555	2475	1237,5

Pagal užsakymą galimi individualūs matmenys.

Ø DI	Vidinis Išėjimo skersmuo
Ø PE	Išorinis durų skersmuo

Pagal užsakymą gaminama apdaila

ROTOWIND galima pritaikyti ta pačia spalva ar medžiaga kaip sukamąsias duris, kad derėtų su pastato vidaus ar išorės estetika. Pasirinktinai galima užsakyti su priekiniu dekoratyviniu dangčiu, kurį galima nudažyti kita spalva ar apdaila. Taip pat galima pritaikyti logotipais, grafika ar ženklais. Galimi keli priedų ir atramų variantai, pritaikomi prie montavimo reikalavimų.

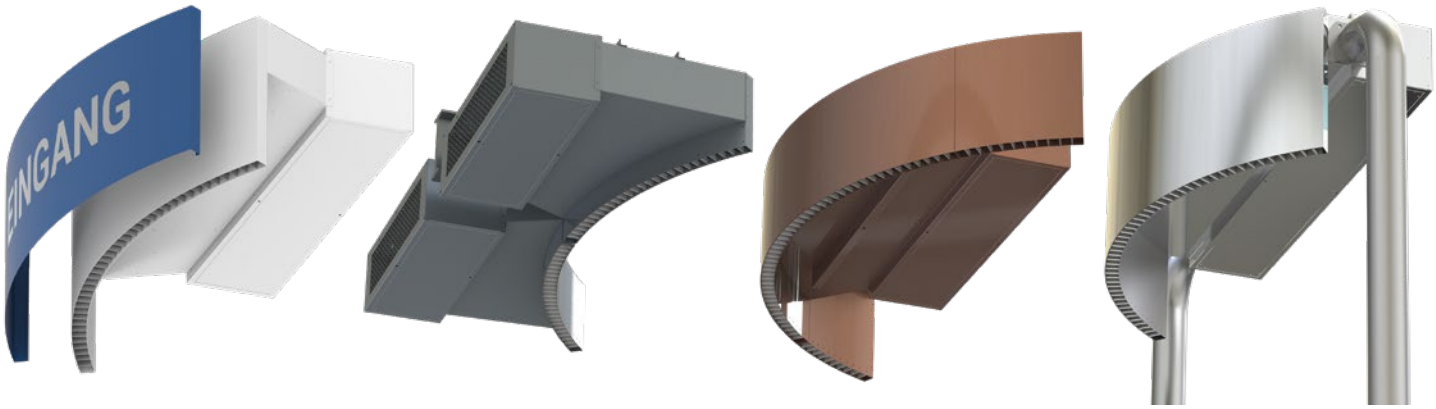

Pasirenkami priedai

Atramos ir montavimas



Dekoratyvinis priekinis dangtis (RAL dažytas / nerūd. plienas)



Atraminis kampuotis (montavimas viršuje)

✔ Įtraukta



Silentblock atrama (montavimas viršuje)

✔ Įtraukta



Silentblock atramos SPANG-SIL / SLB



Pakabinimo kabeliai SPCT



Apvali svirtis

Valdymas



ADVANCED PRO

✔ Įtraukta



IR valdiklis

✔ Įtraukta



RJ11 kabelis

✔ Įtraukta



CLEVER PRO

Filtrai



Nuimamas išankstinio filtravimo filtras G2

Jutikliai ir vožtuvai



Magnetinis durų kontaktas MAG-DC

✔ Įtraukta



Mechaninis durų kontaktas MEG-DC



Išorinis temperatūros jutiklis



Solenoidinis vožtuvas V-S



3 eigų vožtuvas V-T



Proporcinis vožtuvas V-ACT



Apsaugos nuo užšalimo jutiklis AFS-INS

Techninės savybės



Didžiausias nuotolis
SB : 5 M BB : 7 M

Oro srautas / Ilgis
3060 - 10720 m³/h
1 m to 3 m

Ventiliatoriai
Išcentriniai
5 greičių

Šildymo tipas
A : be šildymo

Šildymo galia
-

Valdymas
Plug&Play Advanced PRO + IR nuotolinio valdymo pultas (Pasirinktinai Clever valdiklis)

RAL 9016 standartinis

Kitos spalvos pagal užsakymą

Nerūdijantis plienas

Korpusas [**]
Cinkuotas plienas

Įsiurbimo grotelės
Apvalios perforuotos

Išpūtimo lamelės Aliuminis, aerodinaminio profilio Reguliuojamos 0-15º į kiekvieną pusę

[*] Pagal užsakymą galimi individualūs matmenys

KOOL SB-BB – komercinio dydžio oro užuolaida, kurios galia prilygsta pramoniniam įrenginiui, su elegantišku ir amžinu dizainu.

Šis modelis veikia su naujausios kartos dvigubo įsiurbimo išcentriniais didelio efektyvumo EC ventiliatoriais, varomais išorinio rotoriaus varikliu, esant žemam triukšmo lygiui ir labai mažam suvartojimui. Su didelėmis perforuotomis įsiurbimo grotelėmis, nereikalaujančiomis intensyvios priežiūros.

Išplėstinis Plug&Play valdiklis. Komplekte: Advanced PRO valdiklis su LCD ekranu ir integruotu termostatu, durų kontaktas, 7 m RJ11 kabelis ir nuotolinio valdymo pultas. Pasirinktinai: išmanusis Clever PRO valdiklis (automatinis, programuojamas, modbus PLC, laikmatis ir kt.).

❄ BE ŠILDYMO

Modelis	Oro srautas	Vėdinimo galia 230V~50Hz	Vėdinimo srovė 230V~50Hz	Triukšmo lygis (5 m)	Svoris
	m³/h	KW	A	dB (A)	kg
KSB 1000 A	3060	0,523	3,8	62	37
KSB 1500 A	4080	0,697	5,07	63	54
KSB 2000 A	6120	1,046	7,61	64	75
KSB 2500 A	7140	1,22	8,87	65	91
KSB 3000 A	8160	1,395	10,14	66	107
KBB 1000 A	4020	0,873	3,87	66	38
KBB 1500 A	5360	1,164	5,16	67	55
KBB 2000 A	8040	1,746	7,74	68	77
KBB 2500 A	9380	2,037	9,03	69	93
KBB 3000 A	10720	2,328	10,32	70	110

Parinkimo programa

Matmenys

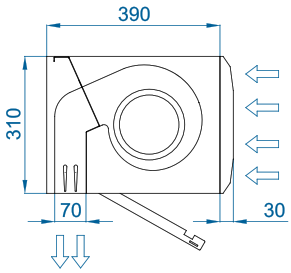

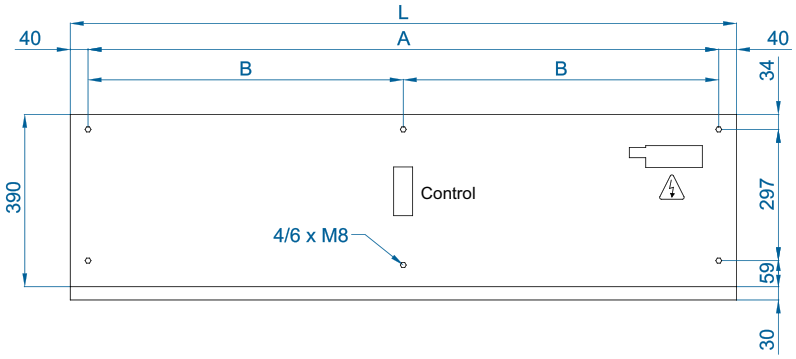

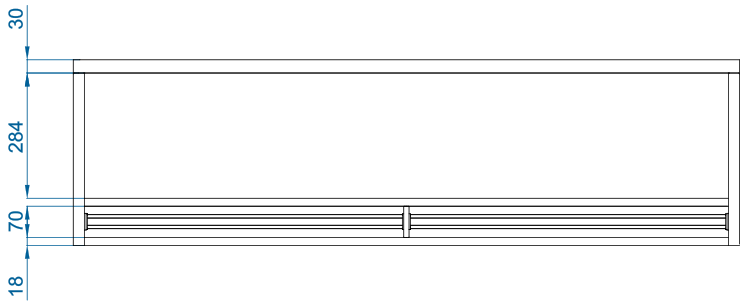

L	A	B
1000	920	-
1500	1420	710
2000	1920	960
2500	2420	1210
3000	2920	1460

Pasirenkami priedai

Atramos



Sieninė bėgelio atrama SPWR



Silentblock atramos SPANG-SIL / SLB



Pakabinimo kabeliai SPCT



Atraminė kojelė SPF-KOOL BB (Cinkuota / Nerūd. plienas)



Jungimo komplektas SPJ-KOOL BB (Cinkuotas / Nerūd. plienas)

Valdymas



ADVANCED PRO
✔ Įtraukta



IR valdiklis
✔ Įtraukta



RJ11 kabelis
✔ Įtraukta



CLEVER PRO

Jutikliai



Mechaninis durų kontaktas MEC-DC



Magnetinis durų kontaktas MAG-DC
✔ Įtraukta



Išorinis temperatūros jutiklis

CAD brėžiniai, BIM failai, montavimo instrukcijos ir kita dokumentacija

CAD BIM

Techninės savybės



RAL 9016 standartinis

Nerūdijantis plienas

Kitos spalvos pagal užsakymą

Didžiausias nuotolis
L : 5M LT : 6M
XL : 7 m XLT : 8 m

Oro srautas / Ilgis
3800 - 17400 m³/h
1 m to 3 m

Ventiliatoriai
Išcentriniai
5 greičių

Šildymo tipai E : elektrinis 3 pakopų P : vandeninis A : be šildymo DX : šilumos siurblys [*]

Šildymo galia
E : 6 -80 kW
P : 16,2 - 85,3 kW

Valdymas Plug&Play Advanced PRO + IR nuotolinio valdymo pultas (Pasirinktinai Clever valdiklis)

Korpusas
Cinkuotas plienas

Grotelių tipas [**]
Pramoninės (standartinės)
Dekoratyvinės (pasirinktinai)

Išpūtimo lamelės Aliuminis, aerodinaminio profilio Reguliuojamos 0-15º į kiekvieną pusę

[*] Žr. atskirus DX katalogus.

[**] Dvi priekinių įsiurbimo grotelių parinktys: pagal nutylėjimą pramoninės perforuotos (nereikalaujančios priežiūros) arba mikroperforuotos dekoratyvinės su išankstinio filtravimo funkcija.

WINDBOX L,XL sukurta sukurti labai efektyvų oro barjerą durims iki 8 metrų aukščio, išlaikant vidaus sąlygas ir mažinant energijos nuostolius. Itin galingas ir tvirtas pramoninės oro užuolaidos modelis didelių matmenų durims, paruoštas matomam montavimui virš durų ir pritaikytas įvairioms pakabinamų lubų montavimo konfigūracijoms.

Šis oro užuolaidos modelis veikia su dvigubo įsiurbimo išcentriniais ventiliatoriais, varomais išorinio rotoriaus varikliu, esant žemam triukšmo lygiui.

Išplėstinis Plug&Play valdiklis. Komplekte: Advanced PRO valdiklis su LCD ekranu ir integruotu termostatu, durų kontaktas, 7 m RJ11 kabelis ir nuotolinio valdymo pultas. Pasirinktinai: išmanusis Clever PRO valdiklis (automatinis, programuojamas, modbus PLC, laikmatis ir kt.).

BE ŠILDYMO - 230Vx1

Modelis	Oro srautas	Vėdinimo galia 230V~50Hz	Vėdinimo srovė 230V~50Hz	Triukšmo lygis (5 m)	Svoris
	m³/h	KW	A	dB(A)	kg
L 1000 A	4000	1,04	4,4	63	72
L 1500 A	6000	1,56	6,6	64	108
L 2000 A	8000	2,08	8,8	65	145
L 2500 A	10000	2,60	11,0	66	177
L 3000 A	12000	3,12	13,2	67	213
XL 1000 A	5300	1,40	6,0	65	78
XL 1500 A	7950	2,10	9,0	66	117
XL 2000 A	10600	2,80	12,0	67	157
XL 2500 A	13250	3,50	15,0	68	192
XL 3000 A	15900	4,20	18,0	69	231

BE ŠILDYMO - 400Vx3

Modelis	Oro srautas	Vėdinimo galia 400Vx3~50Hz	Vėdinimo srovė 400Vx3~50Hz	Triukšmo lygis (5 m)	Svoris
	m³/h	KW	A	dB(A)	kg
L 1000 A - 400Vx3	4260	1,2	2,6	63	72
L 1500 A - 400Vx3	6400	1,8	3,9	64	108
L 2000 A - 400Vx3	8660	2,4	5,2	65	145
L 2500 A - 400Vx3	10650	3,0	6,5	66	177
L 3000 A - 400Vx3	12780	3,6	7,8	67	213
XL 1000 A - 400Vx3	5800	1,76	3,2	65	78
XL 1500 A - 400Vx3	8700	2,64	4,8	66	117
XL 2000 A - 400Vx3	11600	3,52	6,4	67	157
XL 2500 A - 400Vx3	14500	4,40	8,0	68	192
XL 3000 A - 400Vx3	17400	5,28	9,6	69	231

ELEKTRINIS ŠILDYMAS

Modelis	Oro srautas	Elektrinio šildymo galia 400Vx3~50Hz (*)	Vėdinimo galia 230V~50Hz	Vėdinimo srovė 230V~50Hz	Triukšmo lygis (5 m)	Svoris
	m³/h	KW	KW	A	dB(A)	kg
L 1000 E	4000	6/13/19	1,04	4,4	63	90
L 1000 E-25	4000	10/15/25	1,04	4,4	63	90
L 1500 E	6000	8/22,5/30,5	1,56	6,6	64	135
L 1500 E-37,5	6000	15/22,5/37,5 (**)	1,56	6,6	64	135
L 2000 E	8000	12/30/42 (**)	2,08	8,8	65	180
L 2000 E-50	8000	20/30/50 (**)	2,08	8,8	65	180
L 2500 E	10000	20/30/50 (**)	2,60	11,0	66	225
L 2500 E-60	10000	20/40/60 (***)	2,60	11,0	66	225
L 3000 E	12000	20/40/60 (***)	3,12	13,2	67	270
L 3000 E-70	12000	20/50/70 (***)	3,12	13,2	67	270
XL 1000 E	5300	10/15/25	1,40	6,0	65	95
XL 1000 E-35	5300	10/25/35 (**)	1,40	6,0	65	96
XL 1500 E	7950	15/22,5/37,5 (**)	2,10	9,0	66	144
XL 1500 E-52	7950	15/37,5/52,5 (**)	2,10	9,0	66	150
XL 2000 E	10600	20/30/50 (**)	2,80	12,0	67	192
XL 2000 E-70	10600	20/50/70 (***)	2,80	12,0	67	200
XL 2500 E	13250	20/40/60 (***)	3,50	15,0	68	240
XL 2500 E-70	13250	20/50/70 (***)	3,50	15,0	68	250
XL 3000 E	15900	20/50/70 (***)	4,20	18,0	69	268
XL 3000 E-80	15900	30/50/80 (***)	4,20	18,0	69	300

(*) Pagal užsakymą galima apriboti kitą elektrinio šildymo galią.

(**) 2 atskiri maitinimo šaltiniai.

(***) 3 atskiri maitinimo šaltiniai.

ŠILDYMAS VANDENIU - 230Vx1

Modelis	Oro srautas	P86 (80/60ºC) Šildymo vandeniu galia	P86 (80/60ºC) Vandens slėgio kritimas	P64 (60/40ºC) Šildymo vandeniu galia	P64 (60/40ºC) Vandens slėgio kritimas	P54 (50/40ºC) Šildymo vandeniu galia	P54 (50/40ºC) Vandens slėgio kritimas	Vėdinimo galia 230V~50Hz	Vėdinimo srovė 230V~50Hz	Triukšmo lygis (5 m)	Svoris
	m³/h	KW	PA	KW	PA	KW	PA	KW	A	dB(A)	kg
L 1000 P	3800	19,68	1730	16,18	2570	17,18	1560	1,04	4,4	62	89
L 1500 P	5700	29,64	950	25,92	3210	29,04	5710	1,56	6,6	63	128
L 2000 P	7600	43,01	2390	35,58	3680	38,93	4330	2,08	8,8	64	171
L 2500 P	9500	56,01	4670	45,55	4750	49,36	4990	2,60	11,0	65	214
L 3000 P	11400	69,27	8090	56,78	8350	59,96	5770	3,12	13,2	66	260
XL 1000 P	4900	22,68	2250	18,98	3410	20,43	2120	1,40	6,0	64	94
XL 1500 P	7350	34,52	1240	30,45	4270	34,55	7780	2,10	9,0	65	137
XL 2000 P	9800	50,10	3140	41,83	4910	46,36	5910	2,80	12,0	66	183
XL 2500 P	12250	65,29	6130	53,56	6330	58,81	6810	3,50	15,0	67	227
XL 3000 P	14700	80,79	10640	66,78	11140	71,47	7890	4,20	18,0	68	278

ŠILDYMAS VANDENIU - 400Vx3

Modelis	Oro srautas	P86 (80/60ºC) Šildymo vandeniu galia	P86 (80/60ºC) Vandens slėgio kritimas	P64 (60/40ºC) Šildymo vandeniu galia	P64 (60/40ºC) Vandens slėgio kritimas	P54 (50/40ºC) Šildymo vandeniu galia	P54 (50/40ºC) Vandens slėgio kritimas	Vėdinimo galia 400Vx3 ~50Hz	Vėdinimo srovė 400Vx3 ~50Hz	Triukšmo lygis (5 m)	Svoris
	m³/h	KW	PA	KW	PA	KW	PA	KW	A	dB(A)	kg
L 1000 P - 400Vx3	4050	20,45	1850	16,86	2760	17,96	1690	1,20	2,6	62	89
L 1500 P - 400Vx3	6075	31,23	1090	27,01	3460	30,36	6180	1,80	3,9	63	128
L 2000 P - 400Vx3	8100	44,72	2560	37,09	3960	40,71	4690	2,40	5,2	64	171
L 2500 P - 400Vx3	10125	58,25	5010	47,47	5110	51,62	5400	3,00	6,5	65	214
L 3000 P - 400Vx3	12150	72,04	8670	59,19	8990	62,72	6250	3,60	7,8	66	260
XL 1000 P - 400Vx3	5365	24,09	2470	20,07	3760	21,69	2360	1,76	3,2	64	94
XL 1500 P - 400Vx3	8050	36,41	1370	32,22	4720	36,72	8670	2,64	4,8	65	137
XL 2000 P - 400Vx3	10730	52,85	3450	44,26	5420	49,28	6590	3,52	6,4	66	183
XL 2500 P - 400Vx3	13415	68,89	6750	56,68	7000	61,53	7590	4,40	8,0	67	227
XL 3000 P - 400Vx3	16095	85,26	11700	70,68	12310	76,01	8800	5,28	9,6	68	278

Šildymas vandeniu: 2x1" 1000 ir 1500 modeliams, 2x1¼" 2000 ir 2500 modeliams, 2x1½" 3000 modeliams. Jungiamieji vamzdžiai P86, P64 ir P54 yra su vidiniu sriegiu (su išoriniu, jei šoniniai vamzdžiai). P86 2 eilių šilumokaitis, P64 3 eilių šilumokaitis, P54 4 eilių šilumokaitis.

Parinkimo programa

Matmenys

Horizontalus montavimas

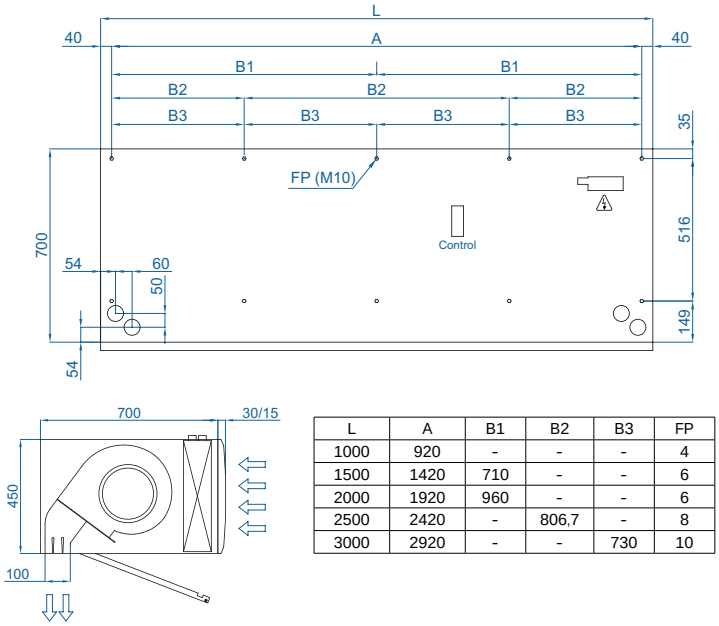

L	A	B1	B2	B3	FP
1000	920	-	-	-	4
1500	1420	710	-	-	6
2000	1920	960	-	-	6
2500	2420	-	806,7	-	8
3000	2920	-	-	730	10

Vertikalus montavimas

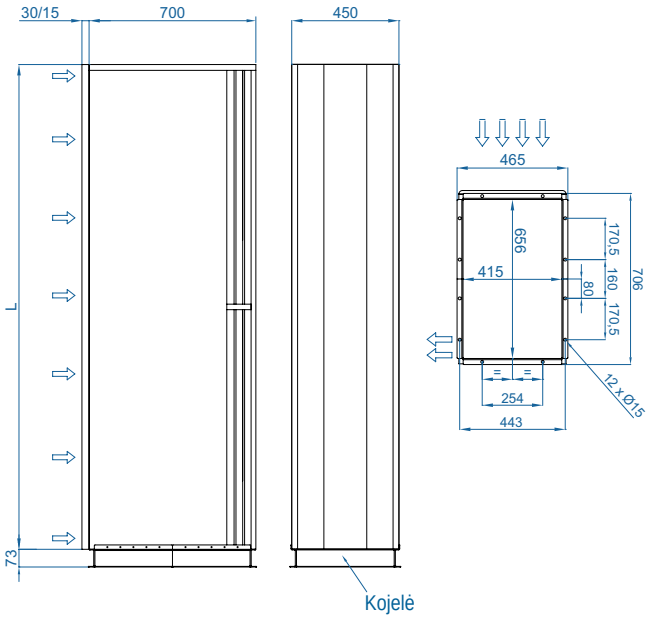

Montavimas lubų paviršiuje viduje

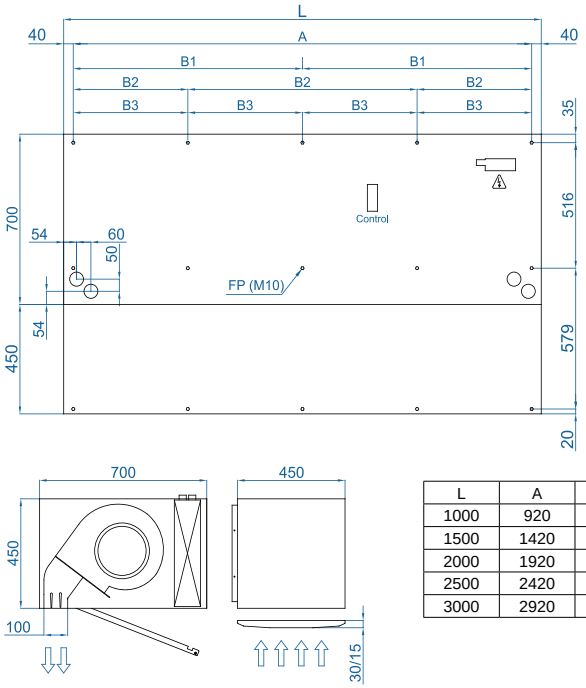

L	A	B1	B2	B3	FP
1000	920	-	-	-	4+2
1500	1420	710	-	-	6+3
2000	1920	960	-	-	6+3
2500	2420	-	806,7	-	8+4
3000	2920	-	-	730	10+5

Nematomas montavimas pakabinamose lubose

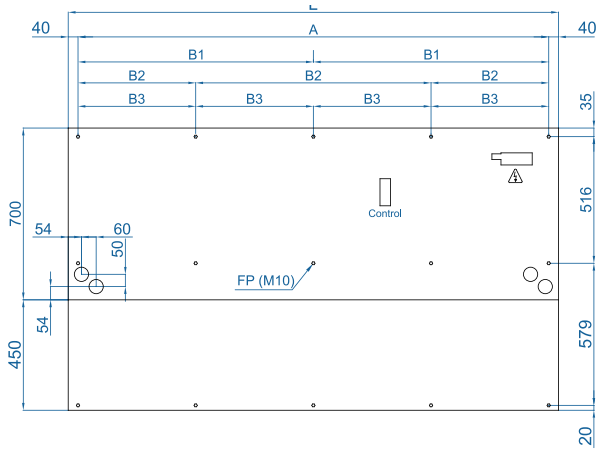

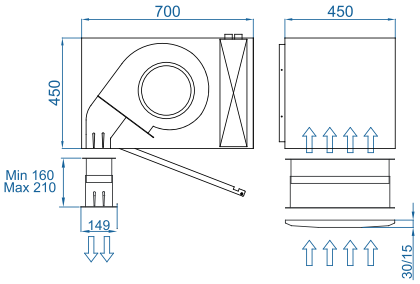

CAD brėžiniai, BIM failai, montavimo instrukcijos ir kita dokumentacija

CAD BIM

Montavimo konfigūracijos



Laisvai pakabinamas montavimas



Su išpūtimo komplektu



Su įsiurbimo komplektu



Su plenumu



Su plenumu ir komplektais



Su INS išpūtimo komplektu

Pasirenkami priedai

Įsiurbimo grotelės

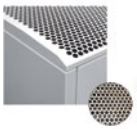

Pramoninės grotelės (perforuotos)



Dekoratyvinės grotelės (mikroperforuotos)

✔ **Įtraukta**

Atramos ir montavimas



Sieninė bėgelio atrama SPWR



Silentblock atramos SPANG-SIL / SLB



Pakabinimo kabeliai SPCT



Atraminė kojelė SPF-LXL (Cinkuota / Nerūd. plienas)



Jungimo komplektas SPJ-LXL (Cinkuotas / Nerūd. plienas)



INS komplektas (Cinkuotas / Nerūd. plienas)

Valdymas



ADVANCED PRO
✔ **Įtraukta**



IR valdiklis
✔ **Įtraukta**



RJ11 kabelis
✔ **Įtraukta**



CLEVER PRO

Filtrai



Nuimamas išankstinio filtravimo filtras G2

Jutikliai ir voztuvai



Magnetinis durų kontaktas MAG-DC
✔ **Įtraukta**



Mechaninis durų kontaktas MEC-DC



Išorinis temperatūros jutiklis



Solenoidinis vožtuvas V-S



3 eigų vožtuvas V-T



Proporcinis vožtuvas V-ACT



Apsaugos nuo užšalimo jutiklis AFS-INS

Atgal į turinį

Techninės savybės



Korpusas: Juoda kalta (standartinė)

Skydai: Anoduotas aliuminis (standartinis)

Skydai: Nerūdijantis plienas (pasirinktinai)

Kitos spalvos ir medžiagos pagal užsakymą

Didžiausias nuotolis

L : 5M LT : 6M
XL : 7 m XLT : 8 m

Oro srautas / Ilgis

3800 - 13250 m³/h
1 m to 2,5 m

Ventiliatoriai
Išcentriniai
5 greičių

Šildymo tipai E : elektrinis 3 pakopų P : vandeninis A : be šildymo DX : šilumos siurblys [*]

Šildymo galia

E : 10 -70 kW
P : 16,2 - 65,3 kW

Valdymas Plug&Play Advanced PRO + IR nuotolinio valdymo pultas (Pasirinktinai Clever valdiklis)

Korpusas
Cinkuotas plienas

Grotelių tipas
Stačiakampės perforuotos

Išpūtimo lamelės Aliuminis, aerodinaminio profilio Reguliuojamos 0-15º į kiekvieną pusę

[*] Žr. atskirus DX katalogus

Dekoratyvi, minimalistinė ir elegantiška ZEN oro užuolaida yra mėgstamiausia architektų ir dizainerių projektuose. ZEN L,XL oro užuolaida turi tą pačią estetiką kaip MG modelis, tačiau jos galia ir matmenys prilygsta pramoniniam įrenginiui.

Jos išmanus dizainas ir aukštos eksploatacinės savybės puikiai dera su bet kurio pastato vidaus ar išorės estetika. Be to, kad sklandžiai įsilieja į bet kurią erdvę, ZEN gali tapti aktyvia patalpų dekoro ir aplinkos dalimi, siūlydama daugiau funkcijų nei standartinė oro užuolaida.

ZEN oro užuolaida siūlo begalines pritaikymo galimybes. Centrinis korpusas pagamintas iš cinkuoto plieno, standartiškai nudažytas juoda kalta spalva. Priekiniai anoduoto aliuminio skydai, pasirinktinai gaminami iš šlifuoto arba veidrodinio poliruoto nerūdijančio plieno. Galimos ir kitos medžiagos, pvz., mediena, metalas ir kt. Kitos spalvos galimos pagal užsakymą. Specialios apdailos iš kitų medžiagų, pvz., sendinto metalo, medienos, stiklo, PVC / PES, logotipai, ženklai, grafika, šviestuvai, laikrodžiai, vinilas ar šūkiai.

Šis oro užuolaidos modelis veikia su dvigubo įsiurbimo išcentriniais ventiliatoriais, varomais išorinio rotoriaus varikliu, esant žemam triukšmo lygiui.

Išplėstinis Plug&Play valdiklis. Komplekte: Advanced PRO valdiklis su LCD ekranu ir integruotu termostatu, durų kontaktas, 7 m RJ11 kabelis ir nuotolinio valdymo pultas. Pasirinktinai: išmanusis Clever PRO valdiklis (automatinis, programuojamas, modbus PLC, laikmatis ir kt.).

BE ŠILDYMO

Modelis	Oro srautas	Vėdinimo galia 230V~50Hz	Vėdinimo srovė 230V~50Hz	Triukšmo lygis (5 m)	Svoris
	m³/h	KW	A	dB(A)	kg
ZEN L 1000 A	4000	1,04	4,4	63	72
ZEN L 1500 A	6000	1,56	6,6	64	108
ZEN L 2000 A	8000	2,08	8,8	65	145
ZEN L 2500 A	10000	2,60	11,0	66	177
ZEN XL 1000 A	5300	1,40	6,0	65	78
ZEN XL 1500 A	7950	2,10	9,0	66	117
ZEN XL 2000 A	10600	2,80	12,0	67	157
ZEN XL 2500 A	13250	3,50	15,0	68	192

ELEKTRINIS ŠILDYMAS

Modelis	Oro srautas	Elektrinio šildymo galia 400Vx3~50Hz (*)	Vėdinimo galia 230V~50Hz	Vėdinimo srovė 230V~50Hz	Triukšmo lygis (5 m)	Svoris
	m³/h	KW	KW	A	dB(A)	kg
ZEN L 1000 E	4000	6/13/19	1,04	4,4	63	90
ZEN L 1000 E-25	4000	10/15/25	1,04	4,4	63	90
ZEN L 1500 E	6000	8/22,5/30,5	1,56	6,6	64	135
ZEN L 1500 E-37,5	6000	15/22,5/37,5 (**)	1,56	6,6	64	135
ZEN L 2000 E	8000	12/30/42 (**)	2,08	8,8	65	180
ZEN L 2000 E-50	8000	20/30/50 (**)	2,08	8,8	65	180
ZEN L 2500 E	10000	20/30/50 (**)	2,60	11,0	66	225
ZEN L 2500 E-60	10000	20/40/60 (***)	2,60	11,0	66	225
ZEN XL 1000 E	5300	10/15/25	1,40	6,0	65	95
ZEN XL 1000 E-35	5300	10/25/35 (**)	1,40	6,0	65	96
ZEN XL 1500 E	7950	15/22,5/37,5 (**)	2,10	9,0	66	144
ZEN XL 1500 E-52	7950	15/37,5/52,5 (**)	2,10	9,0	66	150
ZEN XL 2000 E	10600	20/30/50 (**)	2,80	12,0	67	192
ZEN XL 2000 E-70	10600	20/50/70 (***)	2,80	12,0	67	200
ZEN XL 2500 E	13250	20/40/60 (***)	3,50	15,0	68	240
ZEN XL 2500 E-70	13250	20/50/70 (***)	3,50	15,0	68	250

(*) Pagal užsakymą galima apriboti kitą elektrinio šildymo galią.

(**) 2 atskiri maitinimo šaltiniai.

(***) 3 atskiri maitinimo šaltiniai.

ŠILDYMAS VANDENIU

Modelis	Oro srautas	P86 (80/60ºC)		P64 (60/40ºC)		P54 (50/40ºC)		Vėdinimo galia 230V~50Hz	Vėdinimo srovė 230V~50Hz	Triukšmo lygis (5 m)	Svoris
		Šildymo vandeniu galia	Vandens slėgio kritimas	Šildymo vandeniu galia	Vandens slėgio kritimas	Šildymo vandeniu galia	Vandens slėgio kritimas				
	m³/h	KW	PA	KW	PA	KW	PA	KW	A	dB(A)	kg
ZEN L 1000 P	3800	19,68	1730	16,18	2570	17,18	1560	1,04	4,4	62	89
ZEN L 1500 P	5700	29,64	950	25,92	3210	29,04	5710	1,56	6,6	63	128
ZEN L 2000 P	7600	43,01	2390	35,58	3680	38,93	4330	2,08	8,8	64	171
ZEN L 2500 P	9500	56,01	4670	45,55	4750	49,36	4990	2,60	11,0	65	214
ZEN XL 1000 P	4900	22,68	2250	18,98	3410	20,43	2120	1,40	6,0	64	94
ZEN XL 1500 P	7350	34,52	1240	30,45	4270	34,55	7780	2,10	9,0	65	137
ZEN XL 2000 P	9800	50,10	3140	41,83	4910	46,36	5910	2,80	12,0	66	183
ZEN XL 2500 P	12250	65,29	6130	53,56	6330	58,81	6810	3,50	15,0	67	227

Šildymas vandeniu: 2x1” 1000 ir 1500 modeliams, 2x1¼” 2000 ir 2500 modeliams. Jungiamieji vamzdžiai P86, P64 ir P54 yra su vidiniu sriegiu (su išoriniu, jei šoniniai vamzdžiai). P86 2 eilių šilumokaitis, P64 3 eilių šilumokaitis, P54 4 eilių šilumokaitis.

Parinkimo programa

Matmenys

Horizontalus montavimas

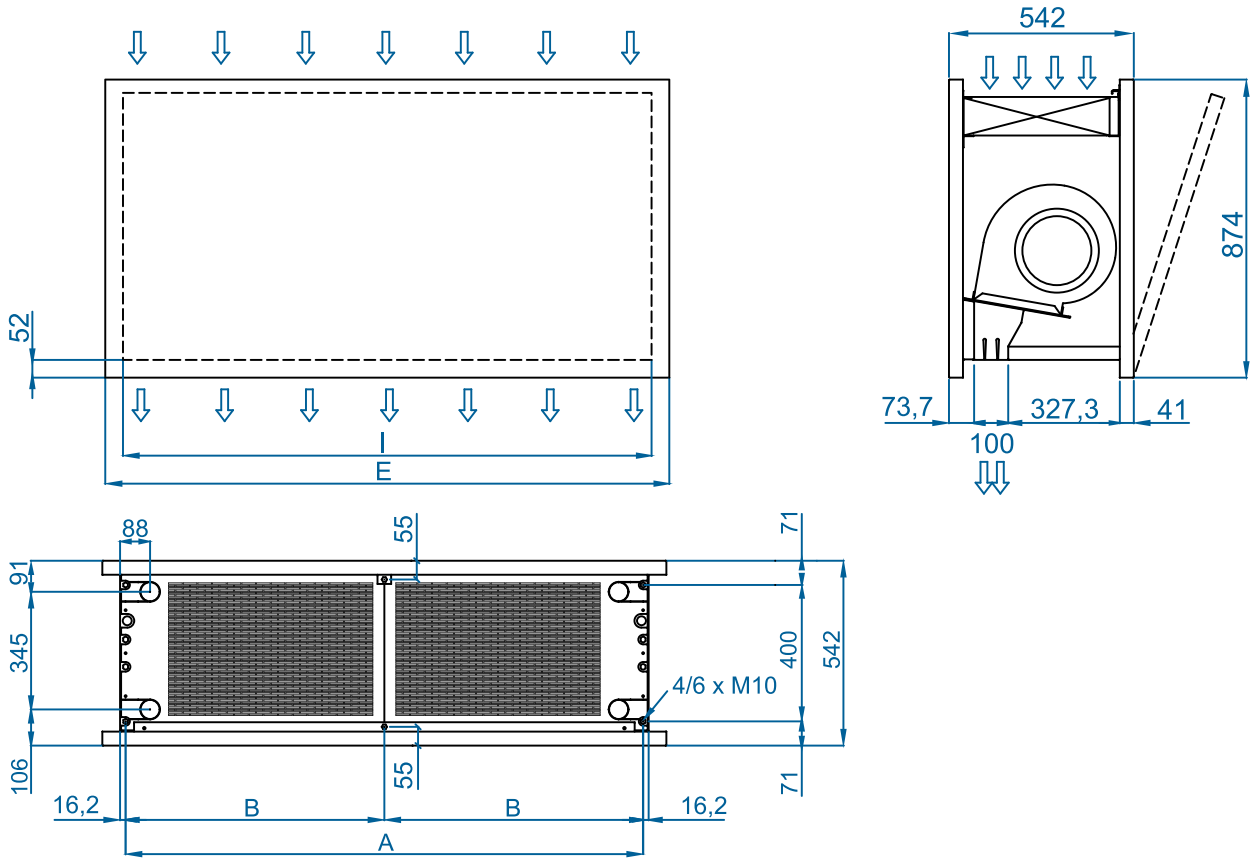

	L	I	A
ZEN LXL 1000	1220	1140	1115
ZEN LXL 1500	1620	1544	1515
ZEN LXL 2000	2120	2044	2015
ZEN LXL 2500	2620	2544	2515

Pagal užsakymą galimi individualūs matmenys.

CAD brėžiniai, BIM failai, montavimo instrukcijos ir kita dokumentacija

CAD BIM

Apdaila

Priekinis skydas sukurtas taip, kad jame galėtų būti grafika, logotipai, apšviečiami ženklai, užrašai, laikrodžiai ar bet koks kitas kliento pageidaujamas dekoratyvinis elementas. Galima bet kokia RAL paletės spalva arba nerūdijančio plieno.





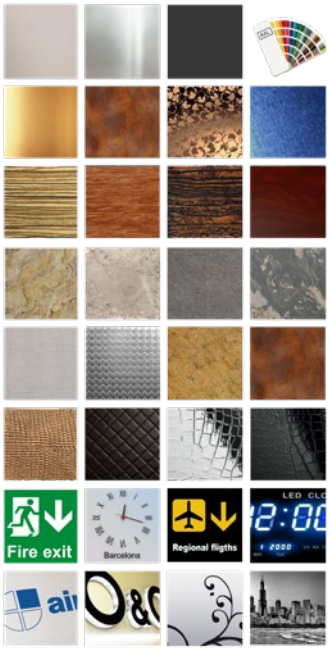

standartinis / dažytas

dekoratyviniai metalai

mediena

akmuo

pramoninis

oda

ženklai

logotipai / vaizdai

ŽIŪRĖTI VAIZDO ĮRAŠĄ

ŽR. APDAILOS KATALOGĄ

Pasirenkami priedai

Atramos ir montavimas



Sieninė bėgelio atrama SPWR



Silentblock atramos SPANG-SIL / SLB



Pakabinimo kabeliai SPCT

Valdymas



ADVANCED PRO
✔ Įtraukta



IR valdiklis
✔ Įtraukta



RJ11 kabelis
✔ Įtraukta



CLEVER PRO

Filtrai



Nuimamas išankstinio filtravimo filtras G2

Jutikliai ir vožtuvai



Magnetinis durų kontaktas MAG-DC
✔ Įtraukta



Mechaninis durų kontaktas MEC-DC



Išorinis temperatūros jutiklis



Solenoidinis vožtuvas V-S



3 eigų vožtuvas V-T



Proporcinis vožtuvas V-ACT



Apsaugos nuo užšalimo jutiklis AFS-INS

Techninės savybės



RAL 9016 standartinis

Kitos spalvos pagal užsakymą

Didžiausias nuotolis
AC : 6 M EC : 8 M

Oro srautas / Ilgis
6400 - 20800 m³/h
1,5 m to 3,5 m

Ventiliatoriai Ašiniai (Pasirinktinai Atex) [*]

Šildymo tipai E : elektrinis 3 pakopų P : vandeninis A : be šildymo

Šildymo galia
E : 15 - 90 KW
P : 34,1 - 131,4 kW

Valdymas Be reguliavimo. Pasirinktinai: (Advanced PRO + IR valdiklis) (Clever PRO valdiklis)

Korpusas
Cinkuotas plienas

Grotelių tipas
-

Išpūtimo lamelės Aliuminis, aerodinaminio profilio Reguliuojamos 0-15º į kiekvieną pusę

MAXWELL didelio našumo oro užuolaidos didelėms pramoninėms durims pramoniniuose pastatuose, gamyklose, pakrovimo vietose, angaruose ar geležinkelio stotyse. Skirtos vertikaliam arba horizontaliam montavimui, jas galima lengvai jungti kaip sujungiamus modulius, kad būtų pasiekti dideli matmenys. Galimi 1,5, 2,0, 2,5, 3,0 ir 3,5 metro ilgiai.

Dėl dvigubo išpūtimo srauto su Coandă efektu jos efektyviau pasiekia didesnius atstumus.

Didelio efektyvumo ir mažo triukšmo ašiniai ventiliatoriai su išorinio rotoriaus vienfaziu 230V varikliu. Pasirinktinai trifazis 400V. Nereikalauja priežiūros.

Reguliavimas neįtrauktas. Pasirinktinai: Advanced PRO valdiklis su LCD ekranu ir integruotu termostatu, durų kontaktas, 7 m RJ11 kabelis ir nuotolinio valdymo pultas. Išmanusis Clever PRO valdiklis (automatinis, programuojamas, modbus PLC, laikmatis ir kt.).

[*] Atex ventiliatoriai: pasirinktini didelio efektyvumo ir mažo triukšmo sprogimui atsparūs ašiniai ventiliatoriai Atex II 3G Ex h IIB T3 Gc X, varomi išorinio rotoriaus trifaziu 400V varikliu. „A“ tipas be šildymo, tik oras. „P“ tipas su šildymu vandeniu.

BE ŠILDYMO - 230Vx1

Modelis	Oro srautas	Vėdinimo galia 230V~50Hz	Vėdinimo srovė 230V~50Hz	Triukšmo lygis (5 m)	Svoris
	m³/h	KW	A	dB(A)	kg
MXW 1500 A	7000	0,68	2,96	60	79
MXW 2000 A	10500	1,02	4,44	61	103
MXW 2500 A	14000	1,36	5,92	62	126
MXW 3000 A	17500	1,70	7,40	63	150
MXW 3500 A	20800	2,04	8,88	64	173

BE ŠILDYMO - 400Vx3

Modelis	Oro srautas	Vėdinimo galia 400Vx3~50Hz	Vėdinimo srovė 400Vx3~50Hz	Triukšmo lygis (5 m)	Svoris
	m³/h	KW	A	dB(A)	kg
MXW 1500 A 400Vx3	7000	0,66	1,32	60	79
MXW 2000 A 400Vx3	10500	0,99	1,98	61	103
MXW 2500 A 400Vx3	14000	1,32	2,64	62	126
MXW 3000 A 400Vx3	17500	1,65	3,30	63	150
MXW 3500 A 400Vx3	20800	1,98	3,96	64	173

BE ŠILDYMO - EC ventiliatoriai

Modelis	Oro srautas	Vėdinimo galia 230V~50Hz	Vėdinimo srovė 230V~50Hz	Triukšmo lygis (5 m)	Svoris
	m³/h	KW	A	dB(A)	kg
MXW EC 1500 A	9200	0,99	4,4	63	83
MXW EC 2000 A	13800	1,485	6,6	64	109
MXW EC 2500 A	18400	1,98	8,8	65	134
MXW EC 3000 A	23000	2,475	11	66	160
MXW EC 3500 A	27600	2,97	13,2	67	185
MXW EC 3500 A	19200	2,22	6,72	64	173

BE ŠILDYMO - ATEX ventiliatoriai

Modelis	Oro srautas	Vėdinimo galia 400Vx3~50Hz	Vėdinimo srovė 400Vx3~50Hz	Triukšmo lygis (5 m)	Svoris
	m³/h	KW	A	dB(A)	kg
MXW 1500 A EX-ventiliatoriai	6400	0,74	2,24	60	79
MXW 2000 A EX-ventiliatoriai	9600	1,11	3,36	61	103
MXW 2500 A EX-ventiliatoriai	12800	1,48	4,48	62	126
MXW 3000 A EX-ventiliatoriai	16000	1,85	5,60	63	150
MXW 3500 A EX-ventiliatoriai	19200	2,22	6,72	64	173

ELEKTRINIS ŠILDYMAS - ventiliatorių maitinimas 230Vx1

Modelis	Oro srautas	Elektrinio šildymo galia 400Vx3~50Hz (*)	Vėdinimo galia 230Vx1~50Hz	Vėdinimo srovė 230Vx1~50Hz	Triukšmo lygis (5 m)	Svoris
	m³/h	KW	KW	A	dB(A)	kg
MXW 1500 E	7000	15/22,5/37,5 (**)	0,68	2,96	60	96
MXW 2000 E	10500	20/30/50 (**)	1,02	4,44	61	133
MXW 2500 E	14000	30/40/70 (***)	1,36	5,92	62	167
MXW 3000 E	17500	30/50/80 (***)	1,70	7,40	63	201
MXW 3500 E	20800	30/60/90 (****)	2,04	8,88	64	231

ELEKTRINIS ŠILDYMAS - ventiliatorių maitinimas 400Vx3

Modelis	Oro srautas	Elektrinio šildymo galia 400Vx3~50Hz (*)	Vėdinimo galia 400Vx3~50Hz	Vėdinimo srovė 400Vx3~50Hz	Triukšmo lygis (5 m)	Svoris
	m³/h	KW	KW	A	dB(A)	kg
MXW 1500 E 400Vx3	7000	15/22,5/37,5 (**)	0,66	1,32	60	96
MXW 2000 E 400Vx3	10500	20/30/50 (**)	0,99	1,98	61	133
MXW 2500 E 400Vx3	14000	30/40/70 (***)	1,32	2,64	62	167
MXW 3000 E 400Vx3	17500	30/50/80 (***)	1,65	3,30	63	201
MXW 3500 E 400Vx3	20800	30/60/90 (****)	1,98	3,96	64	231

(*) Pagal užsakymą galima apriboti kitą elektrinio šildymo galią.

(**) 2 atskiri maitinimo šaltiniai.

(***) 3 atskiri maitinimo šaltiniai.

(***) Elektriniame 3500 šildytuve naudojami 3000 ilgio modelio šildymo elementai.

Atgal į turinį

ELEKTRINIS ŠILDYMAS - EC ventiliatoriai

Modelis	Oro srautas	Elektrinio šildymo galia 400Vx3~50Hz (*)	Vėdinimo galia 230V~50Hz	Vėdinimo srovė 230V~50Hz	Triukšmo lygis (5 m)	Svoris
	m³/h	KW	KW	A	dB(A)	kg
MXW EC 1500 E	9200	15/22,5/37,5 (**)	0,99	4,4	63	96
MXW EC 2000 E	13800	20/30/50 (**)	1,485	6,6	64	133
MXW EC 2500 E	18400	30/40/70 (***)	1,98	8,8	65	167
MXW EC 3000 E	23000	30/50/80 (***)	2,475	11	66	201
MXW EC 3500 E	27600	30/60/90 (****)	2,97	13,2	67	233

(*) Pagal užsakymą galima apriboti kitą elektrinio šildymo galią.

(**) 2 atskiri maitinimo šaltiniai.

(***) 3 atskiri maitinimo šaltiniai.

(***) Elektriniame 3500 šildytuve naudojami 3000 ilgio modelio šildymo elementai.

ŠILDYMAS VANDENIU - 230Vx1

Modelis	Oro srautas	P86 (80/60ºC)		P64 (60/40ºC)		Vėdinimo galia 230V~50Hz	Vėdinimo srovė 230V~50Hz	Triukšmo lygis (5 m)	Svoris
		Šildymo vandeniu galia	Vandens slėgio kritimas	Šildymo vandeniu galia	Vandens slėgio kritimas				
	m³/h	KW	PA	KW	PA	KW	A	dB(A)	kg
MXW 1500 P	6800	35,69	730	34,09	12620	0,68	2,96	59	95
MXW 2000 P	10200	56,29	2180	50,16	13660	1,02	4,44	60	126
MXW 2500 P	13600	76,97	4730	66,19	14600	1,36	5,92	61	158
MXW 3000 P	17000	97,77	8640	82,22	14560	1,70	7,40	62	189
MXW 3500 P	20300	114,37	13260	97,92	14910	2,04	8,88	63	221

ŠILDYMAS VANDENIU - 400Vx3

Modelis	Oro srautas	P86 (80/60ºC)		P64 (60/40ºC)		Vėdinimo galia 400Vx3~50Hz	Vėdinimo srovė 400Vx3~50Hz	Triukšmo lygis (5 m)	Svoris
		Šildymo vandeniu galia	Vandens slėgio kritimas	Šildymo vandeniu galia	Vandens slėgio kritimas				
	m³/h	KW	PA	KW	PA	KW	A	dB(A)	kg
MXW 1500 P 400Vx3	6800	35,69	730	34,09	12620	0,66	1,32	59	95
MXW 2000 P 400Vx3	10200	56,29	2180	50,16	13660	0,99	1,98	60	126
MXW 2500 P 400Vx3	13600	76,97	4730	66,19	14600	1,32	2,64	61	158
MXW 3000 P 400Vx3	17000	97,77	8640	82,22	14560	1,65	3,30	62	189
MXW 3500 P 400Vx3	20300	114,37	13260	97,92	14910	1,98	3,96	63	221

ŠILDYMAS VANDENIU - EC ventiliatoriai

Modelis	Oro srautas	P86 (80/60ºC)		P64 (60/40ºC)		Vėdinimo galia 230V~50Hz	Vėdinimo srovė 230V~50Hz	Triukšmo lygis (5 m)	Svoris
		Šildymo vandeniu galia	Vandens slėgio kritimas	Šildymo vandeniu galia	Vandens slėgio kritimas				
	m³/h	KW	PA	KW	PA	KW	A	dB(A)	kg
MXW EC 1500 P	8600	47,72	15490	39,6	16450	0,99	4,4	62	99
MXW EC 2000 P	12900	64,77	2800	58,2	17770	1,485	6,6	63	132
MXW EC 2500 P	17200	87,02	5880	75,36	18370	1,98	8,8	64	164
MXW EC 3000 P	21500	109,36	10540	92,53	17940	2,475	11	65	199
MXW EC 3500 P	25800	131,42	16970	110,14	18960	2,97	13,2	66	233

ŠILDYMAS VANDENIU - ATEX ventiliatoriai

Modelis	Oro srautas	P86 (80/60ºC) Šildymo vandeniu galia	P86 (80/60ºC) Vandens slėgio kritimas	P64 (60/40ºC) Šildymo vandeniu galia	P64 (60/40ºC) Vandens slėgio kritimas	Vėdinimo galia 400Vx3~50Hz	Vėdinimo srovė 400Vx3~50Hz	Triukšmo lygis (5 m)	Svoris
	m³/h	KW	PA	KW	PA	KW	A	dB(A)	kg
MXW 1500 P EX ventiliatoriai	6400	39,88	11270	32,78	11780	0,74	2,24	59	95
MXW 2000 P EX ventiliatoriai	9600	54,26	2040	63,10	13630	1,11	3,36	60	126
MXW 2500 P EX ventiliatoriai	12800	74,21	4430	63,38	13630	1,48	4,48	61	158
MXW 3000 P EX ventiliatoriai	16000	94,26	8100	79,11	13630	1,85	5,60	62	189
MXW 3500 P EX ventiliatoriai	19200	114,35	13260	94,50	14000	2,22	6,72	63	221

Šildymas vandeniu: P86 2 eilių šilumokaitis, P64 3 eilių šilumokaitis 2x1¼" visiems modeliams. Jungiamieji vamzdžiai P86 ir P64 yra su vidiniu sriegiu (su išoriniu, jei šoniniai vamzdžiai).

Parinkimo programa

Matmenys

Horizontalus montavimas
Šildymas vandeniu / be šildymo

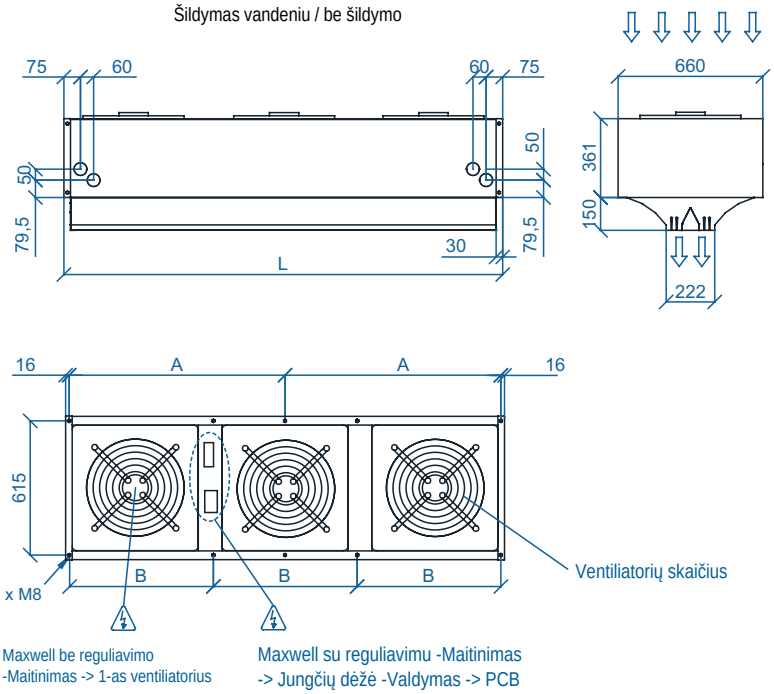

Maxwell be reguliavimo
-Maitinimas -> 1-as ventiliatorius

Maxwell su reguliavimu -Maitinimas
-> Jungčių dėžė -Valdymas -> PCB

Vertikalus montavimas Šildymas vandeniu / be šildymo

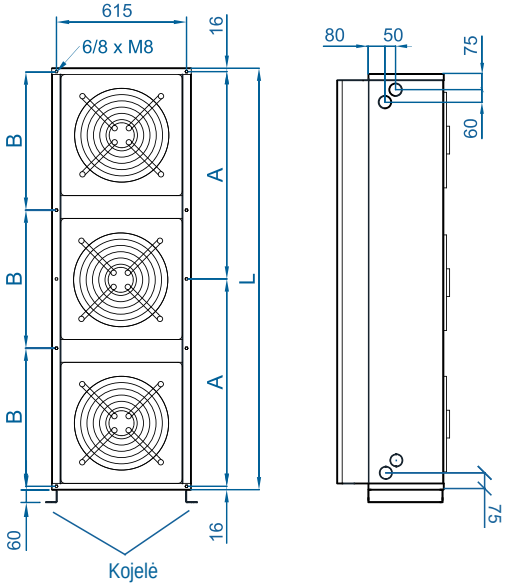

	L	A	B	Ventiliatoriai
MXW 1500	1500	734	-	2
MXW 2000	2000	984	-	3
MXW 2500	2500	1234	-	4
MXW 3000	3040	-	1002,5	5
MXW 3500	3620	-	1196	6

Horizontalus montavimas
Elektrinis šildymas

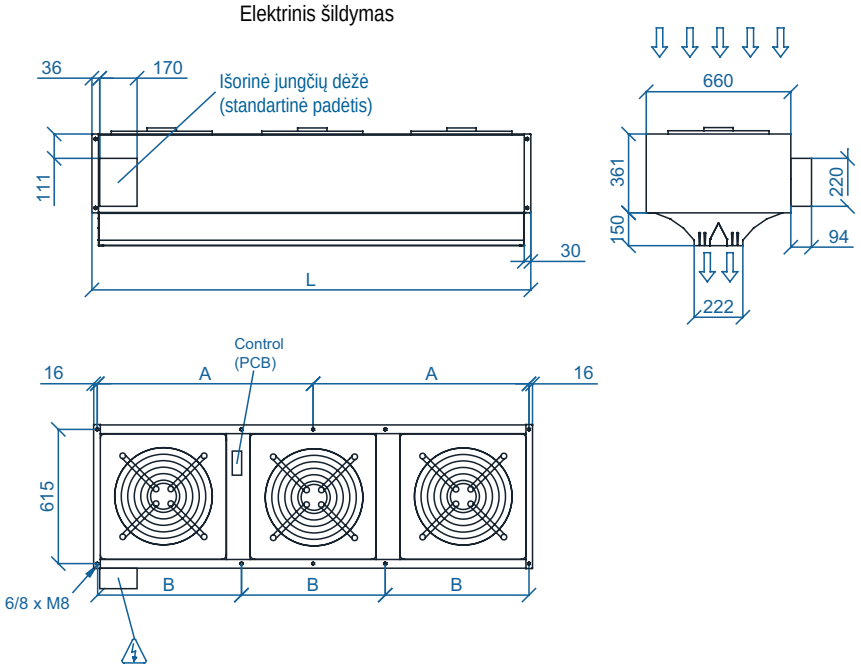

Vertikalus montavimas
Elektrinis šildymas

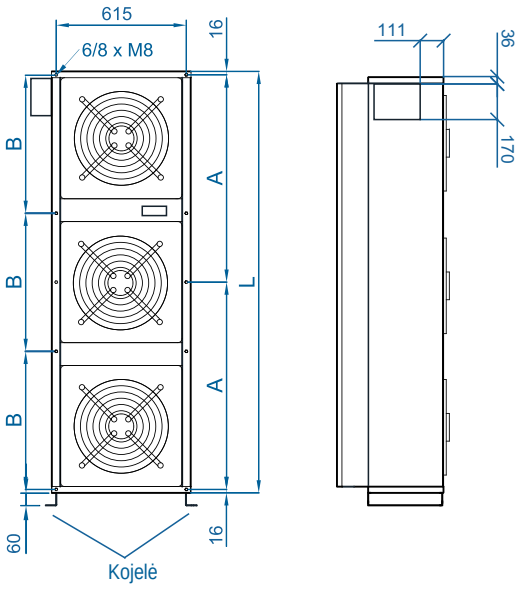

ATEX ventiliatorių matmenys

Horizontalus montavimas
Šildymas vandeniu / be šildymo

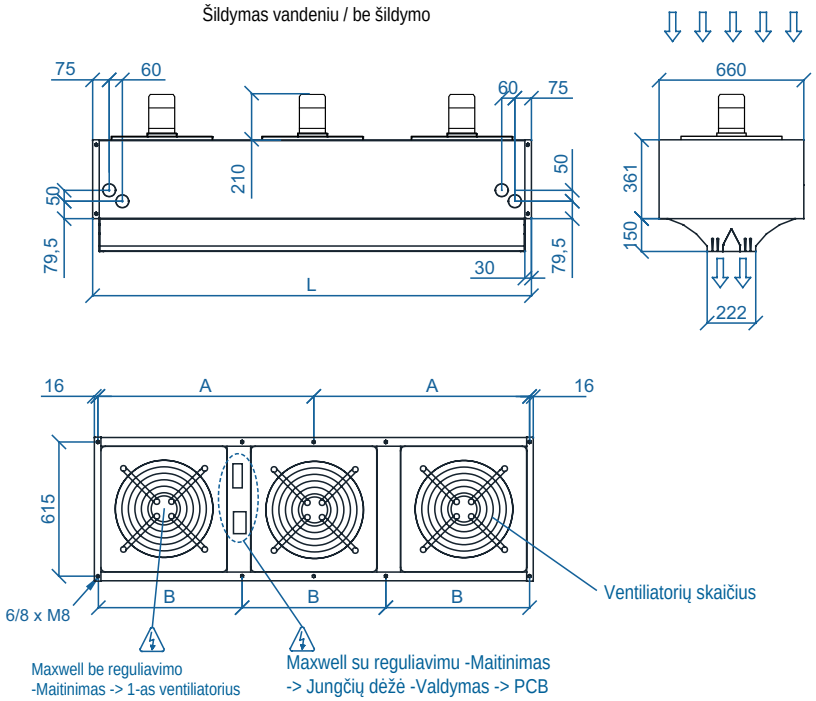

Vertikalus montavimas Šildymas
vandeniu / be šildymo

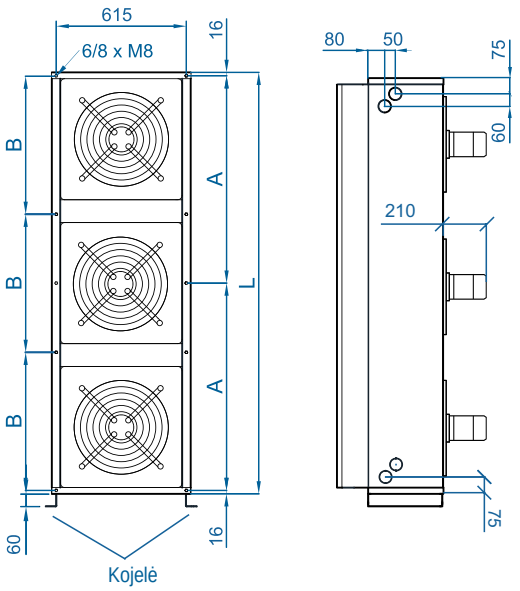

	L	A	B	Ventiliatoriai
MXW 1500	1500	734	-	2
MXW 2000	2000	984	-	3
MXW 2500	2500	1234	-	4
MXW 3000	3040	-	1002,5	5
MXW 3500	3620	-	1196	6

Coandă efektas

Pagrindinė MAXWELL oro užuolaidos išpūtimo savybė – dvigubas išpūtimo srautas su Coandă efektu. Toks oro srauto paskirstymas leidžia pasiekti didesnį ir efektyvesnį oro srautą. Be to, tai kompaktiška ir universali oro užuolaida, galima keliais ilgiais, kuriuos lengva derinti dideliems matmenims pasiekti.

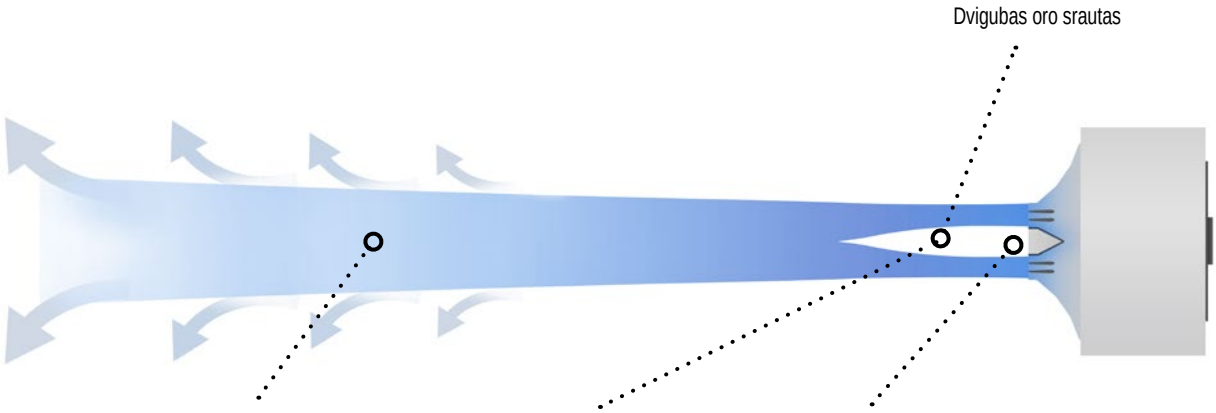

Toks oro srauto paskirstymas leidžia pasiekti didesnį, stipresnį, pastovų ir efektyvesnį oro srautą

Deflektorius pagreitina oro greitį ir sukuria 2 srautus,air prisidedančius prie Coandă efekto atsiradimo

Deflektorius sukuria srauto ir stagnacijos tašką, kuriame greitis tampa 0, o kinetinė energija paverčiama slėgio energija

Pasirenkami priedai

Atramos ir montavimas



Sieninė bėgelio atrama SPWR



Silentblock atramos SPANG-SIL / SLB



Pakabinimo kabeliai SPCT



Atraminė kojelė SPF-MXW (Cinkuota / Nerūd. plienas)



Jungimo komplektas SPJ-MXW (Cinkuotas / Nerūd. plienas)

Valdymas



ADVANCED PRO



IR valdiklis



RJ11 kabelis



CLEVER PRO

Jutikliai ir vožtuvai



Magnetinis durų kontaktas MAG-DC



Mechaninis durų kontaktas MEC-DC



Išorinis temperatūros jutiklis



Solenoidinis vožtuvas V-S



3 eigų vožtuvas V-T



Proporcinis vožtuvas V-ACT



Apsaugos nuo užšalimo jutiklis AFS-INS

Galios koeficientai

Techninių duomenų lentelėse pateikta vardinė šilumos galia šilto vandens šilumokaičiams, tiekiant vandenį 80/60ºC, 60/40ºC ir 50/40ºC, kai įsiurbiamo oro temperatūra yra 20ºC.

Šiose lentelėse pateikti atitinkami koeficientai šilumos galiai apskaičiuoti esant skirtingoms oro ir vandens įsiurbimo temperatūroms.

Vanduo			Įsiurbiamo oro temperatūra			Vanduo			Įsiurbiamo oro temperatūra		
Šilumokaitis	Skirtumas	Temperatūros	15ºC	18ºC	20ºC	Šilumokaitis	Skirtumas	Temperatūros	15ºC	18ºC	20ºC
80/60 2 eilių	20ºC	100/80	1,58	1,53	1,46	50/40 4 eilių	20ºC	100/80	3,26	3,11	3,01
		90/70	1,35	1,27	1,22			90/70	2,79	2,64	2,54
		80/60	1,11	1,04	1,00			80/60	2,32	2,17	2,07
		70/50	0,89	0,82	0,78			70/50	1,83	1,69	1,59
		60/40	0,66	0,59	0,54			60/40	1,35	1,21	1,11
		55/35	0,54	0,47	0,42			50/30	0,85	0,68	0,58
	15ºC	100/85	1,72	1,64	1,59		15ºC	80/65	2,47	2,34	2,24
		90/75	1,47	1,40	1,35			70/55	2,01	1,86	1,77
		80/65	1,22	1,14	1,09			60/45	1,53	1,39	1,30
		70/55	0,97	0,90	0,86			50/35	1,05	0,91	0,83
		60/45	0,73	0,66	0,61			45/30	0,85	0,71	0,63
		50/35	0,48	0,40	0,35		10ºC	60/50	1,71	1,57	1,47
	10ºC	80/70	-	1,28	1,20			50/40	1,24	1,10	1,00
		70/60	1,09	1,02	0,97			40/30	0,77	0,62	0,53
		60/50	0,84	0,77	0,72						
		50/40	0,59	0,52	0,48						
		40/30	0,35	0,27	0,22						
60/40 3 eilių	20ºC	100/80	2,86	2,71	2,62						
		90/70	2,45	2,30	2,21						
		80/60	2,03	1,89	1,81						
		70/50	1,61	1,48	1,40						
		60/40	1,21	1,08	1,00						
		50/30	0,80	0,67	0,59						
	15ºC	60/45	-	1,22	1,14						
		50/35	0,94	0,82	0,75						
	10ºC	40/30	0,69	0,57	0,49						

Airtècnics standartiniai šilumokaičiai gali būti naudojami plačiame temperatūrų diapazone, nors išėjimo parametrai skirsis. Daugiau informacijos ir galimybę patikrinti, ar tam tikri šilumokaičiai tiks konkrečiam įrengimui, rasite Airtècnics svetainėje esančioje oro užuolaidų parinkimo programoje.

Šis interaktyvus įrankis skirtas padėti klientams pasirinkti tinkamą oro užuolaidą pagal taikymą ir vandens temperatūrą, taip pat gali apskaičiuoti standartinių šilumokaičių šildymo galią tam tikruose vandens temperatūrų intervaluose.

Šilumos galios skaičiavimo pavyzdys:

Modelis M 2000 P 80/60°C Įsiurbiamo oro temperatūra 15°C, Vandens temperatūra 90/70°C

ŠILUMINĖ GALIA	**=**	**Nominali galia (20,65 kW)**	**x**	**Koeficientas (1,35)**	**=**	**27,87 kW**

Parinkimo programa

ENERGIJĄ TAUPANTYS EC MODELIAI

EC technologija

EC technologija (elektroniškai komutuojama) – tai nuolatinės srovės (DC) variklis, turintis keitiklį, leidžiantį jį jungti prie kintamosios srovės (AC). Statinėje ventiliatoriaus dalyje (statoriuje) įrengta elektroninė plokštė, keičianti AC į DC srovę ir leidžianti proporcingai reguliuoti ventiliatoriaus greitį nuo 0 iki 100 %. EC variklis neturi slydimo nuostolių, todėl efektyvumas didesnis nei AC variklio.

EC variklio veikimo principas

- Nuolatinės srovės variklis su nuolatiniais magnetais rotoriuje. - Elektroninė plokštė valdo elektroninius jungiklius, pakeičiančius anglies šepetėlius. - Elektroninė sistema atpažįsta rotoriaus padėtį ir sukimosi kryptį (programinė įranga, Holo jutikliai). - Maitinimas kintamąja srove, tinka 50 Hz arba 60 Hz dažniui.



Privalumai ir nauda

EC oro užuolaidos yra itin efektyvios – naudojant EC ventiliatorius vietoje AC, vėdinimo eksploatacinės išlaidos sumažėja iki 65 %.

- Energijos taupymas: didelis efektyvumas, mažesnės sąnaudos nei AC.
- Ilgesnis tarnavimo laikas, nes variklis veikia žemesnėje temperatūroje nei lygiavertis AC.
- Valdymas: proporcingas ventiliatoriaus greitis 0-100 % lengvai valdomas 0-10V reguliavimu.
- Paprastumas: 50 Hz arba 60 Hz, elektroninis transformavimas ir galia visiškai integruoti variklyje.

Galimos EC oro užuolaidos: Windbox ECM-ECG, Smart, Kool, Recessed Windbox, Dam, Recessed Dam, Variwind, Recessed Compact, Rund, Zen, Rotowind, Invisair, Windbox BB, Recessed Windbox BB, Zen BB, Invisair BB, Rotowind BB ir Kool BB.

EC ir AC oro užuolaida – energijos taupymas iki 65 %

Kiek pinigų galiu sutaupyti naudodamas EC oro užuolaidą?

Pavyzdys: Durų matmenys: 2 m pločio ir 3,8 m aukščio Veikimo laikas:
12 val./parą, 6 dienos per savaitę, 50 savaičių (~ 1 metai) 0,17 €/kWh (ES-27 vidutinė kaina) AC: G 2000, EC: ECG 2000

Energijos sąnaudos:
Pasirinktas įrenginys:

	AC oro užuolaida		EC oro užuolaida		Skirtumas
Bendra ventiliatorių galia	1,284	KW	0,450	KW	- 0,834 kW
Oro užuolaidos kaina	2.500	€/vnt.	3.127	€/vnt.	+ 627 €
Energijos sąnaudos	4.622	kW/h	1.620	kW/h	- 3.002 kW/h
Energijos sąnaudos	786	€	275	€	- 510 €
CO2 emisijos	1.849	kg	648	kg	- 1.201 kg

Rezultatas: atsipirkimo laikotarpis yra 1 metai ir 3 mėnesiai. Be to, kasmet sutaupoma 65 % energijos ir aplinkai išmetamo CO2.

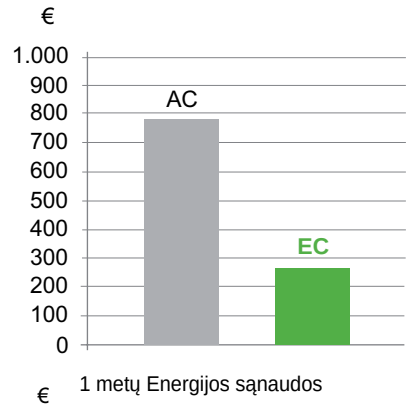

1 metų Energijos sąnaudos

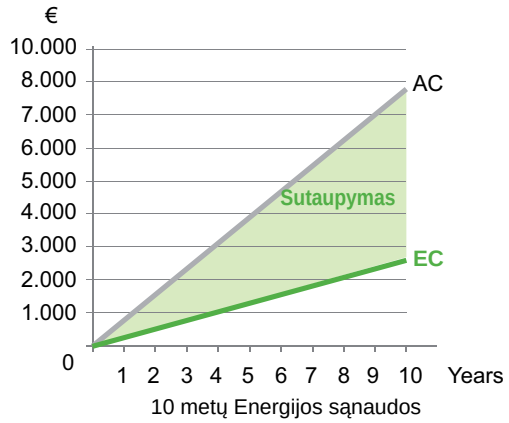

10 metų Energijos sąnaudos

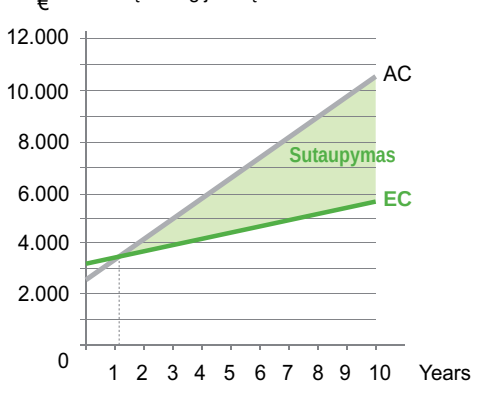

Atsipirkimo laikotarpis

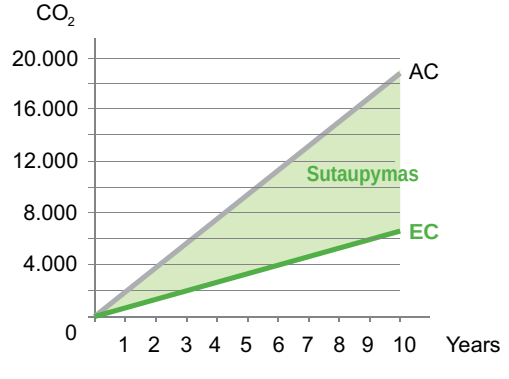

10 metų CO2 emisijos

Atgal į turinį

VALDYMAS

Išplėstinis reguliavimas: Advanced PRO valdiklis

• Pažangus valdiklis 2 ir 5 greičių Airtècnics oro užuolaidoms reguliuoti. Pakeičia ir tobulina visus ankstesnius bazinės gamos valdiklius (be šildymo, šildymas vandeniu, elektrinis šildymas, DX šildymas), Hand Auto ir Interface.
• 2,8” LCD ekranas su pašvietimu ir talpiniais jutikliniais mygtukais. Infraraudonųjų spindulių nuotolinio valdymo pultas.
• Plug & Play jungtis RJ45 kabeliu. Automatinis paleidimas aptikus prijungtą įrangą ir konfigūravimas pagal aptiktus įrenginius.
• Tvirta elektronika su elektros ir elektroninėmis apsaugomis, Poka-yoke jungtimis, padengta laku, kad pagerėtų atsparumas korozijai ir pailgėtų tarnavimo laikas.
• Komplekte esantys jutikliai: integruotas patalpos temperatūros termostatas + durų kontaktas.
• Pusiau automatinis ECO veikimas su vėdinimo ir šildymo valdymu pagal durų būseną ir patalpos temperatūrą.
• Naudotojo meniu temperatūrai, vėdinimui ir šildymui nustatyti pagal durų būseną.
• Greita prieiga nustatytai temperatūrai pakeisti.
• Vidinių parametrų konfigūravimo meniu: durų uždelsimas, priežiūros programavimas, greičio ir šildymo apribojimas, valdiklio atmintis, temperatūros vienetai, automatinio vėsinimo programa, valdiklio užraktas ir boost režimas.
• Aliarmų ir klaidų kodai: perkaitimas, šildymas užblokuotas, apsauga nuo užšalimo, gaisro aliarmas...
• Kompaktiškas ABS plastiko korpusas su poliruota apdaila, standartiškai balta RAL9016. Lengvas atidarymas ir uždarymas spaudžiamais vyriais. Pasirinktinai – apsauginis užraktas su varžtu.
• Paruošta montavimui ant sienos. Standartiniai sieniniai tvirtinimo taškai ir keli kabelių įvadai galiniame dangtyje ir priekinio korpuso šonuose.



Ekranas	Valdymas	Valdiklio jungtis	Elektronika	PCB apsauga
LCD 2,8” Su pašvietimu	Jutiklinė klaviatūra IR nuotolinio valdymo pultas	Plug & Play RJ45 Skaitmeninis IN (x3)	Poka-Yoke jungtys Elektros apsaugos	Tropikalizuota

Korpuso medžiaga	Korpuso apdaila	Svoris	Priešgaisrinė apsauga	Apsauginis varžtas
ABS UL 94 V0	RAL 9016 Poliruotas paviršius	144 g	Savaime užgęstantis	3 x L6 mm pasirenkama

VALDYMAS

Savybės

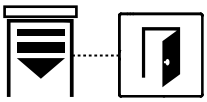

Pusiau automatinis ECO režimas: Durų būsena

Įrengus durų kontaktą, galima atlikti šias funkcijas:

- Durys atidarytos / uždarytos: leidžia programuoti skirtingus vėdinimo greičius ir šildymo pakopas pagal durų būseną.

- Durų uždelsimas: kai durys uždaromos, įrenginys toliau veikia taip, tarsi durys būtų atidarytos, nustatytą laiką (programuojama nuo 0 iki 95 sekundžių).

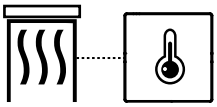

Pusiau automatinis ECO režimas: Temperatūra

Su temperatūros jutikliais (vienas vidinis, įtrauktas į Advanced Pro, ir kitas pasirinktinis išorinis) galima atlikti šias funkcijas:

- Šildymo valdymas: keičia šildymą pagal skirtumą tarp patalpos ir nustatytos temperatūros. Su papildomu išoriniu jutikliu šildymas reguliuojamas pagal lauko temperatūrą, kai durys atidarytos.

- Šildymo moduliavimas: palaipsniui reguliuoja šildymą, kai patalpos temperatūra artėja prie nustatytos arba tolsta nuo jos, užtikrindamas didesnį komfortą ir energijos taupymą.

- Programuojamas pagreitis (boost): atidarius duris padidina nustatytą temperatūrą 2 ºC, kad žiemą būtų geresnis šiluminis komfortas.

- Šildytuvo funkcija: durims esant uždarytoms, šildymas veikia tol, kol patalpos temperatūra žemesnė už nustatytą. Viršijus nustatytą temperatūrą, užuolaida sustoja arba toliau veikia tik vėdinimo režimu, kad būtų paruošta vėl atidarius duris.

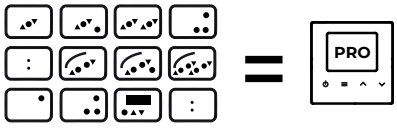

Vienas pažangus valdiklis visai gamų linijai

Advanced Pro pakeičia visus ankstesnės Airtècnics bazinės 2 ir 5 greičių gamos valdiklius (be šildymo, su šildymu vandeniu, elektriniu šildymu, DX šildymu), Hand Auto ir Interface. Dabar visi valdymo modeliai – viename.

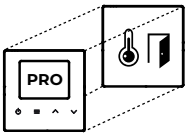

Temperatūros ir durų jutikliai įtraukti

Advanced Pro turi integruotą patalpos temperatūros jutiklį ir durų jutiklį. Kartu su nustatyta temperatūra jie sudaro sistemą, leidžiančią reguliuoti vėdinimą ir šildymą taupant energiją.



Valdiklio apsauginis užraktas

Valdiklį galima užrakinti mygtukų kombinacija, o oro užuolaida toliau veiks įprastai. Kai įranga užrakinta, naudotojas negalės atlikti jokių veiksmų. Be to, paspaudus mygtuką ekrane atsiras aliarmo simbolis ir pasigirs žemesnis pyptelėjimas, rodantis, kad įranga užrakinta.



Išorinis BMS valdymas

Išorinis veikimo keitimas (EXT) per sausųjų kontaktų skaitmeninius įėjimus, kurie skiriasi priklausomai nuo oro užuolaidos modelio.



3 meniu lygiai

Greitos prieigos meniu: vos vienu paspaudimu galite reguliuoti nustatytą šildymo įrenginių temperatūrą.

Naudotojo meniu: leidžia pasirinkti vėdinimo greitį, šildymo pakopą atidarytoms ir uždarytoms durims bei nustatyti temperatūrą.

Vidinių parametrų konfigūravimo meniu: - Durų uždelsimas (nuo 0 iki 95 sekundžių). - Maksimalus greitis ir šildymas (durys atidarytos / uždarytos). - Priežiūra / valymas (nuo 0 iki 99 savaičių). - Temperatūros vienetai (ºC arba F). - Valdiklio atmintis (pagal nutylėjimą ĮJUNGTA). - Boost režimas, atidarius duris padidina nustatytą temperatūrą (pagal nutylėjimą 2 ºC). - Thermo režimas, išlaiko vėdinimą, kai patalpos temperatūra pasiekia nustatytą temperatūrą durims esant uždarytoms.

Išplėstinis reguliavimas: Advanced PRO valdiklis

Savybės

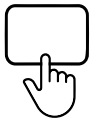

Sąsaja ir valdymo skydelis

LCD ekrane rodomas ventiliatoriaus greitis, šildymo pakopa, nustatyta patalpos temperatūra ir pasirinktinė lauko temperatūra, durų būsena, išorinis valdymas, automatinis vėsinimas, taip pat aliarmai ir klaidos.

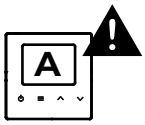

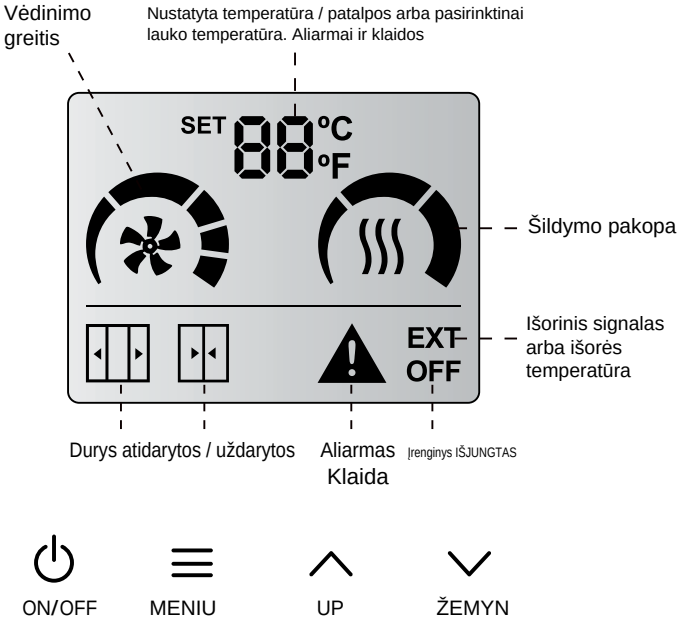

Aliarmų ir klaidų indikacija

Valdiklis ekrane parodys, kai yra aliarmas (A) arba klaida (E), ir toje pačioje vietoje, kur rodoma temperatūra, parodys raidę ir skaičių. Vizualiai mirksės kai kurios piktogramos ir aliarmo ženklas.

Aliarmai: Perkaitimas (A1), Šildytuvas užblokuotas (A2), Apsauga nuo užšalimo (A3), Ryšio klaida (A4), Netinkamas įrenginys (A5), Gaisro aliarmas (A6).

Klaidos: Filtras / techninė priežiūra (E1), Trūksta įrenginio (E2), Trūksta temperatūros jutiklio (E3), Ventiliatoriaus klaida (E4), Išorinis aliarmas (E5).

Techninės charakteristikos



Sukurta su angomis, užtikrinančiomis gerą elektroninių komponentų vėdinimą.



Standartiniai tvirtinimo taškai galiniame dangtyje elektros sieninėms dėžutėms.



Šoniniai įpjovimai abiejose galinio dangčio pusėse, skirti lengvam korpuso atidarymui.



Iš anksto iškirptos angos galiniame dangtyje skirtingų dydžių kabeliams įvesti, lengvai pašalinamos įrankiu.



Pagrindiniame korpuse yra dviejų skirtingų dydžių išlaužiamos zonos: dvi iš kiekvienos pusės ir viena apačioje.



Lengvas atidarymas ir uždarymas spaudžiamais vyriais. Pasirinktinai – apsauginis užraktas su varžtu.

Kelių oro užuolaidų jungimas

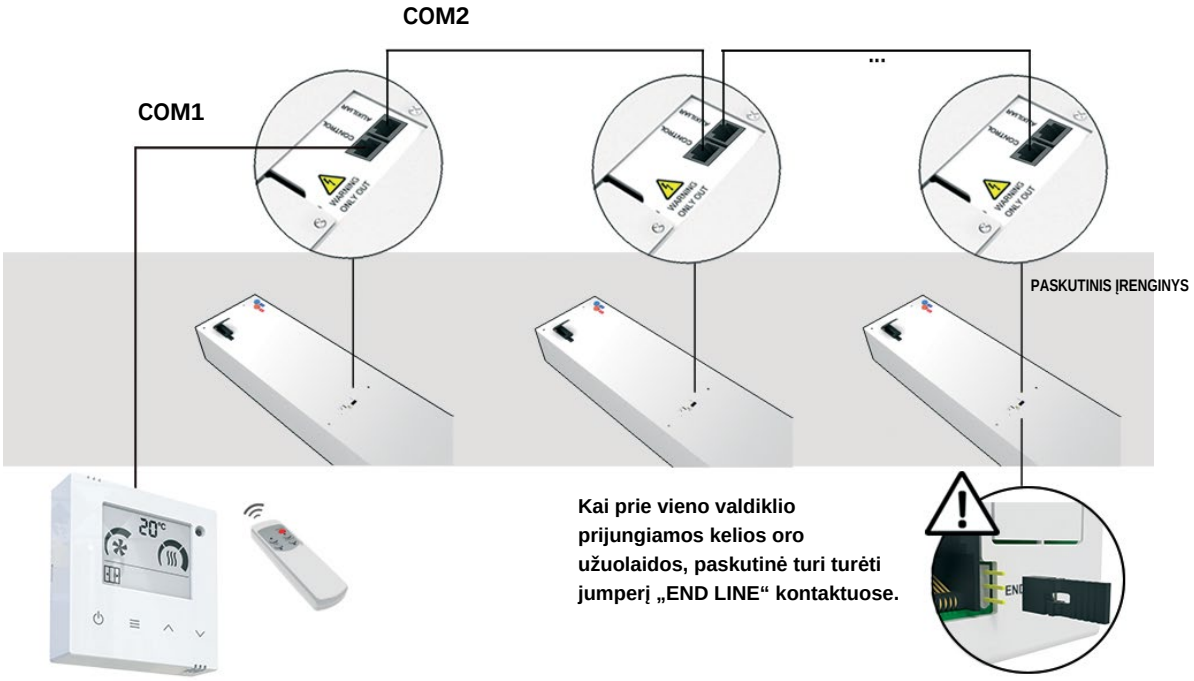

COM1/COM2 (keičiami)

Lengva valdyti kelis įrenginius naudojant tik vieną valdymo skydelį.

Papildomų įrenginių prijungimas

Yra trys šildomų oro užuolaidų konfigūracijos, pasiekiamos naudojant toliau pateiktus papildomus įrenginius:

- Elektrinis šildymas vidinėje jungtyje
- Šildymas vandeniu su ON/OFF vožtuvu (230Vx1)
- Šildymas vandeniu su moduliuojančiu vožtuvu (0-10V)
- Šildymas šilumos siurbliu (HP).

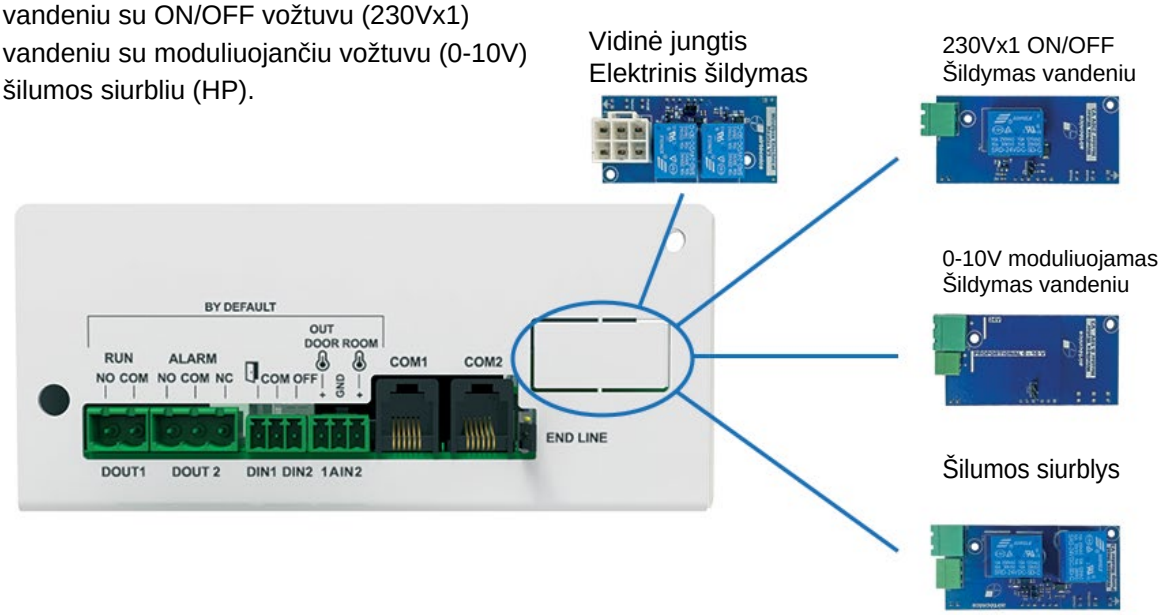

Išplėstinis reguliavimas: Clever PRO valdiklis

IŠMANUSIS PROAKTYVUS REGULIAVIMAS

Oro užuolaidų reguliavimas yra būtinas norint ženkliai sumažinti energijos sąnaudas.

Mūsų naujausios technologijos valdymo sistema leidžia automatiškai valdyti oro užuolaidų veikimą pagal kiekvieną situaciją, išlaikant komfortą patalpose ir maksimaliai taupant energiją.

Clever valdiklis automatiškai pritaiko oro užuolaidos veikimą prie įėjimo sąlygų, išlaikydamas komfortą ir taupydamas energiją. Jis optimizuoja vėdinimą ir šildymą, kad susidarytų efektyvus barjeras optimaliam klimato atskyrimui.





Baziniai ir išplėstiniai režimai



Ryšys Modbus BMS ir valdymas per programėlę



Lengvas Plug & Play montavimas

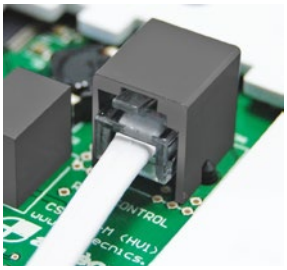

Reguliavimas vožtuvais: termostatiniais, solenoidiniais, moduliuojančiais

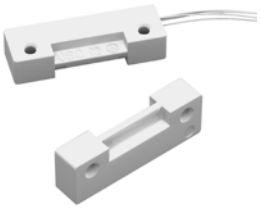

Patalpos termostatas ir lauko temperatūros jutikliai

Specialūs reikalavimai

Airtècnics gali gaminti specialius reikalavimus atitinkančius įrenginius pagal užsakymą.

• Išoriniai aliarmo signalai: įrenginys veikia, šildymas ĮJUNGTAS, oro srauto jungiklis, nešvarios grotelės, elektroninio perkaitimo signalas, ventiliatorių perkaitimo terminis kontaktas TK, elektrinis šildymas užblokuotas ir kt.
• Vandens ar garų šilumokaičiai aukštesnėms temperatūroms ar kitai galiai nei standartinė.
• Specialūs šildymo elementai pageidaujamos galios ir maitinimo.
• Maketai (tuščios oro užuolaidos) derinimui su veikiančiais įrenginiais.
• Pramoninės oro užuolaidos su ATEX ventiliatoriais.

VALDYMAS

Clever PRO valdiklio savybės:



NAUDOTOJUI PATOGUS DIZAINAS

Daugiakalbė ir intuityvi piktogramų sistema lengvam supratimui. Pagrindinis būsenos ekranas: vėdinimo greitis, šildymas, temperatūros, durų būsena, darbo režimas ir programa, filtro būsena, diena / valanda, laikmatis ir kt. 3 skirtingos meniu konfigūracijos priklausomai nuo to, kas valdo įrenginį.



FILTRO ALIARMAS

Parodo, kada filtrą reikia keisti / valyti. 2 variantai: pagal veikimo valandų „laikmatį“ arba „slėgio jutiklio“ jungiklį.





ADAPTYVUS DURŲ UŽDELSIMAS

Oro užuolaidos uždelsimas: durims užsidarius, oro užuolaida tam tikrą laiką toliau veikia atidarytų durų režimu, kad būtų pasiruošusi joms vėl atsidarius. Durų atidarymo uždelsimas: durys lieka uždarytos, kol oro užuolaida pasiekia vardinį greitį.



LAIKMATIS

Automatiškai ĮJUNGTI arba IŠJUNGTI įrenginį pagal kiekvieną savaitės dieną ar iš anksto nustatytas dienų grupes. Naudotojas gali rinktis dienos arba nakties režimus su 2 skirtingomis nustatytomis temperatūromis.



SUDERINAMA

BMS ryšys Modbus RTU protokolu arba naudojant skaitmeninius ir analoginius įėjimus/išėjimus įrenginiui tiesiogiai valdyti ar stebėti.



ENERGIJOS TAUPYMAS

3 komforto ir energinio efektyvumo laipsniai.





VISIŠKAI PROGRAMUOJAMAS

Visus parametrus galima konfigūruoti baziniame arba išplėstiniame meniu. Daug papildomų funkcijų, tenkinančių visų klientų poreikius. Pritaikomi įrenginių pavadinimai lengvam atpažinimui.



DAUGIAFUNKCIS ĮRENGINYS

Clever veikia su skirtingų tipų įrenginiais: oro užuolaidomis, šilto oro pūstuvais, oro ruošimo agregatais ir kt. Užprogramuota PCB plokštė gali veikti savarankiškai be jokio valdiklio.

- Clever valdiklis gamykloje nustatomas pagal įrenginį / įrenginius ir kliento reikalavimus.
- Sumontavus sistema automatiškai patikrina visus prijungtus įrenginius ir jų temperatūros jutiklius.
- Įvairios integruotos programos ir funkcijos specifiniams taikymams.
- Kelios programos pagal įrengtus temperatūros jutiklius: vidaus, lauko ir oro srauto.
- Gali pats reguliuoti vėdinimą ir šildymą pagal: durų būseną, temperatūros jutiklius, pasirinktą darbo režimą, energijos taupymo laipsnį, programą ir kitus parametrus.
- Aliarmai: bendras, filtro būsena, apsauga nuo užšalimo, perkaitimas, ventiliatorių perkaitimas, oro srautas, gaisras, išorinis, šildymas užblokuotas ir kt.
- Saugos valdymo mygtukų užrakinimo galimybė kodu.
- Moduliuojantis vožtuvas šildymui vandeniu (komplekte 24VDC maitinimo šaltinis).
- Daug funkcijų: laikinas durų valdymas, per aukšta grįžtamojo vandens temperatūra, vėsinimo režimas ir kitos.

GALERIJA



Minibel
Idealiai tinka mažoms angoms (aptarnavimo langams)



Optima
Montavimas parduotuvės įėjime



Windbox M,G
Klasikinis standartinis dizainas



Smart
Elegantiškas ir nepastebimas dizainas su paslėptomis įsiurbimo grotelėmis



Dam
Su lygiu pritaikomu priekiniu skydu mados parduotuvėje



Dam Twin
Sistema su dviem užuolaidomis nepalankioms sąlygoms

GALERIJA



Zen
Elegantiška su aliuminio skydais biurų pastate



Zen
Išskirtinis dizainas su individualia apdaila



Zen
Su medienos plokštėmis restoranų tinkle



Rund
Apvalaus, vertikalaus dizaino iš nerūdijančio plieno



Rund
Pagal užsakymą gaminamas linijinis montavimas didelėms angoms



Rund
Montavimas su specialiomis vartų tipo atramomis

GALERIJA



Recessed Windbox
Integravimas į pakabinamas lubas prekybos centre

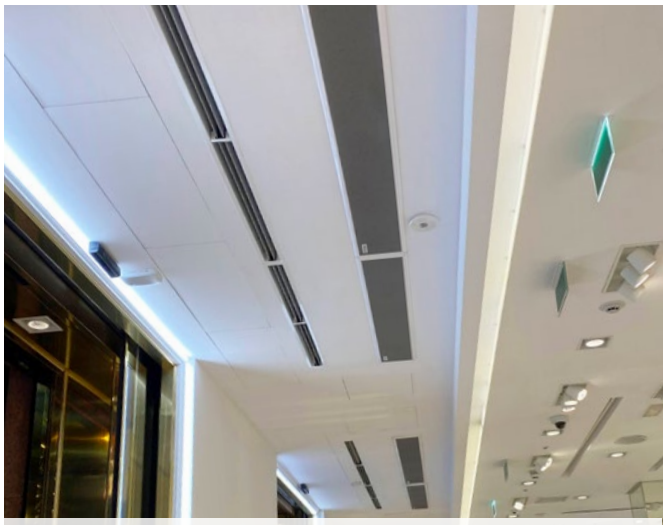

Windbox M,G
Nematomas montavimas su pakabinamų lubų komplektu



Recessed Optima
Skirta montuoti pakabinamoje lubose, individualios apdailos galimybės



Recessed Dam
Modelis su atviromis įsiurbimo grotelėmis



Invisair
Visiškai nematomas horizontalus montavimas, integruotas į pertvarą



Invisair
Visiškai nematomas vertikalus montavimas, integruotas į pertvarą

GALERIJA



Rotowind
Individualiai pritaikytas dizainas visų tipų sukamosioms durims



Rotowind
Individualiai pritaikytas dizainas visų tipų sukamosioms durims



Rotowind
Specialus sprendimas stiklinėms sukamosioms durims



Windbox L,XL
Kelių pramoninių užuolaidų montavimas gamykloje



Windbox L,XL
Keli moduliniai bokštai ant didelių angaro vartų



Maxwell
Srautas su Coandă efektu pramoninėms durims

GERIAUSIOS NUORODOS

Gamyba pasaulyje žinomiems prekių ženklams





Žiūrėti visas nuorodas

Žiūrėti visas montavimo nuotraukas

GERIAUSIOS NUORODOS



Sagrada Familia (Barselona, Ispanija)
Alhambra (Granada, Ispanija)
Eifelio bokštas (Paryžius, Prancūzija)
IKEA (Badalona, Ispanija)
Ferrari (Las Rozas, Ispanija)
Jungtinių Tautų rūmai (Ženeva, Šveicarija)
El Prato oro uostas (Barselona, Ispanija)
JFK oro uostas (Niujorkas, Jungtinės Valstijos)
Atočos stotis (Madridas, Ispanija)
Lego Paseo de Gracia (Barselona, Ispanija)
Luvro muziejus (Paryžius, Prancūzija)
Nacionalinis teatras (Londonas, JK)
Apple būstinė (Londonas, JK)
Nike Paseo de Gracia (Barselona, Ispanija)
Hugo Boss (Dublinas, Airija)

Zara (Milanas, Italija)
Porsche (Štutgartas, Vokietija)
BBVA būstinė (Bilbao, Ispanija)
Telefónica gamykla (Madridas, Ispanija)
Würth gamykla (Kouvola, Suomija)
Aston Martin F1 komanda (Silverstone, JK)
BASF gamykla (Milanas, Italija)
JAV karinio jūrų laivyno bazė (Juffar, Bahreinas)
Hilton viešbutis (Adis Abeba, Etiopija)
Disneilendas (Paryžius, Prancūzija)
Port Aventura (Salou, Ispanija)
Camp Nou (Barselona, Ispanija)
San Siro (Milanas, Italija)
Katalonijos trasa F1 (Montmeló, Ispanija)
HIA stotis (Doha, Kataras)







UAB "Rosenberg Baltic"
Metalistų g. 8, LT-78136 Šiauliai
+370 412 111 00
El.p. info@rosenberg.lt

www.rosenberg.lt

NOFCAT03536 2025R1
Pasiliekame teisę keisti dizainą ir specifikacijas be išankstinio įspėjimo.